MINN KOTA®

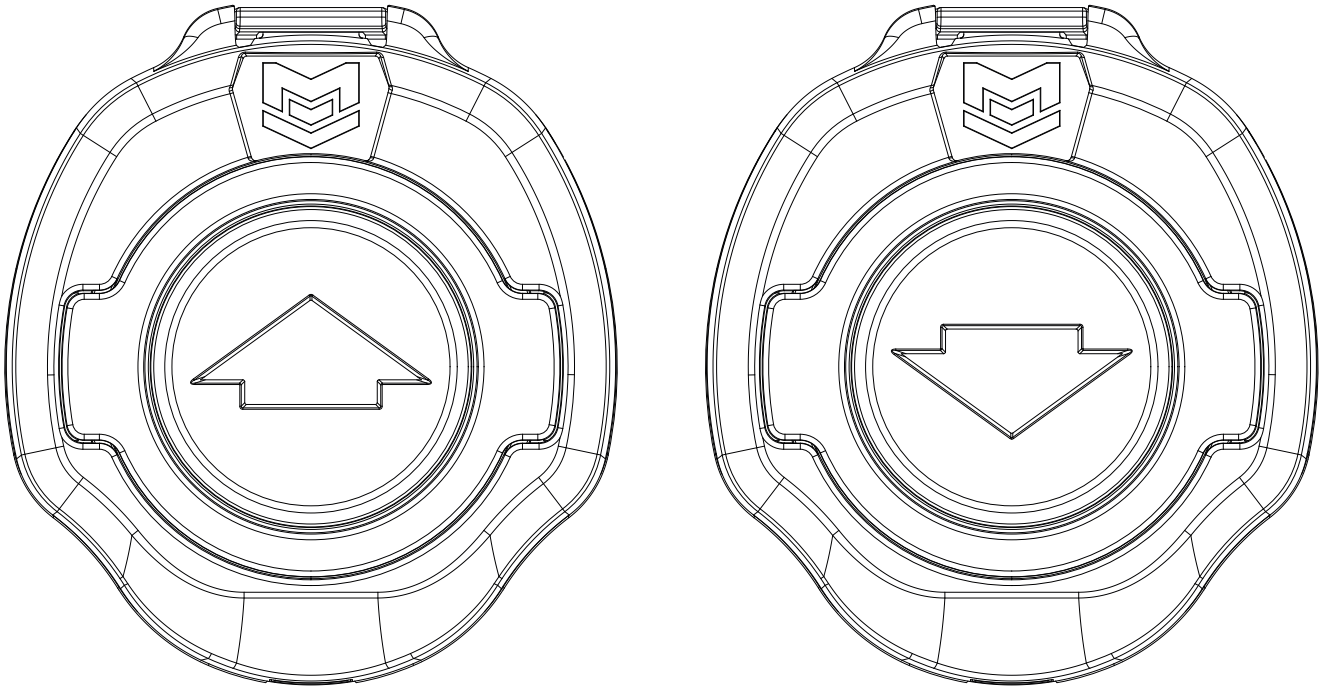

WIRELESS STOMP SWITCH

FOR TALON AND RAPTOR SHALLOW WATER ANCHORS

Owner's Manual

Compatible with Bluetooth® enabled Talon and Raptor Systems only.

INTRODUCTION

THANK YOU

Thank you for purchasing the Wireless Stomp Switch. Intuitive features and wireless control lets you easily raise and lower the Talon or Raptor spike. Control up to two Talons or two Raptors – independently or simultaneously – from this Bluetooth® enabled waterproof switch. Handsfree control lets you focus on fishing.

REGISTRATION

Remember to keep your receipt and immediately register your Wireless Stomp Switch. To receive all the benefits of your product warranty please fill out and mail the registration card. You may also register your product online at minnkota.johnsonoutdoors.com/register.

SERIAL NUMBER

Your Minn Kota 11-character serial number is very important. It helps to determine the specific model and year of manufacture. When contacting Consumer Service or registering your product, you will need to know your product's serial number. We recommend that you write the serial number down so that you have it available for future reference.

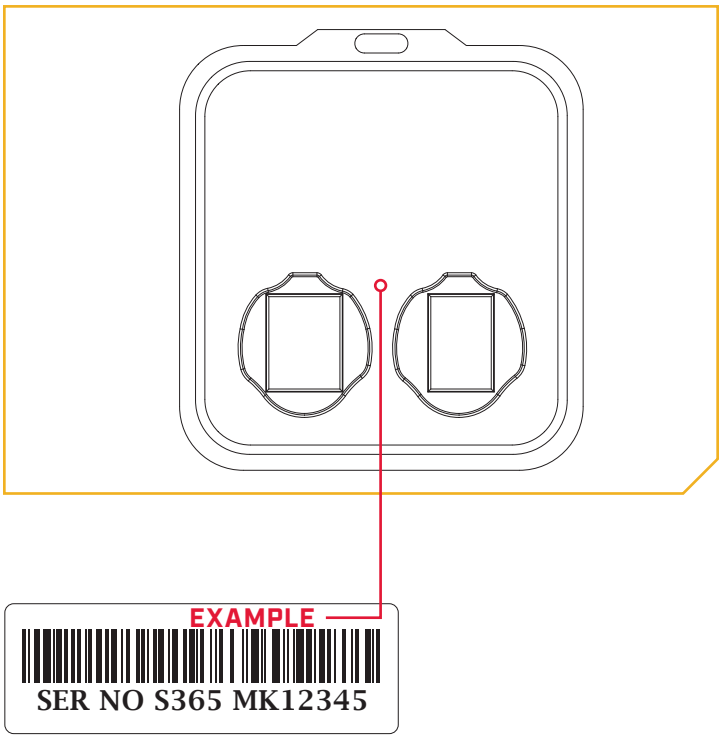

NOTICE: The serial number on your Wireless Stomp Switch is located on the outside of the Clam Card packaging. Record your serial number before you discard the packaging.

WIRELESS STOMP SWITCH INFORMATION (For Consumer Reference Only)

Model: _____

Serial Number: _____

Purchase Date: _____

Store Where Purchased: _____

NOTICE: Do not return your Wireless Stomp Switch to your retailer. Your retailer is not authorized to repair or replace this unit. You may obtain service by calling Minn Kota at (800) 227-6433 or returning your Wireless Stomp Switch to the Minn Kota Factory Service Center. Please include proof of purchase, serial number and purchase date for warranty service.

©2024 Johnson Outdoors Marine Electronics, Inc.

SAFETY CONSIDERATIONS

Please thoroughly read the user manual. Follow all instructions and heed all safety considerations. Use of this product is only permitted for persons that have read and understood these instructions. Minors may use this product only under adult supervision.

⚠ WARNING

You are responsible for the safe and prudent operation of your boat or vessel, and Talon(s)/Raptor(s). This product does not relieve you from the responsibility of safe operation of your boat. It may be hazardous to operate your Talon/Raptor in rough or turbulent water conditions, such as fast currents or changing environmental conditions. Do not deploy your Talon/Raptor if these conditions are present, especially when the underwater topography is unknown. Failure to follow this warning may result in unexpected operation or failure of the Talon/Raptor to operate or anchor and could cause death or serious injury. You must avoid hazards to anchoring and always maintain a permanent watch so you can maintain proper control of your boat. You must always be prepared to regain manual control of your boat. Learn to operate your Minn Kota product in an area free from hazards and obstacles.

⚠ WARNING

The Talon/Raptor should be disconnected from the power source when it is not in use or is off the water. Always disconnect the Talon/Raptor from battery(s) before cleaning or checking the Talon/Raptor. In the event of unexpected operation, remove power leads from the battery.

⚠ WARNING

Take care that neither you nor other persons approach the Talon/Raptor Spike too closely while operating, neither with body parts nor with objects. The Talon/Raptor is powerful and may endanger or injure you or others. While the Talon/Raptor is operating, watch out for persons swimming and for floating objects. Persons who lack the ability to run the Talon/Raptor or whose reactions are impaired by alcohol, drugs, medication, or other substances are not permitted to use this product.

⚠ CAUTION

Never leave the boat unattended with the Talon/Raptor as your only boat anchor. Talon/Raptor is not intended to provide primary anchorage.

⚠ WARNING

It is recommended to only use Johnson Outdoors approved accessories with your Talon/Raptor. Using non-approved accessories including those used to mount or control your product may cause damage, unexpected operation and injury. Be sure to use the product and all approved accessories, including remotes, safely and in the manner directed to avoid accidental or unexpected operation. Keep all factory installed parts in place including motor, electronic and accessory covers, enclosures and guards. Failure to adhere to this warning may affect your warranty.

©2024 Johnson Outdoors Marine Electronics, Inc.

SAFETY CONSIDERATIONS

⚠ WARNING

- **INGESTION HAZARD:** This product contains a button cell or coin battery.
- **DEATH** or serious injury can occur if ingested.
- A swallowed button cell or coin battery can cause **Internal Chemical Burns** in as little as **2 hours**.
- **KEEP** new and used batteries **OUT OF REACH of CHILDREN**
- **Seek immediate medical attention** if a battery is suspected to be swallowed or inserted inside any part of the body.

1. This product contains a button/coin cell battery. Heed all safety considerations:

   a) Remove and immediately recycle or dispose of used batteries according to local regulations and keep away from children. Do NOT dispose of batteries in household trash or incinerate.

   b) Even used batteries may cause severe injury or death.

   c) Call a local poison control center for treatment information.

   d) The compatible battery type is CR2450.

   e) The nominal battery voltage is 3.0 VDC.

   f) Non-rechargeable batteries are not to be recharged.

   g) Do not force discharge, recharge, disassemble, heat above (manufacturer's specified temperature rating of 70 °C) or incinerate. Doing so may result in injury due to venting, leakage or explosion resulting in chemical burns.

2. This product contains a replaceable button/coin cell battery. Heed all safety considerations:

   a) Ensure the batteries are installed correctly according to polarity (+ and -).

   b) Do not mix old and new batteries, different brands or types of batteries, such as alkaline, carbon-zinc, or rechargeable batteries.

   c) Remove and immediately recycle or dispose of batteries from equipment not used for an extended period of time according to local regulations.

   d) Always completely secure the battery compartment. If the battery compartment does not close securely, stop using the product, remove the batteries, and keep them away from children.

©2024 Johnson Outdoors Marine Electronics, Inc.

FEATURES

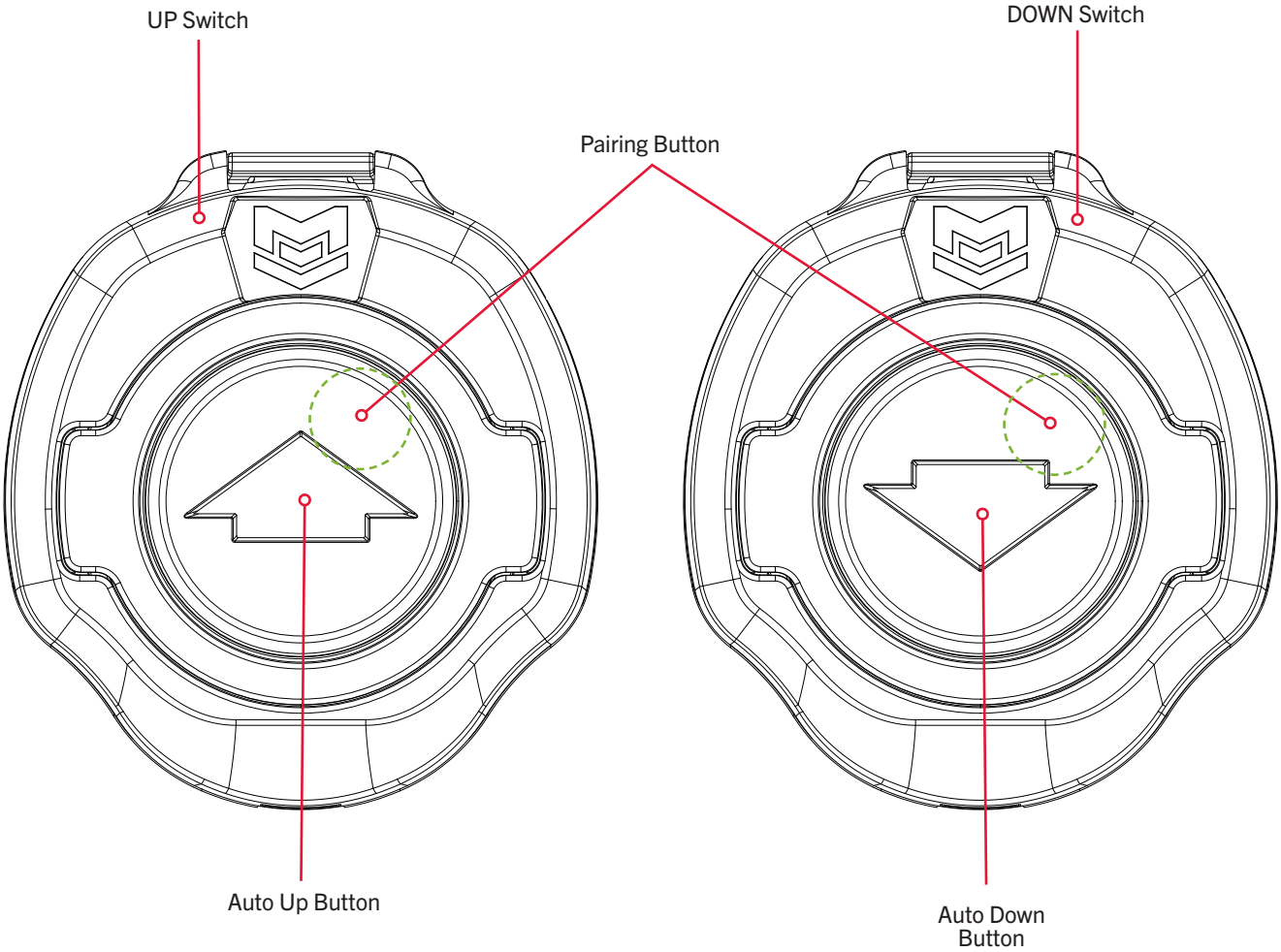

NOTICE: Specifications subject to change without notice. This diagram is for reference only and may differ from your actual Wireless Stomp Switch.

©2024 Johnson Outdoors Marine Electronics, Inc.

INSTALLATION

INSTALLING THE WIRELESS STOMP SWITCH

Your new Wireless Stomp Switch comes complete with all of the hardware you'll need to install it directly to the deck of your boat. Please review the parts list, mounting considerations and tools needed for installation prior to getting started.

INSTALLATION PARTS LIST

Item / Assembly	Part #	Description	Qty.
A	2992532	ASSY, STOMP SWITCH, UP	1
B	2992533	ASSY, STOMP SWITCH, DOWN	1
2	2383455	SCREW-#8 X 1.0" PPH TY AB SS	6
▲	2357151	QCK REF GUIDE,STOMP SWITCH	1
▲	2357150	MANUAL, STOMP SWITCH	1

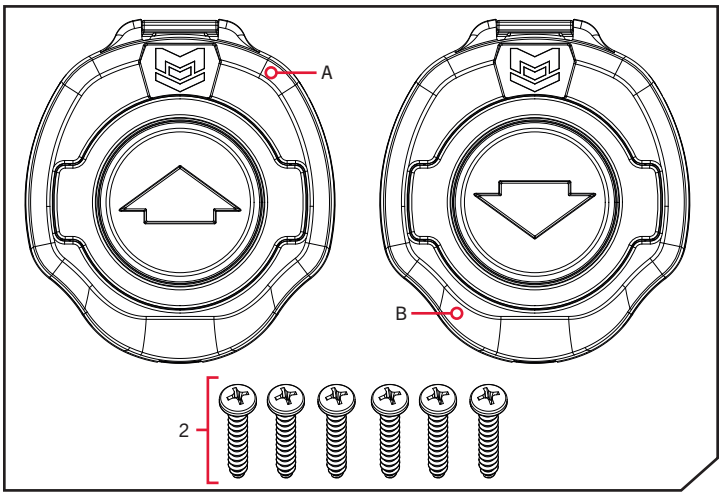

✖ *This part is included in an assembly and cannot be ordered individually.*

▲ *Not shown on Parts Diagram.*

MOUNTING CONSIDERATIONS

Before mounting your Wireless Stomp Switch, please give consideration to the following:

1. Examine your boat to ensure that you will not drill into any obstructions and that the hardware will be accessible for assembly.
2. Make sure the area under the mounting location is flat, clear to drill holes and that the installation hardware will not damage existing components below the mounting surface. It may be necessary to shim or modify the mounting surface under the mounting location to create a flat area for the Wireless Stomp Switch Pedestal to be mounted.
3. Mount the Wireless Stomp Switch in an area that has a clear line of communication with the Talon(s)/Raptor(s) it is intended to control for optimum performance.
4. Mount the Wireless Stomp Switch in an area where it will not become a tripping hazard.

TOOLS AND RESOURCES REQUIRED

- Pencil or similar marking tool
- Drill
- #2 Phillips Driving Bit

©2024 Johnson Outdoors Marine Electronics, Inc.

INSTALLATION

Installing the Wireless Stomp Switch

1

ITEM(S) NEEDED

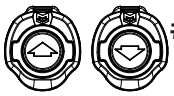

#A or #B x 1

a. Review the Mounting Considerations to determine an acceptable mounting location. Once a location is selected, take the Wireless Stomp Switch Assembly (Assembly #A or B) and remove the Pedestal from the Base by squeezing the Tab on the top side of the Stomp Switch by the molded logo and pulling the Stomp Switch and Pedestal apart.

NOTICE: The Pedestal comes attached to the Wireless Stomp Switch and needs to be removed for installation.

NOTICE: This installation process should be repeated for both Wireless Stomp Switch Assemblies (Assembly #A and B).

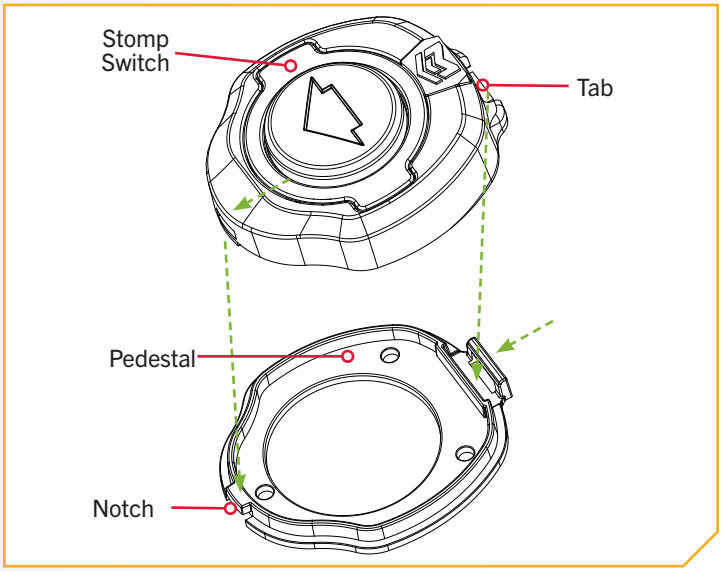

2

b. The Pedestal has three Mounting Holes that are used to secure it to the boat. The bottom side of the Pedestal is smooth. The smooth side should be placed down, towards the boat when the Pedestal is installed. Position the Pedestal at the selected location and mark the Mounting Holes with a pencil or similar marking tool.

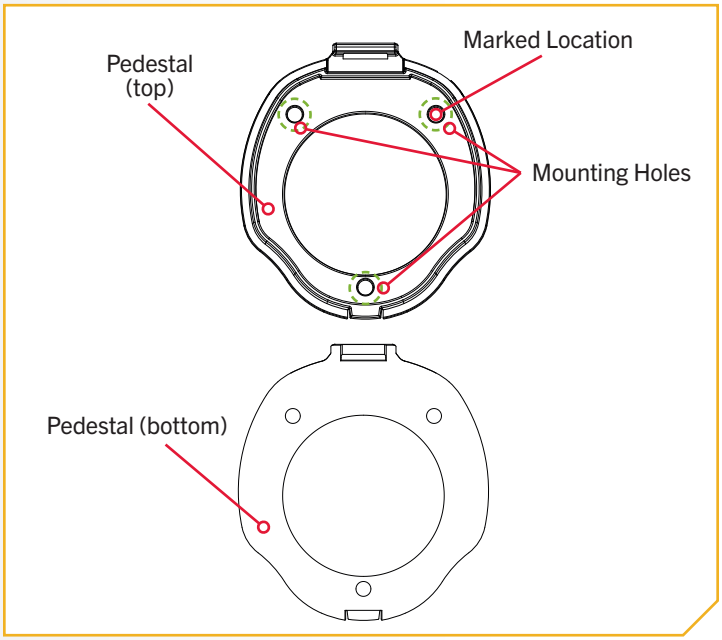

©2024 Johnson Outdoors Marine Electronics, Inc.

INSTALLING THE WIRELESS STOMP SWITCH

3

ITEM(S) NEEDED

#2 x 3

c. Double check the Mounting Location. Take the Screws (Item #2) and place one each in the Mounting Holes of the Pedestal. Make sure the Mounting Holes line up with the Marked Locations and then use a Drill with #2 Phillips Driving Bit to secure the Pedestal to the Deck of the Boat. Do not over-tighten.

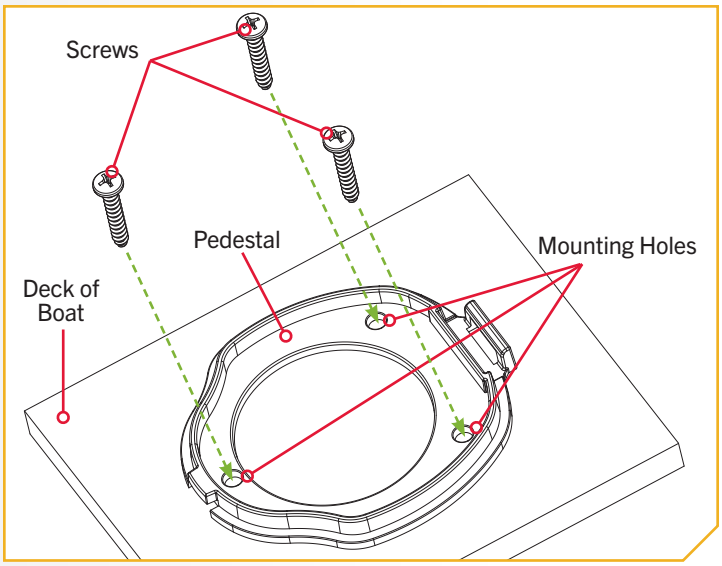

4

d. Once the Pedestal is installed, take the Wireless Stomp Switch and reattach it to the Pedestal. Make sure the Notch on the Pedestal is aligned and then click the Tab in place so that the Wireless Stomp Switch is fully seated into the Pedestal on the Deck of the Boat.

e. Repeat this process for both Wireless Stomp Switch Assemblies.

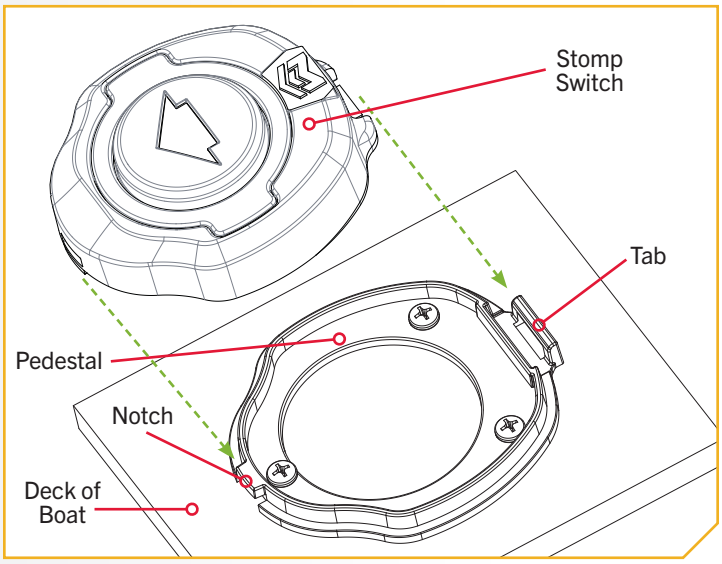

©2024 Johnson Outdoors Marine Electronics, Inc.

PAIRING THE WIRELESS STOMP SWITCH

PAIRING THE WIRELESS STOMP SWITCH

The Wireless Stomp Switch can be paired to control either a Bluetooth® enabled Talon or Raptor. Use the top right portion of either the Up Button or Down Button to pair each Wireless Stomp Switch. Each should be paired, so be sure to repeat the process for both the UP and DOWN Stomp Switch. The Talon/Rator should be up-to-date to successfully pair.

NOTICE: Make sure the software on your Shallow Water Anchor is up to date before pairing it to the Wireless Stomp Switch. For specific instruction on updating your anchor, please see the Owner's Manual online at minnkota.johnsonoutdoors.com.

PAIRING WITH A TALON

Pairing a Wireless Stomp Switch to a Single Talon

1

a. Retract the anchor on the Talon by pressing the Up button on the Talon Indicator Panel.

b. Once the Talon is fully retracted, select a Wireless Stomp Switch to pair. Press and hold the Pairing Button (or) on the Wireless Stomp Switch for at least 5 seconds. It must be the top right corner to initiate pairing. The three red LED's under the button will begin to scroll in a clockwise direction to indicate the switch is in Pairing Mode.

c. Immediately press and hold the Up button and the Down button simultaneously on the Indicator Panel on the Talon. The Depth Indication LEDs on the Indicator Panel of the Talon will begin to scroll. Once the LEDs are scrolling release the buttons on the Indicator Panel. The Talon and Wireless Stomp Switch will go into Pairing Mode for 30 seconds. If a signal with three fast beeps occurs, the Talon and Wireless Stomp Switch have successfully paired. If 30 seconds pass while in Pairing Mode and they do not successfully pair, an error tone will sound indicating that the pairing was not successful, and the Wireless Stomp Switch will not be able to control the Talon.

d. If the Pair is unsuccessful, repeat the process.

e. Repeat the complete pairing process for both Wireless Stomp Switches.

NOTICE: Each Wireless Stomp Switch needs to be paired individually. Complete the pairing process for each Wireless Stomp Switch before moving to the other. When pressing the Pairing Button, press the top right corner of the Pairing Button and hold on for 5 seconds.

1a

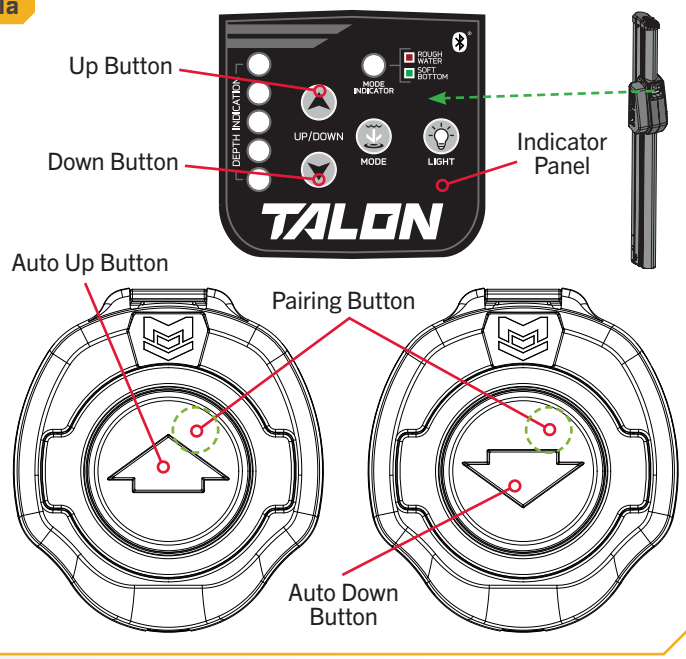

Pairing a Wireless Stomp Switch to Two Talons

In order to Pair a Wireless Stomp Switch to the Talon, please be sure to first Pair the Talons together. When two Bluetooth® Talons are Paired together, the Wireless Stomp Switch that was Paired to an individual Talon will operate both Talons. Please see the "Pairing

NOTICE: For instructions on how to pair two Talons and assign their Port and/or Starboard mounting locations, please refer to your Talon Owner's Manual.

©2024 Johnson Outdoors Marine Electronics, Inc.

PAIRING THE WIRELESS STOMP SWITCH

Two Talons and Programming the Mounting Location" section of the Talon Owner's Manual. If the two Talons are already Paired together, a Wireless Stomp Switch can be Paired to either Talon. When the Pairing process is complete, the Wireless Stomp Switch will be able to control both Talons.

PAIRING WITH A RAPTOR

Pairing a Wireless Stomp Switch to a Single Raptor

1

a. Select a Wireless Stomp Switch to pair. Press and hold the Pairing Button (⇧ or ⇩) on the Wireless Stomp Switch for at least 5 seconds. It must be the top right corner to initiate pairing. The three red LED's ● under the button will begin to scroll in a clockwise direction to indicate the switch is in Pairing Mode.

b. Immediately press the Pair ○ button on the Indicator Panel located on the Raptor Pump Assembly. The PAIR/Maintenance LED will begin to flash ● blue. The Raptor and Wireless Stomp Switch will go into Pairing Mode for 30 seconds. If a signal with three fast beeps from the Pump Assembly occurs, the Raptor and Wireless Stomp Switch have successfully paired. If 30 seconds pass while in Pairing Mode and they do not successfully pair, a chirp will sound from the Pump Assembly, signaling that the Pairing has timed out.

c. If the Pair is unsuccessful, repeat the process.

d. Repeat the complete pairing process for both Wireless Stomp Switches.

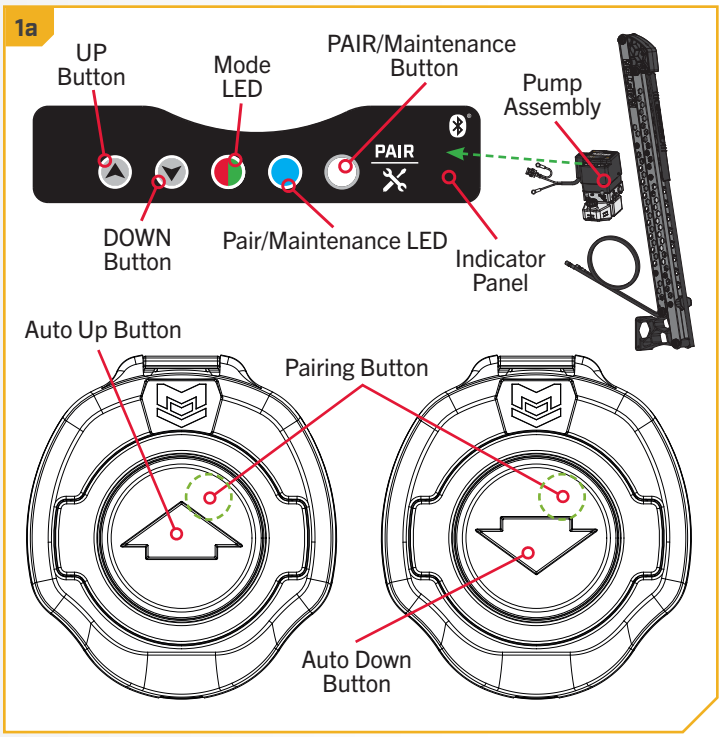

Pairing a Wireless Stomp Switch to Two Raptors

In order to Pair a Wireless Stomp Switch to the Raptor, please be sure to first Pair the Raptors together. When two Raptors are Paired together, any Wireless Stomp Switch that was Paired to an individual Raptor will no longer be Paired. Please see the "Pairing Two Raptors and Programming the Mounting Location" section of the Raptor Owner's Manual. If the two Raptors are already Paired together, a Wireless Stomp Switch can be Paired to either Raptor. When the Pairing process is complete, the Wireless Stomp Switch will be able to control both Raptors.

NOTICE: For instructions on how to pair two Raptors and assign their Port and/or Starboard mounting locations, please refer to your Raptor Owner's Manual.

©2024 Johnson Outdoors Marine Electronics, Inc.

USING THE WIRELESS STOMP SWITCH

CONTROLLING THE ANCHOR WITH THE WIRELESS STOMP SWITCH

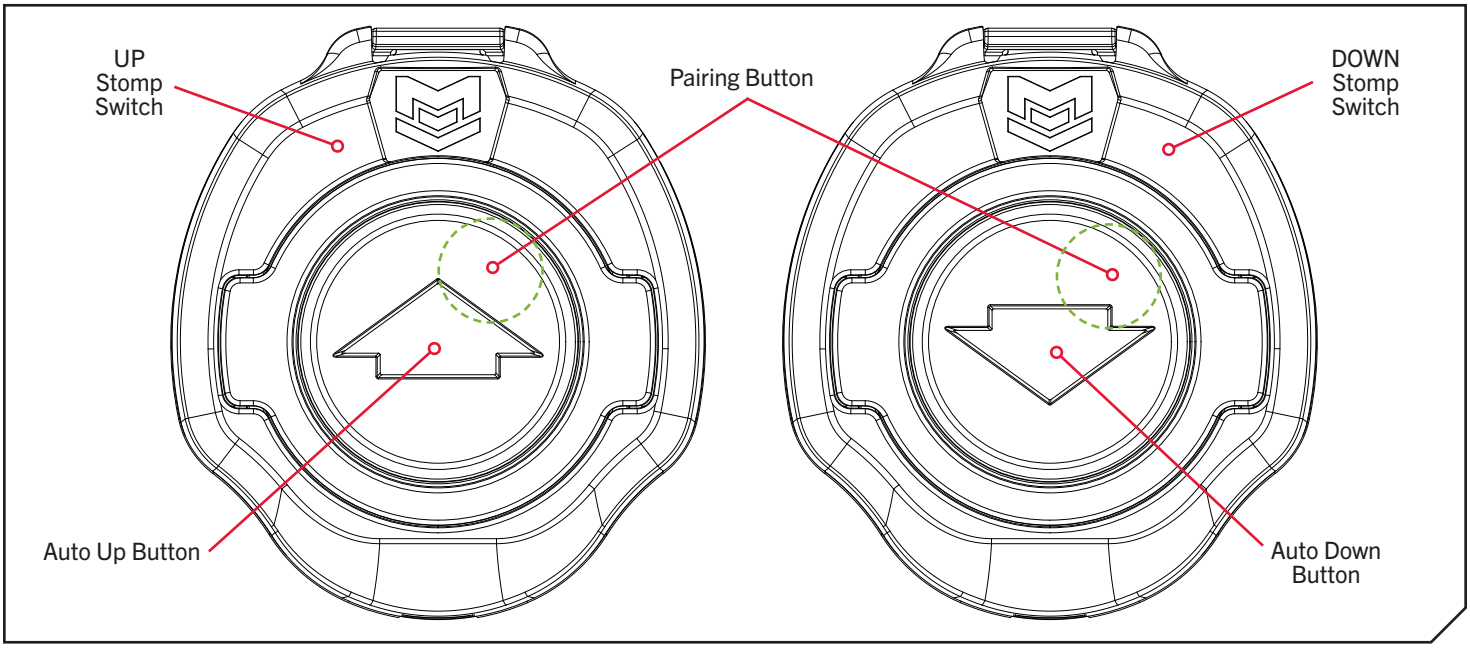

Auto Up Button/ Pairing Button

Single press to AUTO retract the anchor. For the Raptor anchor, press and hold to continually retract. The Raptor will continue to retract when the button is held until the button is released. The top right corner of this button is used to pair the Wireless Stomp Switch to a Talon or Raptor.

Auto Down Button/ Pairing Button

Double press to AUTO deploy the anchor. For the Raptor anchor, single press and hold to continually deploy. The Raptor will continue to deploy when the button is held until it reaches its full range of operation or until the button is released. The top right corner of this button is used to pair the Wireless Stomp Switch to a Talon or Raptor.

©2024 Johnson Outdoors Marine Electronics, Inc.

CONTROLLING A TALON

Deploy the Talon from the Wireless Stomp Switch

Use the Down button on the DOWN Stomp Switch to deploy the Talon anchor.

1

a. To deploy the Talon, double press the Down button on the DOWN Stomp Switch.

NOTICE: The three red LED's under the button will begin to scroll in a clockwise direction to indicate the switch is executing the command.

b. While the anchor is deploying, the action can be paused on the DOWN Stomp Switch by pressing the Down button again.

c. The paused deployment can be resumed by double pressing the Down button again.

d. Once the deploying anchor gets to its full length of travel or comes in contact with the bottom, it will go through an anchoring sequence determined by the current Mode and then stop.

NOTICE: When two Talons are paired, the anchor for both Talons will deploy.

NOTICE: You do not need to hold the button to keep the Talon deploying. The Talon will automatically continue to deploy when the button is double pressed until it has reached its full deployment, received input to stop or anchors to the bottom.

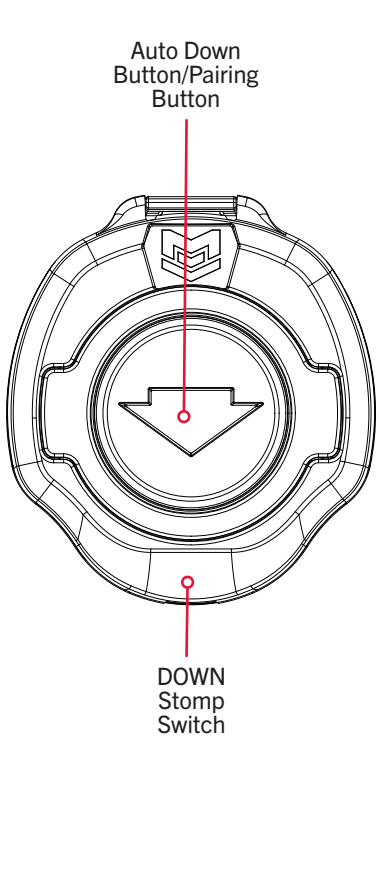

⚠ WARNING

Take care that neither you nor other persons approach the Talon too closely, while operating, neither with body parts nor with objects. The Talon is powerful and may endanger or injure you or others. While the Talon is operating, watch out for persons swimming and for floating objects. Persons who lack the ability to run the Talon or whose reactions are impaired by alcohol, drugs, medication, or other substances are not permitted to use this product.

©2024 Johnson Outdoors Marine Electronics, Inc.

Retracting the Talon from the Wireless Stomp Switch

Use the Up button on the Wireless Stomp Switch to retract the Talon anchor.

1

a. To retract the Talon, press the Up button on the UP Stomp Switch.

NOTICE: The three red LED's under the button will begin to scroll in a clockwise direction to indicate the switch is executing the command.

b. While the anchor is retracting, the action can be paused on the UP Stomp Switch by pressing the Up button.

c. The paused retraction can be resumed by pressing the Up button again.

d. Once the retracting anchor on the Talon gets to its full retraction it will stop. If the Talon is already fully retracted and the Up button is pressed again, an error tone will sound.

NOTICE: You do not need to press and hold the button to keep the anchor retracting. The Talon will automatically continue to retract when the button is pressed until the Talon is either fully retracted or receives input to stop.

NOTICE: When two Talons are paired, the anchor for both Talons will retract.

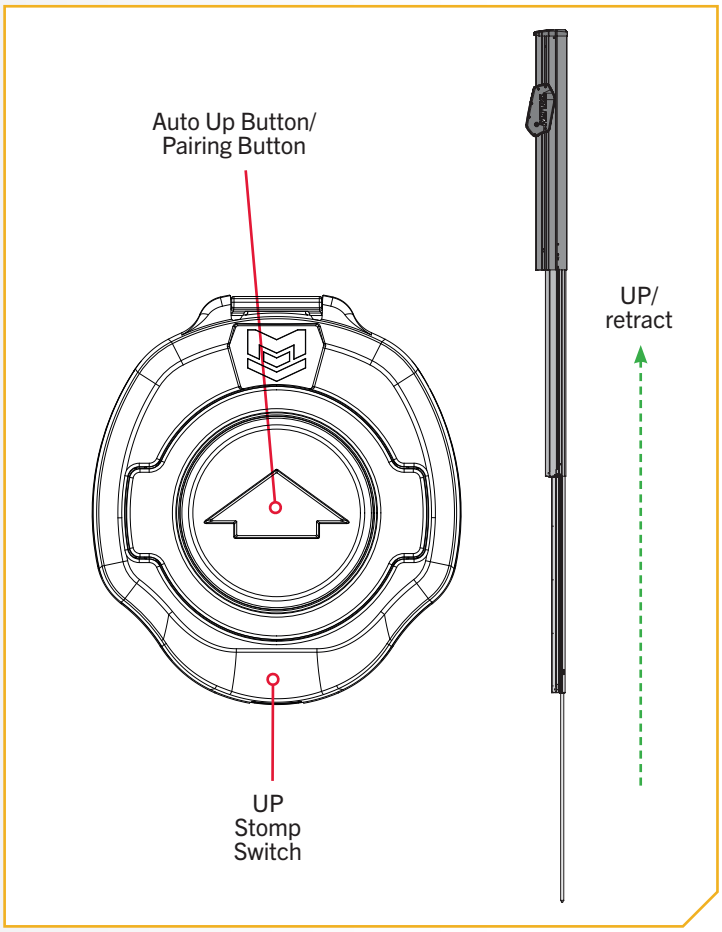

⚠ CAUTION

Be sure that the Talon is clear of obstructions and persons while retracting. The spaces between the 3 stages of the Talons can create a pinch point. Do not come in contact with the Talon while it is retracting to avoid the pinch point.

©2024 Johnson Outdoors Marine Electronics, Inc.

CONTROLLING A RAPTOR

Deploy the Raptor from the Wireless Stomp Switch

Use the Down button on the DOWN Stomp Switch to deploy the Raptor anchor.

1

a. To AUTO deploy the Raptor, double press and then release the Down button on the DOWN Stomp Switch. To CONTINUALLY deploy the Raptor, press and hold the Down button.

b. While AUTO deploying, the action can be paused by pressing the Down button again. While the anchor is CONTINUALLY deploying, the action can be paused on the DOWN Stomp Switch by releasing the Down Button.

NOTICE: The three red LED's under the button will begin to scroll in a clockwise direction to indicate the switch is executing an AUTO deploy command.

c. The paused deployment can be resumed by pressing the Down button again in the same manner.

d. If CONTINUALLY deploying the Raptor, and the anchor gets to its full length of travel, it will stop. If AUTO deploying the anchor, once the deploying anchor gets to its full length of travel or comes in contact with the bottom, it will go through an anchoring sequence determined by the current Mode and then stop.

NOTICE: When two Raptors are paired, both Raptors will deploy.

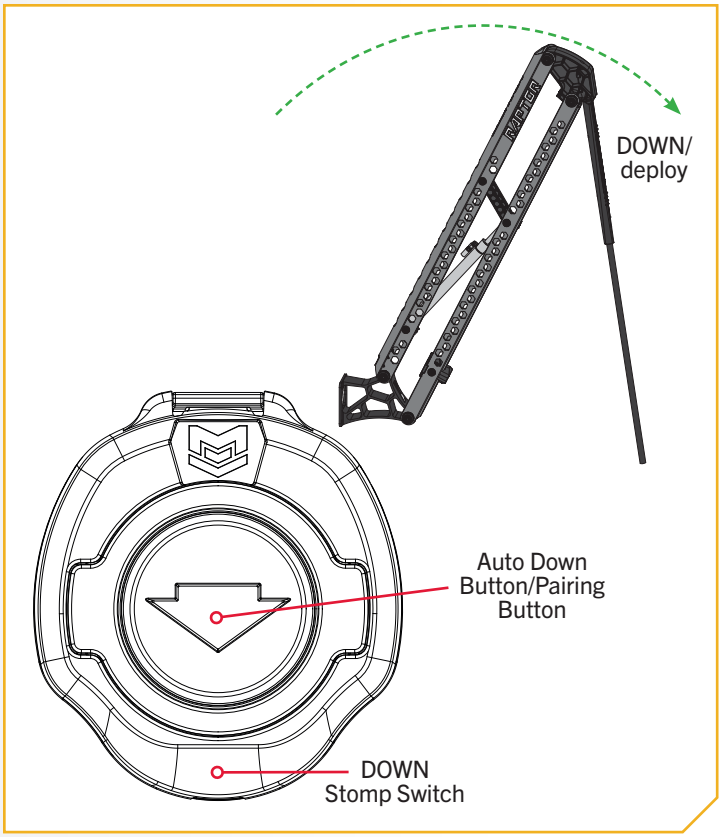

WARNING

Be sure that the Raptor is clear of obstructions and persons while deploying or retracting. Take care that neither you nor other persons approach the Raptor too closely while operating, neither with body parts nor with objects. The Raptor is powerful and may endanger or injure you or others. While the Raptor is operating, watch out for persons swimming and for floating objects. Persons who lack the ability to run the Raptor or whose reactions are impaired by alcohol, drugs, medication, or other substances are not permitted to use this product.

CAUTION

The spaces between the Outer Arm, Inner Arm, Spike and brackets of the Raptor can create a pinch point. Do not come in contact with an area of the Raptor that may cause a pinch point while it is moving in any direction to avoid the risk.

©2024 Johnson Outdoors Marine Electronics, Inc.

Retracting the Raptor from the Wireless Stomp Switch

Use the Up button on the UP Stomp Switch to retract the Raptor anchor.

1

a. To AUTO retract the Raptor, press and then release the Up button on the UP Stomp Switch. To CONTINUALLY retract the Raptor, press and hold the Up button.

b. While AUTO retracting, the action can be paused by either pressing the Up button again, or by pressing the Down button. While the anchor is CONTINUALLY retracting, the action can be paused on the UP Stomp Switch by releasing the Up button.

NOTICE: The three red LED's under the button will begin to scroll in a clockwise direction to indicate the switch is executing an AUTO retract command.

c. The paused retraction can be resumed by pressing the Up button again in the same manner.

d. If AUTO retracting, the anchor will stop when the anchor is fully retracted. If CONTINUALLY retracting the button should be released when the anchor is fully retracted.

NOTICE: When two Raptors are paired, both Raptors will retract.

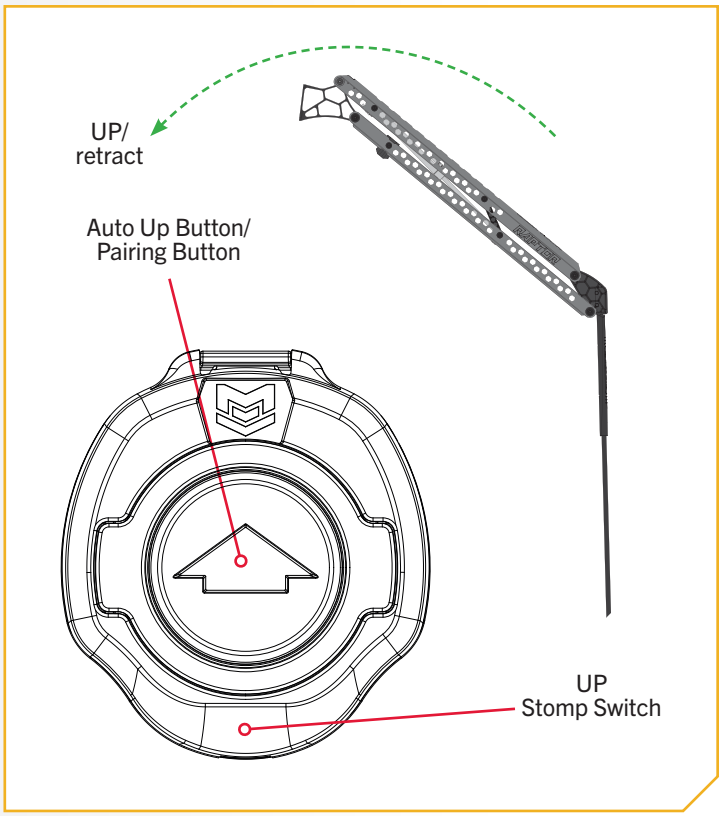

WARNING

Be sure that the Raptor is clear of obstructions and persons while deploying or retracting. Take care that neither you nor other persons approach the Raptor too closely, while operating, neither with body parts nor with objects. The Raptor is powerful and may endanger or injure you or others. While the Raptor is operating, watch out for persons swimming and for floating objects. Persons who lack the ability to run the Raptor or whose reactions are impaired by alcohol, drugs, medication, or other substances are not permitted to use this product.

CAUTION

The spaces between the Outer Arm, Inner Arm, Spike and brackets of the Raptor can create a pinch point. Do not come in contact with an area of the Raptor that may cause a pinch point while it is moving in any direction to avoid the risk.

©2024 Johnson Outdoors Marine Electronics, Inc.

SERVICE & MAINTENANCE

⚠ CAUTION

Before beginning any maintenance work, disconnect the Talon/Raptor from the battery, or if connected to a battery selector switch or power disconnect switch, make sure that it is turned to the "off" position. Failure to disconnect power during maintenance work may result in shock, unexpected operation and/or injury. Minn Kota recommends having the Talon/Raptor serviced by an qualified marine technician at an Authorized Service Center.

REPLACING THE WIRELESS STOMP SWITCH BATTERY

TOOLS AND RESOURCES REQUIRED ❯

- Large Coin

INSTALLATION ❯

⚠ WARNING

Do not ingest battery. Chemical Burn Hazard.

⚠ WARNING

[The wireless stomp switch(es) supplied with] This product contains a coin/button cell battery. If the coin/button cell battery is swallowed, it can cause severe internal burns in just 2 hours and can lead to death.

⚠ WARNING

Keep new and used batteries away from children. If the battery compartment does not close securely, stop using the product and keep it away from children. If you think batteries might have been swallowed or placed inside any part of the body, seek immediate medical attention.

©2024 Johnson Outdoors Marine Electronics, Inc.

1

a. Ensure hands are clean, dry, and static-free. Temporarily ground yourself by touching a grounded metal object to discharge any static electricity in the body.

⚠ CAUTION

Static electricity can damage the circuit board. Before beginning the remote battery replacement, discharge any static electricity by touching a grounded metal object.

b. With the Wireless Stomp Switch upside down, use a large coin to rotate the Battery Cover counterclockwise to remove it.

NOTICE: The battery for the Wireless Stomp Switch may be replaced with or without the Pedestal attached.

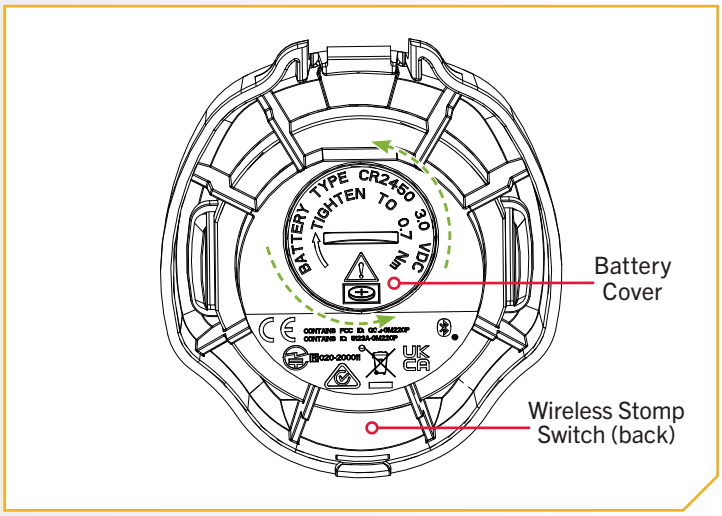

2

c. Remove the Battery Cover, then the old battery, and replace it with a new CR2450 coin cell battery. Note the proper polarity of the battery.

NOTICE: The replacement battery must be a model CR2450 coin cell type. Minn Kota strongly recommends using a high-quality battery. The positive (+) of the battery should be facing toward the Battery Cover.

⚠ WARNING

THIS PRODUCT CONTAINS A BUTTON BATTERY.
If swallowed, a lithium button battery can cause severe or fatal injuries within two hours. Keep batteries out of reach of children. If you think batteries may have been swallowed or placed inside any part of the body, seek immediate medical attention.

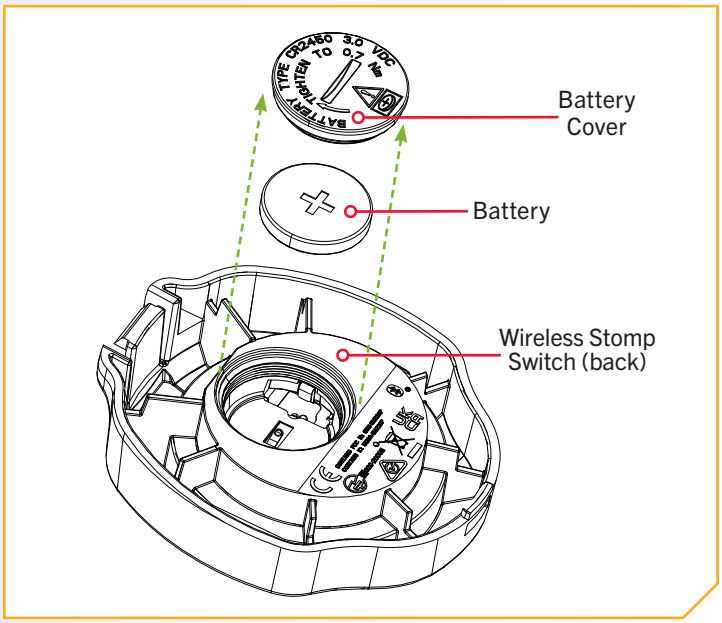

©2024 Johnson Outdoors Marine Electronics, Inc.

REPLACING THE WIRELESS STOMP SWITCH BATTERY

3

d. Ensure the rubber O-ring is seated correctly on the underside of the Battery Cover. Replace the Battery Cover.

e. Press the Battery Cover down and rotate it clockwise for two full turns. Continue to turn and tighten the Battery Cover to 0.7 Nm.

3d

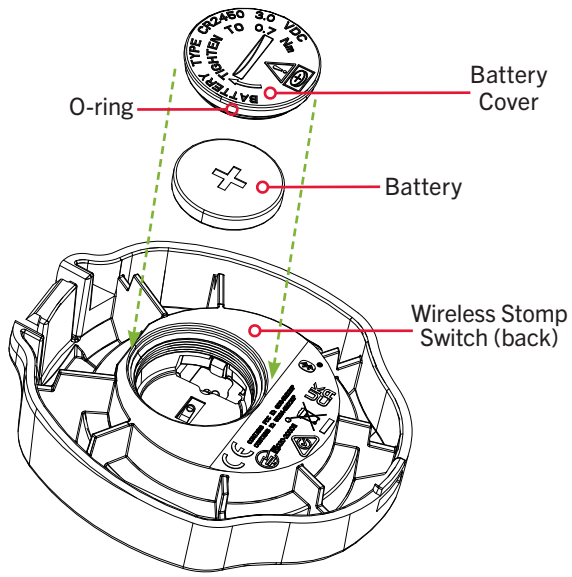

3e

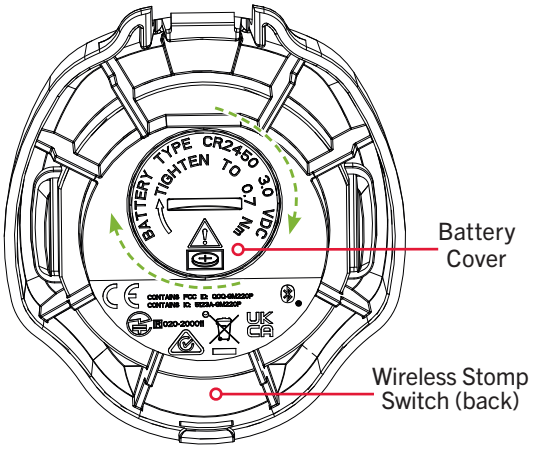

⚠ WARNING

Keep new and used batteries away from children. If the battery compartment does not close securely, stop using the product and keep it away from children. If you think batteries might have been swallowed or placed inside any part of the body, seek immediate medical attention.

©2024 Johnson Outdoors Marine Electronics, Inc.

CLEARING PAIRED TALONS/RAPTORS FROM THE WIRELESS STOMP SWITCH

The Wireless Stomp Switch was designed so that all paired Talons/Raptors can be cleared from memory. Each Wireless Stomp Switch should be cleared, so be sure to repeat the process for both the UP and DOWN Stomp Switch.

1

a. Select a Wireless Stomp Switch to clear. Press and hold the Pairing Button (⌃ or ⌄) on the Wireless Stomp Switch for at least 5 seconds. It must be the top right corner to initiate pairing. The three red LED's ● under the button will begin to scroll in a clockwise direction to indicate the switch is in Pairing Mode.

b. The Wireless Stomp Switch will go into Pairing Mode for 30 seconds. Once Pairing times out all Talon(s)/Raptor(s) will be cleared.

c. Repeat the complete clearing process for both Wireless Stomp Switches.

NOTICE: Putting the Wireless Stomp Switch into Pairing Mode, even if it is accidental, without Pairing the Wireless Stomp Switch to a Talon(s)/Raptor (s) will clear all paired Talon(s)/Raptor(s).

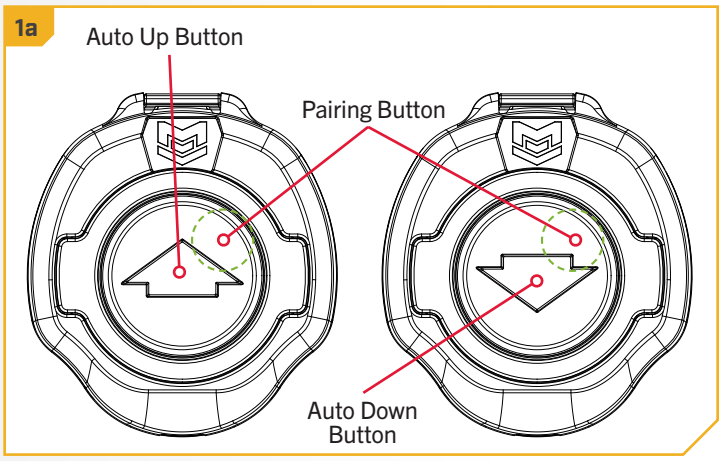

©2024 Johnson Outdoors Marine Electronics, Inc.

FOR FURTHER TROUBLESHOOTING AND REPAIR

We offer several options to help you troubleshoot and/or repair your product. Please read through the options listed below.

Buy Parts Online

You can buy parts on-line directly from our website at minnkota.johnsonoutdoors.com. From screws to sideplates, you can order replacement parts for your Minn Kota products.

Frequently Asked Questions

Find answers to general inquiries, battery and rigging installation, and networking scenarios. We have FAQs available on our website at minnkota.johnsonoutdoors.com to help answer all of your Minn Kota questions.

Call Us (for U.S. and Canada)

Our consumer service representatives are available Monday – Friday between 7:00 a.m. – 4:30 p.m. CST at 800-227-6433. If you are calling to order parts, please have the 11-character serial number from your product, specific part numbers, and credit card information available. This will help expedite your call and allow us to provide you with the best consumer service possible. You can reference the parts list located in your manual to identify the specific part numbers.

Contact Us

You can contact our consumer service department with questions regarding your Minn Kota products. To inquire, visit minnkota.johnsonoutdoors.com.

Authorized Service Centers

Minn Kota has over 800 authorized service centers in the United States and Canada where you can purchase parts or get your products repaired. Please visit our website to locate a service center in your area.

NOTICE: There are no serviceable components inside the Wireless Stomp Switch.

Scan to visit Minn Kota service online.

©2024 Johnson Outdoors Marine Electronics, Inc.

COMPLIANCE STATEMENTS

ENVIRONMENTAL COMPLIANCE STATEMENT

It is the intention of JOME to be a responsible corporate citizen, operating in compliance with known and applicable environmental regulations, and a good neighbor in the communities where we make or sell our products.

WEEE DIRECTIVE

EU Directive 2002/96/EC “Waste of Electrical and Electronic Equipment Directive (WEEE)” impacts most distributors, sellers, and manufacturers of consumer electronics in the European Union. The WEEE Directive requires the producer of consumer electronics to take responsibility for the management of waste from their products to achieve environmentally responsible disposal during the product life cycle.

WEEE compliance may not be required in your location for electrical & electronic equipment (EEE), nor may it be required for EEE designed and intended as fixed or temporary installation in transportation vehicles such as automobiles, aircraft, and boats. In some European Union member states, these vehicles are considered outside of the scope of the Directive, and EEE for those applications can be considered excluded from the WEEE Directive requirement.

This symbol (WEEE wheelie bin) on product indicates the product must not be disposed of with other household refuse. It must be disposed of and collected for recycling and recovery of waste EEE. Johnson Outdoors Inc. will mark all EEE products in accordance with the WEEE Directive. It is our goal to comply in the collection, treatment, recovery, and environmentally sound disposal of those products; however, these requirements do vary within European Union member states. For more information about where you should dispose of your waste equipment for recycling and recovery and/or your European Union member state requirements, please contact your dealer or distributor from which your product was purchased.

DISPOSAL

Minn Kota Raptors are not subject to the disposal regulations EAG-VO (electric devices directive) that implements the WEEE directive. Nevertheless never dispose of your Minn Kota Raptor in a garbage bin but at the proper place of collection of your local town council.

Never dispose of battery in a garbage bin. Comply with the disposal directions of the manufacturer or his representative and dispose of them at the proper place of collection of your local town council.

REGULATORY COMPLIANCE INFORMATION

Wireless Stomp Switch

WIRELESS STOMP SWITCH : 2992530 & 2992531

- Contains FCC ID: QOQBLE121LR
- Contains IC: 5123A-BGTBLE121LR

R209-J00111

OR

- Contains IC: 5123A-GM220P
- Contains FCC ID: QOQ-GM220P

R020-200011

©2024 Johnson Outdoors Marine Electronics, Inc.

COMPLIANCE STATEMENTS

FCC COMPLIANCE

This device complies with Part 15 of the FCC rules. **Operation is subject to the following two conditions:**

1. This device may not cause harmful interference.
2. This device must accept any interference that may be received, including interference that may cause undesired operation.

Changes or modifications not expressly approved by Johnson Outdoors Marine Electronics, Inc. could void the user's authority to operate this equipment.

NOTICE: This equipment has been tested and found to comply with the limits for a Class B digital device, pursuant to part 15 of the FCC Rules. These limits are designed to provide reasonable protection against harmful interference in a residential installation. This equipment generates, uses and can radiate radio frequency energy and, if not installed and used in accordance with the instructions, may cause harmful interference to radio communications. However, there is no guarantee that interference will not occur in a particular installation. **If this equipment does cause harmful interference to radio or television reception, which can be determined by turning the equipment off and on, the user is encouraged to try to correct the interference by one or more of the following measures:**

- Reorient or relocate the receiving antenna.
- Increase the separation between the equipment and receiver.
- Connect the equipment into an outlet on a circuit different from that to which the receiver is connected.
- Consult the dealer or an experienced radio/TV technician for help.

INDUSTRY CANADA COMPLIANCE

This product meets the applicable Industry Canada technical specifications. Operation is subject to the following two conditions: (1) this device may not cause interference, and (2) this device must accept any interference, including interference that may cause undesired operation of the device.

Changes or modifications not expressly approved by Johnson Outdoors Marine Electronics, Inc. could void the user's authority to operate this equipment.

ENVIRONMENTAL RATINGS

Ambient operating temperature range: -10C to 50C
Ambient operating humidity range: 5% to 95%
Maximum operating altitude: 10,000 feet

RADIO OPERATION

CONTROLLER

- Frequency band: 2402 MHz to 2480 MHz
- Maximum RF power transmitted: +10 dBm

WIRELESS STOMP SWITCH

- Frequency band: 2402 MHz to 2480 MHz
- Maximum RF power transmitted: +10 dBm

TRADEMARKS

Minn Kota®, i-Pilot® and i-Pilot® Link™ are trademarked by or registered trademarks of Johnson Outdoors Marine Electronics, Inc.

The Bluetooth® word mark and logos are registered trademarks owned by Bluetooth SIG, Inc. and any use of such marks by Johnson Outdoors Inc is under license. Other trademarks and trade names are those of their respective owners.

©2024 Johnson Outdoors Marine Electronics, Inc.

PARTS DIAGRAM & PARTS LIST

WIRELESS STOMP SWITCH

The parts diagram and parts list provide Minn Kota® WEEE compliance disassembly instructions. For more information about where you should dispose of your waste equipment for recycling and recovery and/or your European Union member state requirements, please contact your dealer or distributor from which your product was purchased. Tools required, but not limited to: flat head screwdriver, Phillips screwdriver, socket set, pliers, wire cutters.

Wireless Stomp Switch Parts Diagram

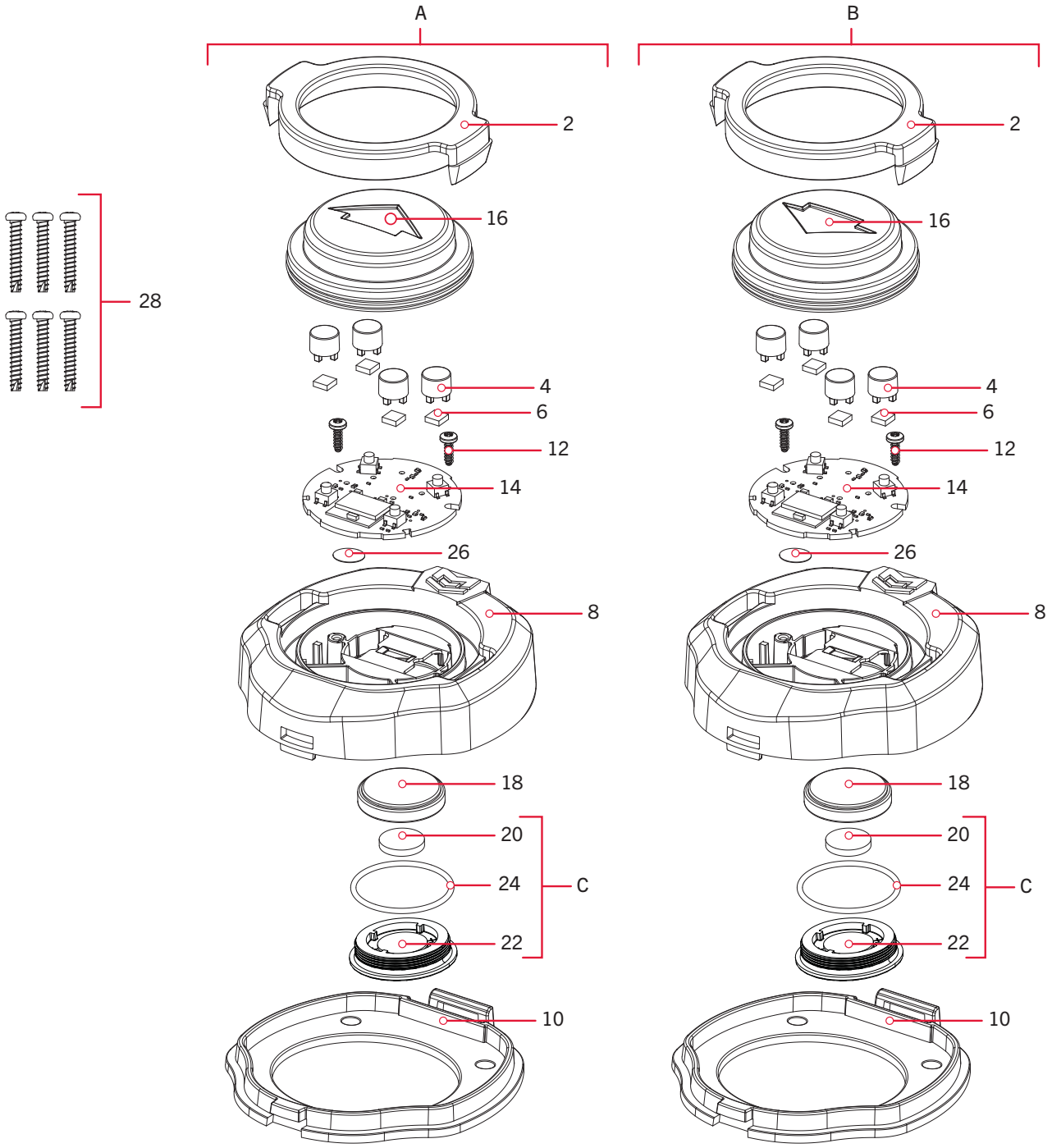

©2024 Johnson Outdoors Marine Electronics, Inc.

Wireless Stomp Switch Parts List

Assembly	Part #	Description	Quantity
A	2992532	ASSY, STOMP SWITCH, UP	1
B	2992533	ASSY, STOMP SWITCH, DOWN	1
C	2886424	COVER ASY, BATTERY COMP 3 TURN	1
Item	**Part #**	**Description**	**Quantity**
2	✖	CASE COVER, STOMP SWITCH	1
4	✖	SWITCH CAP, STOMP SWITCH	4
6	✖	FOAM-SWITCH CAP,STMP SWTCH	4
8	✖	CASE,REAR,STOMP SWTCH,GECKO	1
10	2352515	PEDESTAL,STOMP SWITCH	1
12	✖	SCREW-2.5MMx8MM DELTA PT TORX	2
14	✖	PCB ASM, STOMP SWITCH, UP	1
	✖	PCB ASM, STOMP SWITCH,DOWN	1
16	✖	KEYPAD, STOMP SWITCH	1
18	✖	BATTERY CR2450	1
20	✖	PAD-FOAM, I-PILOT 1.5	1
22	✖	COVER, BATTERY	1
24	✖	GASKET,BATTERY COMPARTMENT	1
26	✖	VENT PATCH, YELLOW, .35" DIA	1
28	2383455	SCREW-#8 X 1.0" PPH TY AB SS	6
▲	2357151	QCK REF GUIDE,STOMP SWITCH	1
▲	2357150	MANUAL, STOMP SWITCH	1

✖ *This part is included in an assembly and cannot be ordered individually.*

▲ *Not shown on Parts Diagram.*

©2024 Johnson Outdoors Marine Electronics, Inc.

NOTES

©2024 Johnson Outdoors Marine Electronics, Inc.

RECOMMENDED ACCESSORIES

RAPTOR MOUNTING ADAPTER BRACKETS

Raptor mounting brackets come in a variety of configurations to meet your mounting needs. They feature a light weight, aluminum construction for superior strength. Constructed with a powder coated exterior for corrosion resistance and include stainless steel mounting hardware. All brackets include a 5-year warranty.

DIRECT MOUNT ANGLE BRACKET

In direct transom mount applications, maximizes holding power by providing optimal angle for Raptor deployment.

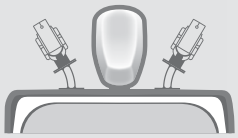

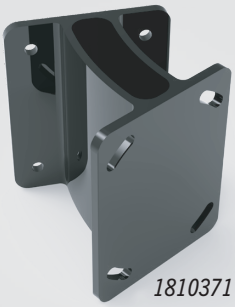

1810371

3" SETBACK BRACKET

Provides 3" of additional setback to all mounting applications where specific clearances are required.

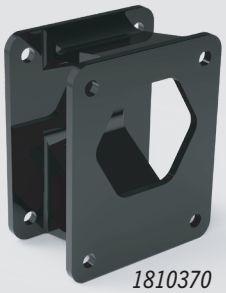

1810370

UNIVERSAL SANDWICH ADAPTER

Mounts between your jack plate and transom or between the outboard and transom, for use in port or starboard applications.

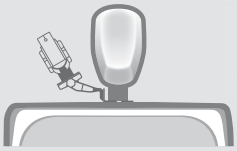

1810372

JACK PLATE BRACKETS

Mounts directly to your jack plate on the Port or Starboard side of your boat. Comes in a 4" or 6" rise.

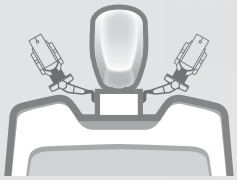

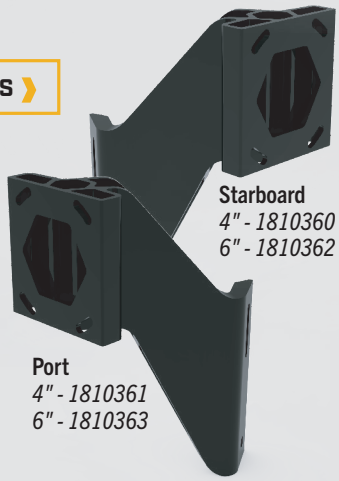

Starboard
4" - 1810360
6" - 1810362

Port
4" - 1810361
6" - 1810363

ON-BOARD & PORTABLE BATTERY CHARGERS

Stop buying new batteries and start taking care of the ones you've got. An inaccurate charger can actually damage your battery over time – creating shorter run times and shorter overall life. Digitally controlled Minn Kota chargers are designed to provide a fast and precise charge that protect and extend battery life.

MK212PCL

MK210D

MK110PD

MINN KOTA®

minnkota.johnsonoutdoors.com

Minn Kota Consumer & Technical Service
Johnson Outdoors Marine Electronics, Inc.
PO Box 8129
Mankato, MN 56001

121 Power Drive
Mankato, MN 56001
Phone (800) 227-6433
Fax (800) 527-4464

JOHNSON OUTDOORS

©2024 Johnson Outdoors Marine Electronics, Inc.
All rights reserved.

Part #2357150 ECN 45048 Rev G 10/24

MINN KOTA®

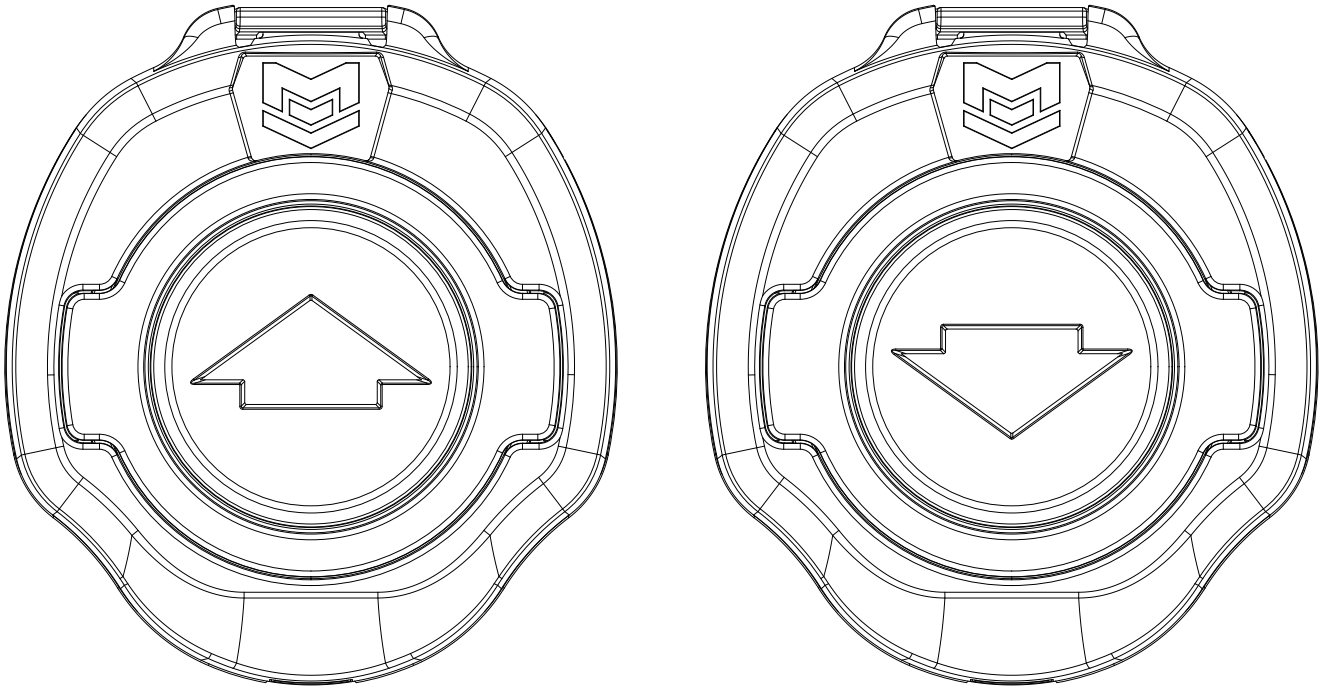

COMMUTATEUR À PRESSION SANS FIL

POUR ANCRES POUR EAUX PEU PROFONDES TALON ET RAPTOR

Manuel du propriétaire

Compatible avec les systèmes Talon et Raptor compatibles avec Bluetooth[MD] uniquement.

PRÉSENTATION

MERCI

Merci d'avoir acheté le commutateur à pression sans fil Des fonctions intuitives et un contrôle sans fil vous permettent de lever et baisser facilement le pieu du Talon ou Raptor. Contrôle jusqu'à deux Talon ou deux Raptor, indépendamment ou simultanément, depuis ce commutateur étanche activé par Bluetooth[MD]. Le contrôle sans main vous permet de vous concentrer sur la pêche.

ENREGISTREMENT

N'oubliez pas de conserver votre reçu et d'enregistrer immédiatement votre commutateur à pression sans fil pour Talon. Pour recevoir tous les avantages de la garantie de votre produit, veuillez remplir la carte d'enregistrement et la retourner par la poste. Vous pouvez aussi enregistrer votre produit en ligne sur minnkota.johnsonoutdoors.com/register.

NUMÉRO DE SÉRIE

Le numéro de série à 11 caractères Minn Kota est très important. Cela permet de déterminer le modèle spécifique et l'année de fabrication. Lorsque vous contactez le service à la clientèle ou que vous enregistrez votre article, vous aurez besoin du numéro de série de votre article. Nous vous suggérons d'écrire le numéro de série afin qu'il soit disponible à des fins de référence future.

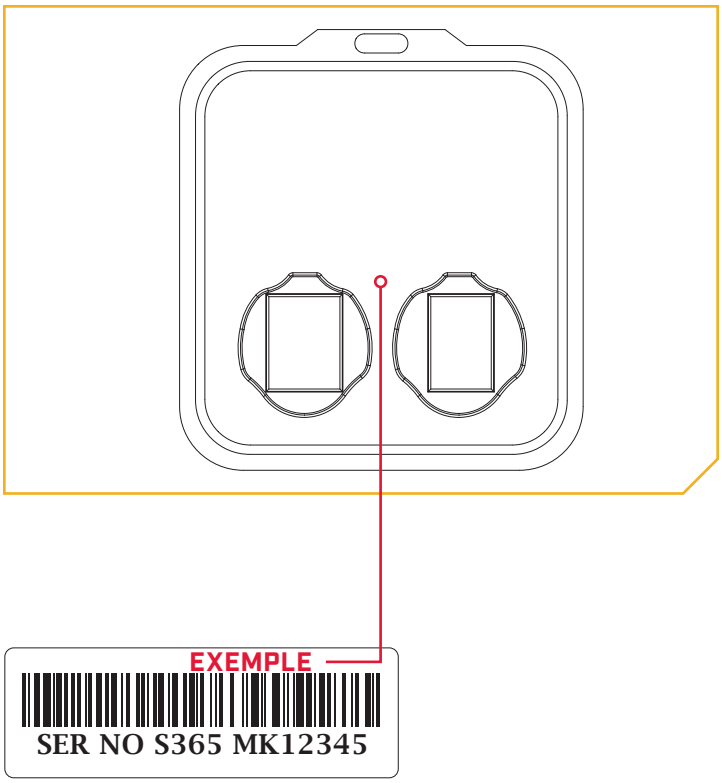

AVIS : Le numéro de série de votre commutateur à pression sans fil se trouve à l'extérieur de l'emballage de la carte. Notez votre numéro de série avant de disposer de l'emballage.

INFORMATION AU SUJET DU COMMUTATEUR À PRESSION SANS FIL
(À des fins de référence par le client seulement)

Modèle : _____

Numéro de série : _____

Date de l'achat : _____

Magasin où l'achat a été effectué : _____

AVIS : Ne retournez pas votre commutateur à pression sans fil au détaillant. Le détaillant n'est pas autorisé à réparer ou à remplacer cette unité. Vous pouvez obtenir du service en appelant Minn Kota au 800 227-6433 ou en retournant votre commutateur à pression sans fil au Centre de service agréé de Minn Kota. Pour obtenir un service au titre de la garantie, veuillez inclure la preuve d'achat, le numéro de série et la date d'achat.

©2024 Johnson Outdoors Marine Electronics, Inc.

CONSIGNES DE SÉCURITÉ

Veuillez lire attentivement le manuel de l'utilisateur. Suivre toutes les instructions et respecter toutes les consignes de sécurité. L'utilisation de cet article n'est autorisée que pour les personnes qui ont lu et compris ces instructions. Les mineurs peuvent utiliser ce moteur uniquement sous la supervision d'un adulte.

⚠ AVERTISSEMENT

Vous seul êtes responsable de la navigation sécuri-taire et prudente de votre bateau ou vaisseau et de vos Talons/Raptors. Ce produit ne vous exonère pas de la responsabilité de naviguer de façon sécuri-taire avec votre bateau. Il peut être dangereux d'utiliser votre Talon/Raptor dans des conditions d'eaux agitées ou turbulentes, comme les courants rapides ou les conditions environnementales chan-geantes. Ne pas déployer le Talon/Raptor en ces conditions, surtout lorsque la topographie subaqua-tique est inconnue. Le défaut de suivre cet avertis-sement pourrait entraîner un fonctionnement inat-tendu ou un défaut de fonctionnement du Ta-lon/Raptor ou de l'ancre, et pourrait entraîner la mort ou une blessure grave. Vous devez éviter les dangers à l'ancrage et toujours assurer une surveil-lance permanente afin que vous puissiez conserver le contrôle approprié de votre bateau. Vous devez toujours être prêt à reprendre le contrôle manuel de votre bateau. Apprenez à utiliser votre produit Minn Kota dans une zone exempte de dangers et d'obstacles.

⚠ AVERTISSEMENT

Le Talon/Raptor doit être débranché de la source d'alimentation lorsqu'il n'est pas utilisé ou lorsqu'il est hors de l'eau. Toujours déconnecter le Talon/Raptor des batteries avant le nettoyage ou la vérification. En cas d'opération imprévue, retirez les câbles d'alimentation de la batterie.

⚠ AVERTISSEMENT

Veillez à ce que ni vous ni d'autres personnes ne vous approchiez trop près du pieu du Talon/Raptor, que ce soit seulement avec une partie du corps ou des objets. Le Talon/Raptor est puissant et pourrait provoquer des situations périlleuses ou des blessures, pour vous ou les autres. Lorsque le Talon/Raptor est en marche, être alerte pour les personnes qui nagent, ou les objets flottants. Les personnes dont la capacité à faire fonctionner le Talon/Raptor est affaiblie par l'alcool, la drogue, les médicaments ou d'autres substances ne sont pas autorisées à utiliser ce produit.

⚠ ATTENTION

Ne jamais laisser le bateau sans surveillance avec le Talon/Raptor comme seule ancre. Le Talon/Raptor n'est pas destiné à fournir l'ancrage principal.

⚠ AVERTISSEMENT

Nous recommandons d'utiliser exclusivement les accessoires approuvés par Johnson Outdoors avec votre Talon/Raptor. L'utilisation d'accessoires non approuvés, y compris pour monter ou contrôler votre produit, pourrait causer des dommages, un fonctionnement inattendu et des blessures. Veillez à utiliser le produit ainsi que les accessoires approuvés, y compris les télécommandes, en toute sécurité et de la manière indiquée pour éviter un fonctionnement accidentel ou inattendu. Ne retirez pas les pièces installées en usine, y compris les couvercles, boîtiers et protections du moteur et des électroniques et des accessoires. Le défaut de respecter cet avertissement pourrait affecter la garantie.

©2024 Johnson Outdoors Marine Electronics, Inc.

⚠ AVERTISSEMENT

- **RISQUE D'INGESTION :** Ce produit contient une pile bouton.
- **La MORT** ou des blessures graves peuvent survenir en cas d'ingestion.
- Une pile bouton avalée peut causer **des brûlures chimiques internes** en aussi peu que **2 heures**.
- **GARDEZ** les piles nouvelles et usagées **HORS DE LA PORTÉE DES ENFANTS**
- **Consultez immédiatement un médecin** si vous soupçonnez qu'une pile a été avalée ou insérée à l'intérieur d'une partie du corps.

1. Ce produit contient une pile bouton. Tenez compte de toutes les considérations de sécurité suivantes :

   a) Retirez et recyclez ou éliminez immédiatement les piles usagées conformément aux règlements locaux et gardez-les hors de la portée des enfants. Ne jetez PAS les piles dans les ordures ménagères et ne les incinérez PAS.

   b) Même les piles usagées peuvent causer des blessures graves ou la mort.

   c) Appelez un centre antipoison local pour obtenir des renseignements sur le traitement.

   d) Le type de pile compatible est CR2450.

   e) La tension nominale de la pile est de 3,0 V c.c.

   f) Les piles non rechargeables ne doivent pas être rechargées.

   g) Ne forcez pas la décharge, ne rechargez pas, ne démontez pas, ne chauffez pas au-delà (de la température nominale spécifiée par le fabricant de 70 °C) et n'incinérez pas la pile. Cela pourrait entraîner des blessures dues à l'évent, à une fuite ou à une explosion entraînant des brûlures chimiques.

2. Ce produit contient une pile bouton remplaçable. Tenez compte de toutes les considérations de sécurité suivantes :

   a) Assurez-vous que les piles sont installées correctement selon la polarité (+ et -).

   b) Ne mélangez pas les piles neuves et usagées, les piles de différentes marques ou types de piles, comme les piles alcalines, les piles au carbone et au zinc, ou les piles rechargeables.

   c) Retirez et recyclez ou éliminez immédiatement les piles de l'équipement non utilisé pendant une période prolongée conformément aux règlements locaux.

   d) Sécurisez toujours complètement le compartiment de la pile. Si le compartiment de la pile ne se ferme pas de façon sûre, arrêtez d'utiliser le produit et gardez-le hors de portée des enfants.

©2024 Johnson Outdoors Marine Electronics, Inc.

CARACTÉRISTIQUES

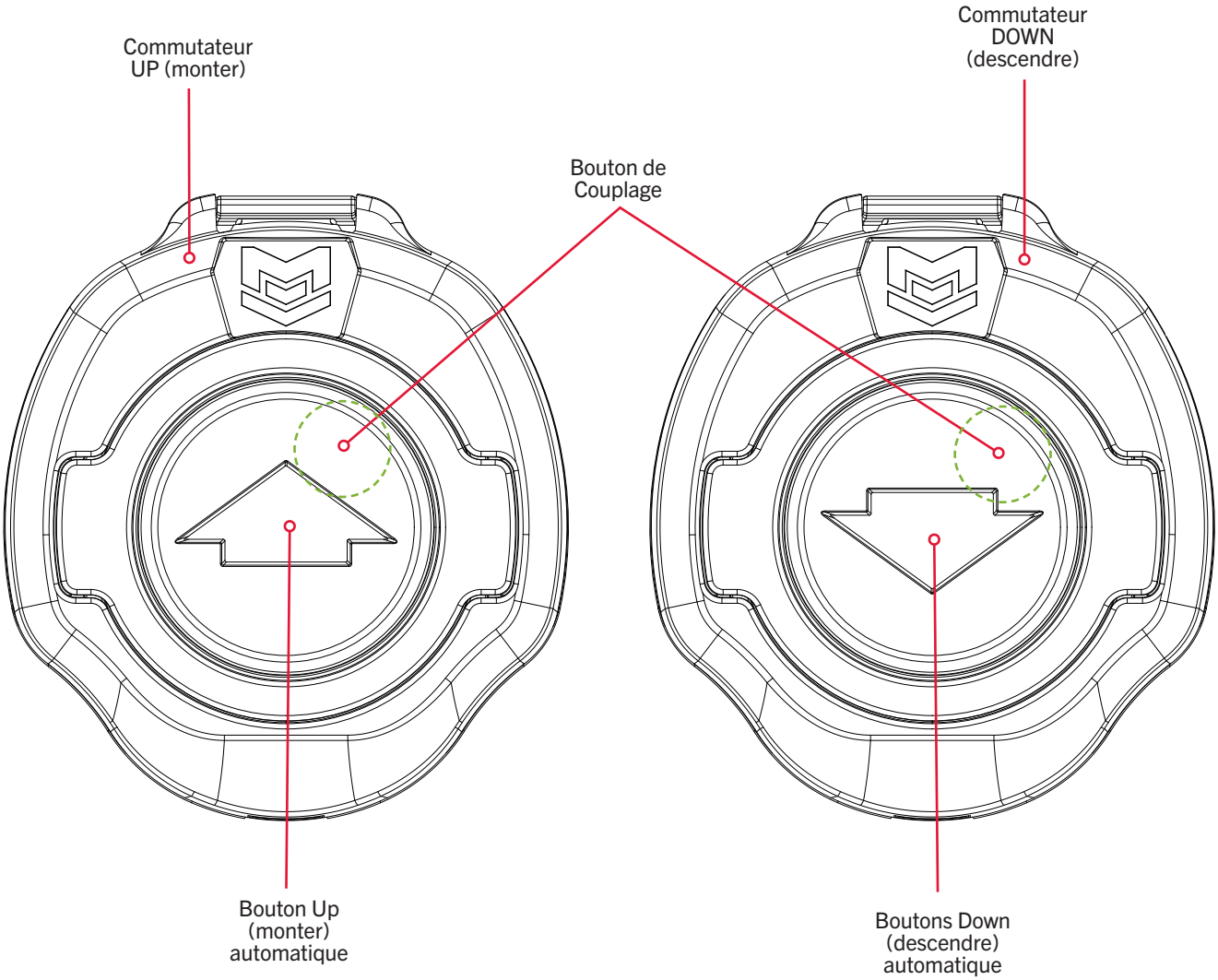

AVIS : Les spécifications peuvent faire l'objet de modifications sans préavis. Ce schéma est fourni aux fins de référence seulement et peut différer de votre commutateur à pression sans fil.

©2024 Johnson Outdoors Marine Electronics, Inc.

INSTALLATION

INSTALLATION DU COMMUTATEUR À PRESSION SANS FIL

Votre nouveau commutateur à pression sans fil est livré avec toute la quincaillerie qu'il vous faut pour l'installer directement sur le tableau arrière de votre bateau. Avant de commencer, veuillez examiner la liste des pièces et des outils nécessaires à l'installation.

LISTE DE PIÈCES D'INSTALLATION

Article/ Assemblage	Nº de pièce	Description	Qté
A	2992532	ASSY, STOMP SWITCH, UP	1
B	2992533	ASSY, STOMP SWITCH, DOWN	1
2	2383455	SCREW-#8 X 1.0" PPH TY AB SS	6
▲	2357151	QCK REF GUIDE,STOMP SWITCH	1
▲	2357150	MANUAL, STOMP SWITCH	1

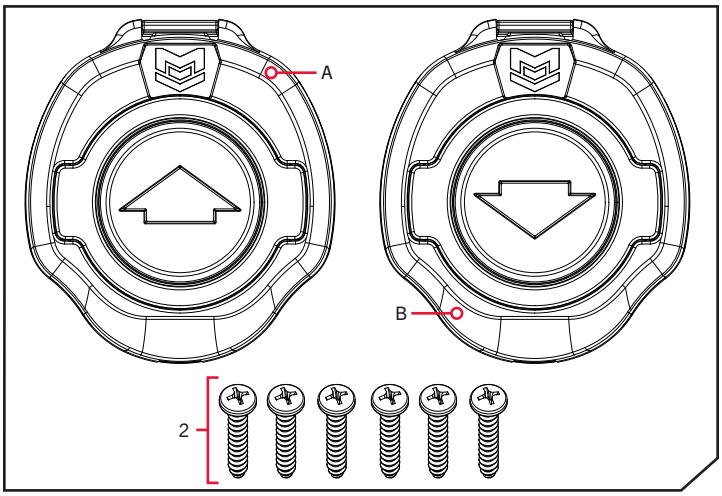

✖ *Cette pièce est incluse dans un ensemble et ne peut pas être commandée individuellement.*

▲ *Non illustrée sur le schéma des pièces.*

FACTEURS DE MONTAGE

Avant de monter votre commutateur à pression sans fil, veuillez tenir compte de ce qui suit :

1. Examinez le bateau afin de s'assurer de ne pas percer une obstruction et que la quincaillerie sera accessible pour l'assemblage.
2. Assurez-vous que la zone sous l'emplacement d'installation est plate, qu'on peut y percer des trous et que la quincaillerie d'installation n'endommagera pas des composantes en place sous la surface de montage. Il pourrait être nécessaire de caler ou modifier la surface de montage sous l'emplacement de montage afin de créer une zone plate pour monter le piédestal du commutateur à pression sans fil.
3. Pour une performance optimale, montez le commutateur à pression sans fil dans une zone permettant d'avoir une ligne de communication nette avec le ou les Talon/Raptor qu'il doit contrôler.
4. Montez le commutateur à pression sans fil dans une zone où il n'y aura pas de risque de trébuchement.

OUTILS ET RESSOURCES NÉCESSAIRES

- Crayon ou autre outil de marquage semblable
- Perceuse
- Mèche Phillips n° 2

©2024 Johnson Outdoors Marine Electronics, Inc.

INSTALLATION

Installation du commutateur à pression sans fil

1

ARTICLE(S) REQUIS

#A or #B x 1

a. Relisez les facteurs à tenir compte pour déterminer un emplacement de montage acceptable. Une fois l'endroit sélectionné, prenez l'ensemble du commutateur à pression sans fil (ensemble A ou B) et retirez le piédestal de la base en serrant l'onglet sur le dessus du commutateur à pression, près du logo moulé et en séparant le commutateur à pres-sion et le piédestal.

AVIS : Le piédestal est livré avec le commutateur à pression sans fil et doit être retiré pour l'installation.

AVIS : Le processus d'installation devrait être répété pour les deux ensembles de commutateur à pression sans fil (ensemble A et B).

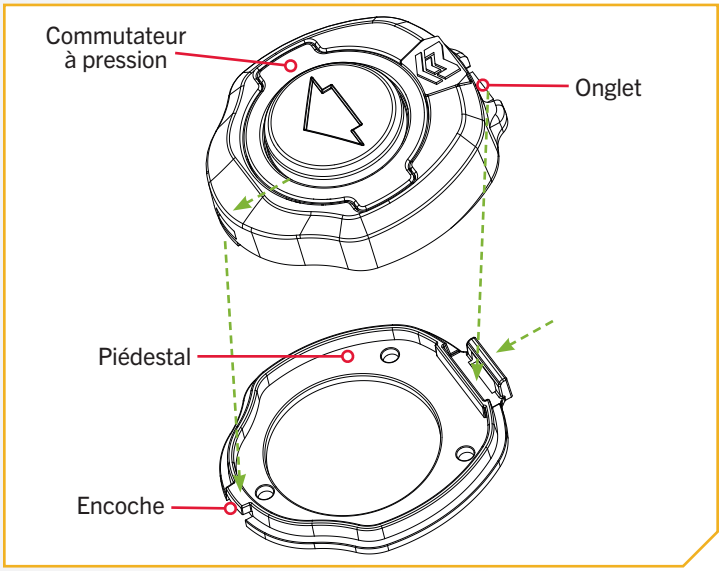

2

b. Le piédestal comporte trois trous de montage utilisés pour le fixer au bateau. Le fonds du piédestal est lisse. Le côté lisse doit être posé en bas, vers le bateau lors de l'installation du piédestal. Positionnez le piédestal à l'emplacement sélectionné et marquez les trous de montage avec un crayon ou un outil de marquage semblable.

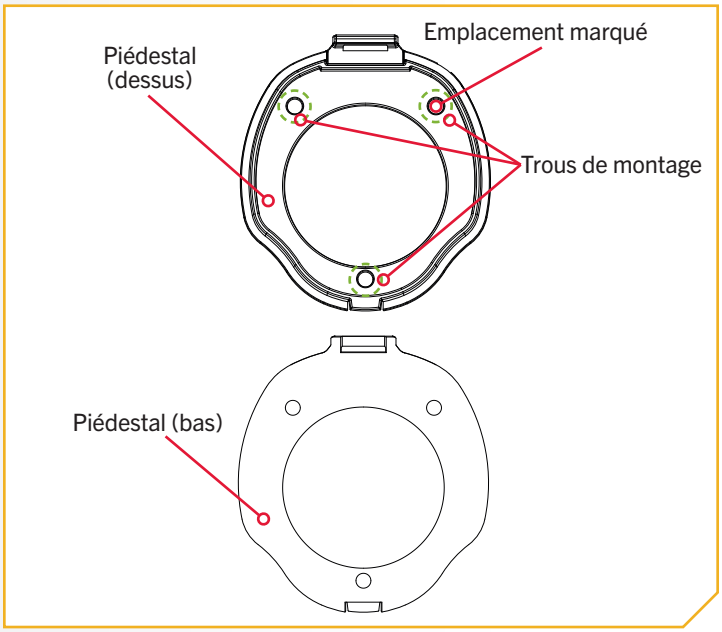

©2024 Johnson Outdoors Marine Electronics, Inc.

INSTALLATION DU COMMUTATEUR À PRESSION SANS FIL

3

ARTICLE(S) REQUIS

#2 x 3

c. Contre-vérifiez l'emplacement du montage. Prenez les vis (article nº 2) et mettez-en une dans chaque trou de montage du piédestal. Veuillez à l'alignement des trous de montage avec les emplacements marqués puis utilisez une perceuse avec une mèche Phillips nº 2 pour fixer le piédestal au pont du bateau. Ne pas trop serrer.

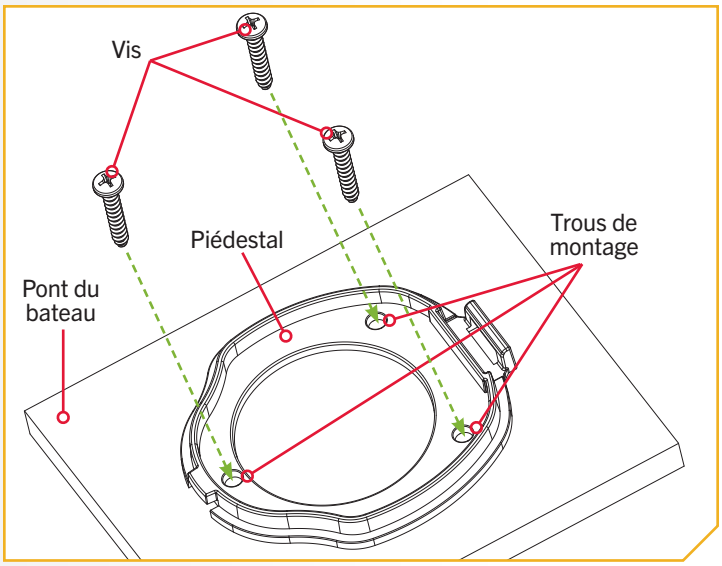

4

d. Une fois que le piédestal est installé, prenez le commutateur à pression sans fil et rattachez-le au piédestal. Assurez-vous que l'encoche sur le piédestal est alignée, ensuite cliquez l'onglet en place afin que le commutateur à pression sans fil repose bien dans le piédestal sur le pont du bateau.

e. Répétez ce processus pour les deux ensembles de commutateur à pression sans fil.

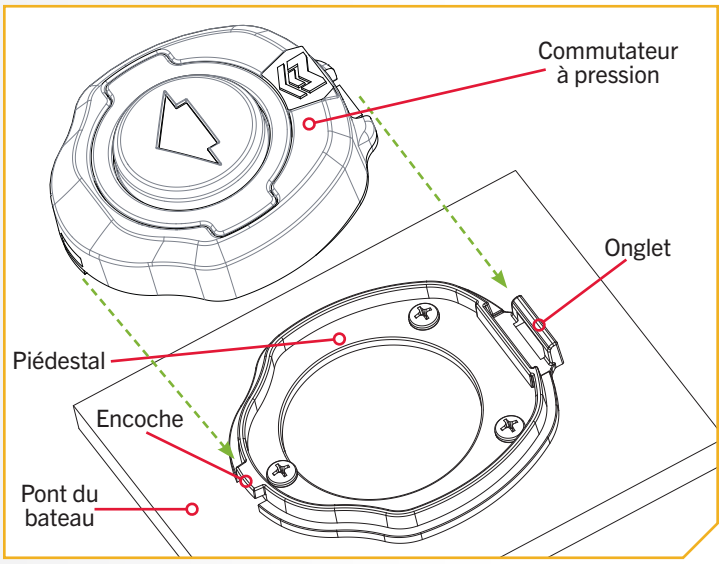

©2024 Johnson Outdoors Marine Electronics, Inc.

COUPLAGE DU COMMUTATEUR À PRESSION SANS FIL

COUPLAGE DU COMMUTATEUR À PRESSION SANS FIL

Le commutateur à pression sans fil peut être cou-plé pour contrôler un Talon ou un Raptor compa-tible avec Bluetooth[MD]. Utilisez la partie supérieure droite du bouton Up (monter) ou Down (descendre) pour coupler chaque commutateur à pression sans fil. Chacun devrait être couplé, donc assurez-vous de répéter le processus pour le commutateur à pression UP (monter) et DOWN (descendre). Le Talon/Raptor devrait être mis à jour pour un couplage réussi.

AVIS : Assurez-vous que le logiciel de votre ancre pour eaux peu profondes est à jour avant de le coupler au commutateur à pression sans fil. Pour des instructions précises sur la mise à jour de votre ancre, veuillez consulter le manuel du propriétaire en ligne à minnkota.johnsonoutdoors.com.

COUPLAGE AVEC UN TALON

Couplage du commutateur à pression sans fil à un seul Talon

1

a. Rétractez l'ancre du Talon en appuyant sur le bouton Up (Monter) sur le panneau indicateur du Talon.

b. Une fois le talon entièrement rétracté, sélectionnez le commutateur à pression sans fil à coupler. Ap-puyez et tenez le bouton de couplage (ou) sur le commutateur à pression sans fil pour au moins 5 secondes. Le coin supérieur droit est né-cessaire pour commencer le couplage. Les trois DEL rouges sous le bouton commenceront à dérouler en sens horaire pour indiquer que le com-mutateur est en mode Couplage.

c. Immédiatement, appuyez simultanément sur le bouton Up (monter) et le bouton Down (descendre) du panneau indicateur d'un Talon et gardez-les enfoncés. Les DEL d'indication de profondeur sur le panneau indicateur du Talon commenceront à défiler. Lorsque les DEL commencent à défiler, relâchez les boutons sur le panneau indicateur. Le Talon et le commutateur à pression sans fil passeront au mode Couplage pendant 30 secondes. Si un signal avec trois bips rapides se produit, le Talon et le commutateur à pression sans fil ont été couplés avec succès. Si 30 secondes s'écoulent en mode couplage, mais que le couplage ne réussit pas, une tonalité d'erreur retentira indiquant que le couplage n'a pas réussi et que le commutateur à pression sans fil ne pourra contrôler le Talon.

d. Si le couplage échoue, recommencez le processus.

e. Répétez le processus de couplage complet pour les deux commutateurs à pression sans fil.

AVIS : Chaque commutateur à pression sans fil doit être couplé individuellement. Terminez le processus de couplage pour chaque commutateur à pression sans fil avant de passer à l'autre. Lorsque vous appuyez le bouton de Couplage, appuyez sur le coin supérieur droit du bouton de Couplage et tenez-le pour 5 secondes.

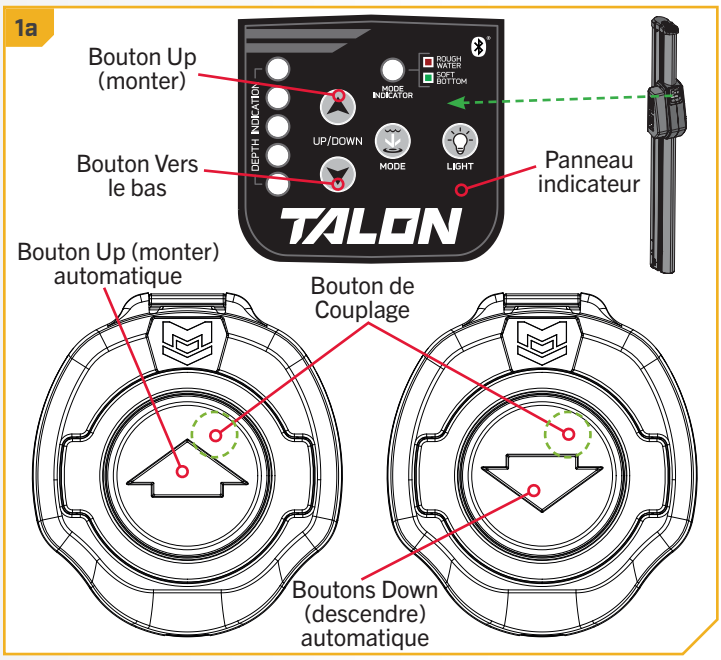

Couplage d'un commutateur à pression sans fil à deux Talons

Afin de coupler un commutateur à pression sans fil à un Talon, assurez-vous de coupler d'abord les Talons ensemble. Lorsque deux Talons compatibles Bluetooth[MD] sont couplés, commutateur à pression sans fil qui était couplé à un Talon individuel fera fonctionner les deux Talons. Veuillez consulter la section « Couplage de deux Talons et

AVIS : Pour obtenir des directives sur le couplage de deux Talons et l'assignation de leur port et/ou de leurs emplacements de montage à tribord, veuillez con-sulter le manuel du propriétaire Talon.

©2024 Johnson Outdoors Marine Electronics, Inc.

programmation de l'emplacement de montage » de ce manuel du propriétaire Talon. Si les deux Talons sont déjà couplés, on peut coupler un commutateur à pression sans fil à un Talon ou à l'autre. Lorsque le processus de couplage est terminé, le commutateur à pression sans fil peut contrôler les deux Talons.

COUPLAGE AVEC UN RAPTOR

Couplage du commutateur à pression sans fil à un Raptor unique

1

a. Sélectionnez un commutateur à pression sans fil à coupler Appuyez et tenez le bouton de couplage (⇧ ou ⇩) sur le commutateur à pression sans fil pour au moins 5 secondes. Le coin supérieur droit est nécessaire pour commencer le couplage. Les trois DEL rouges ● sous le bouton commenceront à dérouler en sens horaire pour indiquer que le commutateur est en mode Couplage.

b. Appuyez immédiatement le bouton Pair (Couplage) ○ sur le panneau indicateur situé sur l'assemblage de la pompe Raptor. La DEL COUPLAGE/Entretien commencera à clignoter bleu ●. Le Raptor et le commutateur à pression sans fil passeront au mode Pair (couplage) pendant 30 secondes. Si un signal avec trois bips rapides se produit dans l'ensemble de la pompe, le Raptor et le commutateur à pression sans fil ont été couplés avec succès. Si 30 secondes s'écoulent en mode de couplage et que le couplage n'a pas encore réussi, un pépiement du Raptor indiquera que le temps accordé pour le couplage est écoulé.

c. Si le couplage échoue, recommencez le processus.

d. Répétez le processus de couplage complet pour les deux commutateurs à pression sans fil.

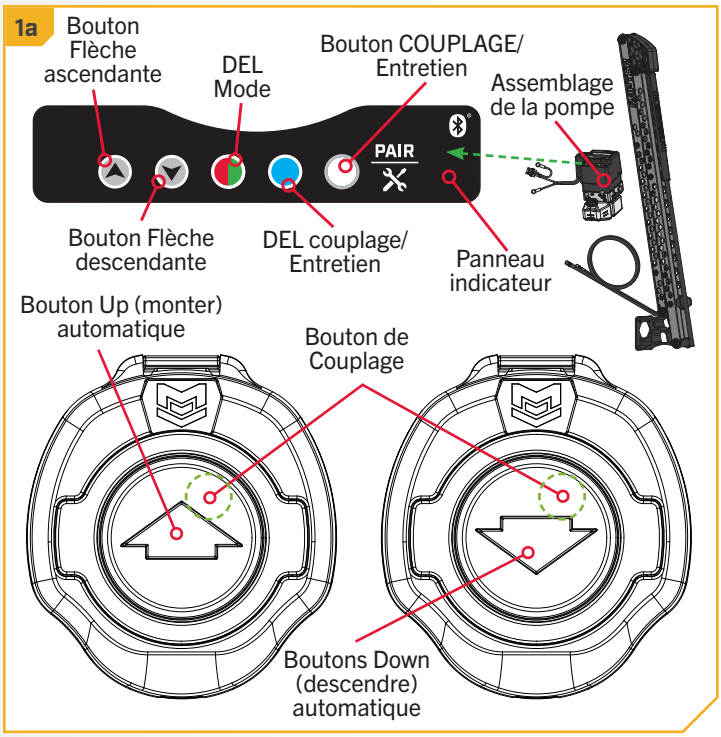

Couplage d'un commutateur à pression sans fil à deux Raptors

Afin de coupler un commutateur à pression sans fil à un Raptor, assurez-vous de coupler d'abord les Raptors ensemble. Lorsque les deux Raptors sont couplés ensemble, tout commutateur à pression sans fil qui était couplé à un Raptor individuel ne sera plus couplé. Veuillez consulter la section « Couplage de deux Raptors et programmation de l'emplacement de montage » de ce manuel du pro-priétaire Raptor. Si les deux Raptors sont déjà cou-plés, on peut coupler un commutateur à pression sans fil à un Raptor ou à l'autre. Lorsque le pro-cessus de couplage est terminé, le commutateur à pression sans fil peut contrôler les deux Raptors.

AVIS : Pour obtenir des directives sur le couplage de deux Raptors et l'assignation de leur montage aux em-placements à port ou à tribord, veuillez consulter le manuel du propriétaire Raptor.

©2024 Johnson Outdoors Marine Electronics, Inc.

UTILISATION DU COMMUTATEUR À PRESSION SANS FIL

CONTRÔLE DE L'ANCRE AVEC LE COMMUTATEUR À PRESSION SANS FIL

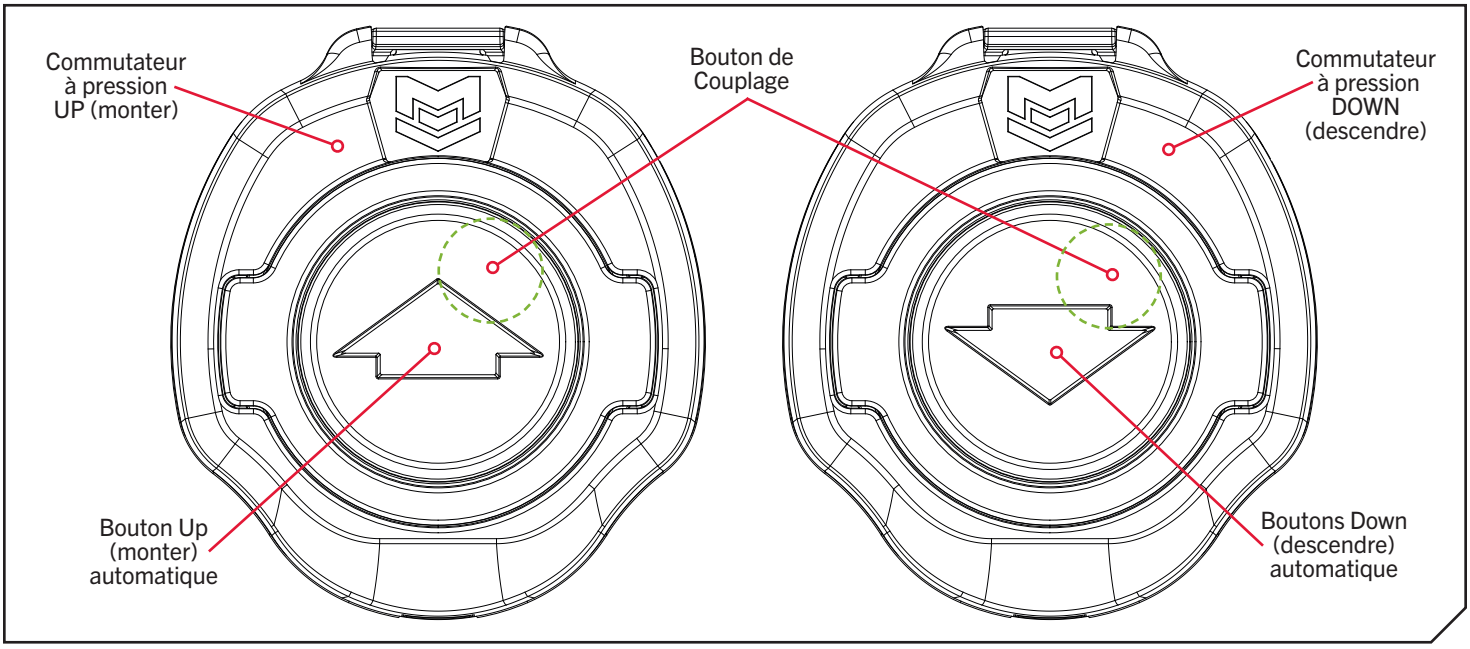

Bouton Up (monter) automatique/Bouton Couplage

Appuyez une fois pour la rétraction automatique de l'ancre. Appuyez et tenez pour une rétraction en continu de l'ancre Raptor. Le Raptor continuera la rétraction lorsque le bouton est tenu, jusqu'à son relâchement. Le coin supérieur droit sert à coupler le commutateur à pression sans fil à un Talon ou un Raptor.

Bouton Down (descendre) automatique/Bouton couplage

Appuyez deux fois pour déployer AUTOMATIQUEMENT l'ancre. Pour l'ancre Raptor, appuyez une fois et tenez pour un déploiement continu. Le Raptor continuera le déploiement lorsque le bouton est tenu, jusqu'à ce qu'il atteigne sa pleine portée de fonctionnement, ou jusqu'à ce que le bouton soit relâché. Le coin supérieur droit de ce bouton sert à coupler le commutateur à pression sans fil à un Talon ou un Raptor.

©2024 Johnson Outdoors Marine Electronics, Inc.

CONTRÔLE D'UN TALON

Déployer le Talon à partir du commutateur à pression sans fil

Utilisez le bouton Down (descendre) du commutateur à pression DOWN (descendre) sans fil pour déployer l'ancre Talon.

1

a. Pour déployer le talon, appuyez deux fois sur le bouton down (descendre) sur le commutateur à pression sans fil.

AVIS : Les trois DEL rouges sous le bouton commenceront à dérouler en sens horaire pour indiquer que le commutateur exécute la commande.

b. Vous pouvez mettre en pause le déploiement de l'ancre, en appuyant sur le bouton Down (descendre) du commutateur à pression.

c. Vous pouvez reprendre le déploiement mis en pause en appuyant à nouveau deux fois sur le bouton Down (descendre).

d. Lorsque l'ancre de déploiement atteint sa longueur de déplacement totale ou touche le fond, elle exécutera une séquence d'ancrage déterminée par le mode actuel, puis s'arrêtera.

AVIS : Lorsque deux Talons sont couplés, les ancres des deux talons déploieront.

AVIS : Vous n'avez pas à garder le bouton enfoncé pour que le Talon continue à se déployer. Le Talon continuera automatiquement à se déployer lorsqu'on appuie sur le bouton, jusqu'à ce qu'il atteigne sa longueur de déploiement totale, qu'il reçoive une commande d'arrêt ou qu'il termine l'ancrage au bas.

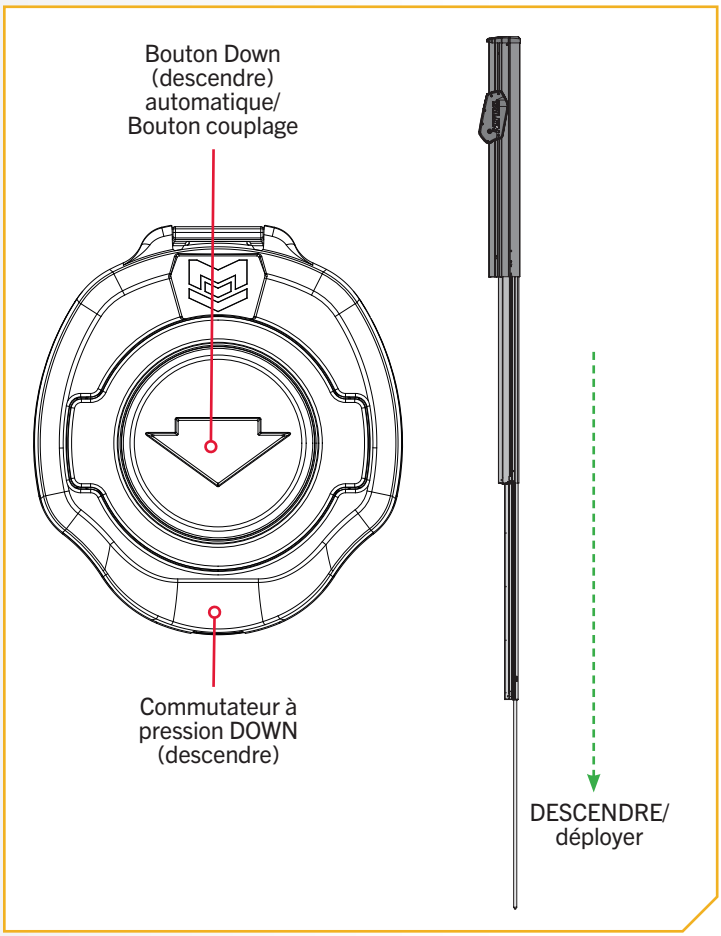

⚠ AVERTISSEMENT

Assurez-vous de garder tout objet ou partie du corps à distance du Talon pendant son fonctionnement. Le Talon est puissant et pourrait provoquer des situations périlleuses ou des blessures, pour vous ou les autres. Lorsque le Talon est en marche, être alerte pour les personnes qui nagent, ou les objets flottants. Les personnes dont la capacité à faire fonctionner le Talon est affaiblie par l'alcool, la drogue, les médicaments ou d'autres substances ne sont pas autorisées à utiliser ce produit.

©2024 Johnson Outdoors Marine Electronics, Inc.

Rétracter le Talon du commutateur à pression sans fil

Utilisez le bouton Up (monter) du commutateur à pression Up (monter) sans fil pour rétracter l'ancre Talon.

1

a. Pour rétracter le Talon, appuyez sur le bouton Up (monter) du commutateur à pression sans fil.

AVIS : Les trois DEL rouges sous le bouton commenceront à dérouler en sens horaire pour indiquer que le commutateur exécute la commande.

b. Vous pouvez mettre en pause la rétraction de l'ancre en appuyant soit sur le bouton Up (monter) sur le commutateur à pression.

c. Vous pouvez reprendre la rétraction mise en pause en appuyant à nouveau sur le bouton Up (monter).

d. Lorsque l'ancre Talon sera entièrement rétractée, elle s'arrêtera. Si le Talon est déjà entièrement rétracté et qu'on appuie à nouveau sur le bouton Up (monter), une tonalité d'erreur se fera entendre.

AVIS : Vous n'avez pas à garder le bouton enfoncé pour que l'ancre continue à se rétracter. Le Talon continuera à se rétracter automatiquement lorsqu'on appuie sur le bouton, jusqu'à ce qu'il soit entièrement rétracté ou qu'il reçoive une commande d'arrêt.

AVIS : Lorsque deux Talons sont couplés, les ancres des deux Talons rétracteront.

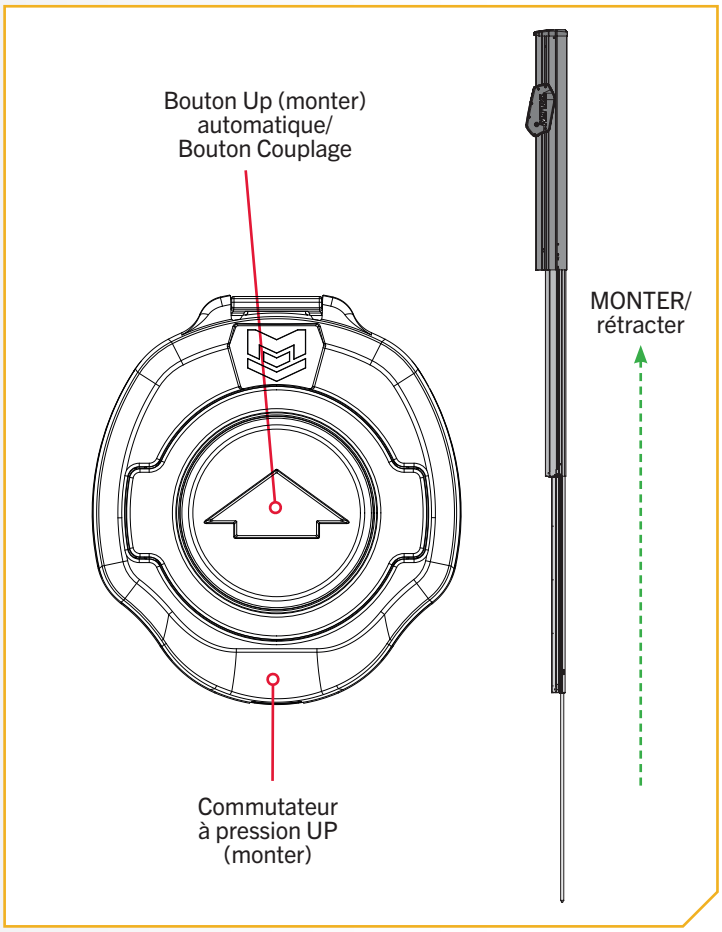

⚠ ATTENTION

Assurez-vous que le Talon est à l'écart d'obstacles et de personnes lors de la rétractation. Les espaces entre les 3 étages du Talon peuvent créer un point de pincement. Ne touchez pas au Talon tandis qu'il se rétracte, afin d'éviter le point de pincement.

©2024 Johnson Outdoors Marine Electronics, Inc.

CONTRÔLE D'UN RAPTOR

Déployer le Raptor à partir du commutateur à pression sans fil

Utilisez le bouton Down (descendre) du commutateur à pression pour déployer l'ancre Raptor.

1

a. Pour un déploiement AUTOMATIQUE du Raptor, appuyez deux fois sur le bouton Down (descendre) sur le commutateur à pression et relâchez-le. Pour déployer le Raptor EN CONTINU, appuyez sur le bouton Down (descendre) et tenez.

b. En déploiement AUTOMATIQUE, l'action peut être mise en pause en appuyant à nouveau le bouton Down (descendre). Lorsque l'ancre est en déploiement CONTINU, l'action peut être mise en pause sur le commutateur à pression en relâchant le bouton Down (descendre).

AVIS : Les trois DEL rouges sous le bouton commenceront à dérouler en sens horaire pour indiquer que le commutateur exécute une commande de déploiement AUTOMATIQUE.

c. Vous pouvez reprendre le déploiement mis en pause en appuyant à nouveau sur le bouton Down (descendre).

d. Si le déploiement du Raptor se poursuit EN CONTINUE et que l'ancre se rend à sa pleine course, il arrêtera. Lors du déploiement AUTOMATIQUE de l'ancre, lorsque l'ancre en déploiement atteint sa longueur de déplacement totale ou touche le fond, elle exécutera une séquence d'ancrage déterminée par le mode actuel, puis s'arrêtera.

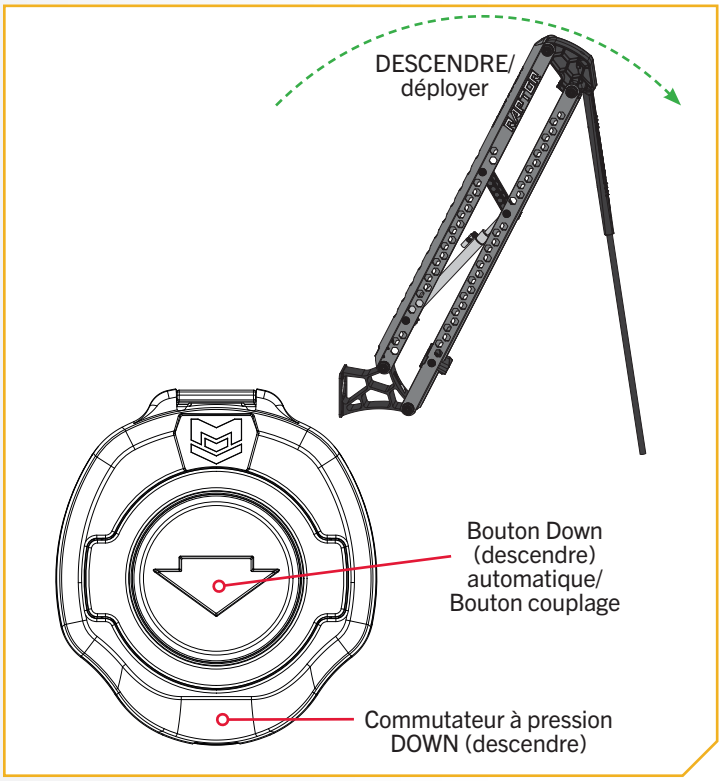

AVIS : Lorsque deux Raptors sont couplés, les deux Raptors déploieront.

⚠ AVERTISSEMENT

S'assurer que le Raptor est à l'écart d'obstacles et de personnes lors de la rétractation. Veiller à ce que ni vous ni d'autres personnes ne vous approchiez trop près du Raptor, que ce soit seulement avec une partie du corps ou des objets. Le Raptor est puissant et pourrait provoquer des situations périlleuses ou des blessures, pour vous ou les autres. Lorsque le Raptor est en marche, être alerte pour les personnes qui nagent, ou les objets flottants. Les personnes dont la capacité à faire fonctionner le Raptor est affaiblie par l'alcool, la drogue, les médicaments ou d'autres substances ne sont pas autorisées à utiliser ce produit.

⚠ ATTENTION

Les espaces entre le bras externe, le bras interne, le pieu et les supports du Raptor peuvent créer un point de pincement. Évitez tout contact avec un endroit du Raptor qui peut causer un point de pincement lorsqu'il est en mouvement dans toute direction, afin d'éviter le risque.

©2024 Johnson Outdoors Marine Electronics, Inc.

Rétracter le Raptor à partir du commutateur à pression sans fil

Utilisez le bouton Up (monter) du commutateur à pression sans fil pour rétracter l'ancre Raptor.

1

a. Pour une rétraction AUTOMATIQUE du Raptor, appuyez sur le bouton Up (monter) du commutateur à pression, ensuite relâchez-le. Pour rétracter le Raptor EN CONTINU, appuyez et tenez le bouton Up (monter).

b. En rétraction AUTOMATIQUE, l'action peut être mise en pause en appuyant à nouveau le bouton Up (monter) ou le bouton Down. Lorsque l'ancre est en rétraction CONTINUE, l'action peut être mise en pause sur le commutateur à pression sans fil en relâchant le bouton Up (monter).

AVIS : Les trois DEL rouges sous le bouton commenceront à dérouler en sens horaire pour indiquer que le commutateur exécute une commande de rétraction AUTOMATIQUE.

c. Vous pouvez reprendre la rétraction mise en pause en appuyant à nouveau sur le bouton Up (monter).

d. Lors d'une rétraction AUTOMATIQUE, l'ancre arrêtera lorsqu'elle est entièrement rétractée. Lors d'une rétraction EN CONTINU, le bouton devrait être relâché lorsque l'encre est entièrement rétractée.

AVIS : Lorsque deux Raptors sont couplés, les deux Raptors rétracteront.

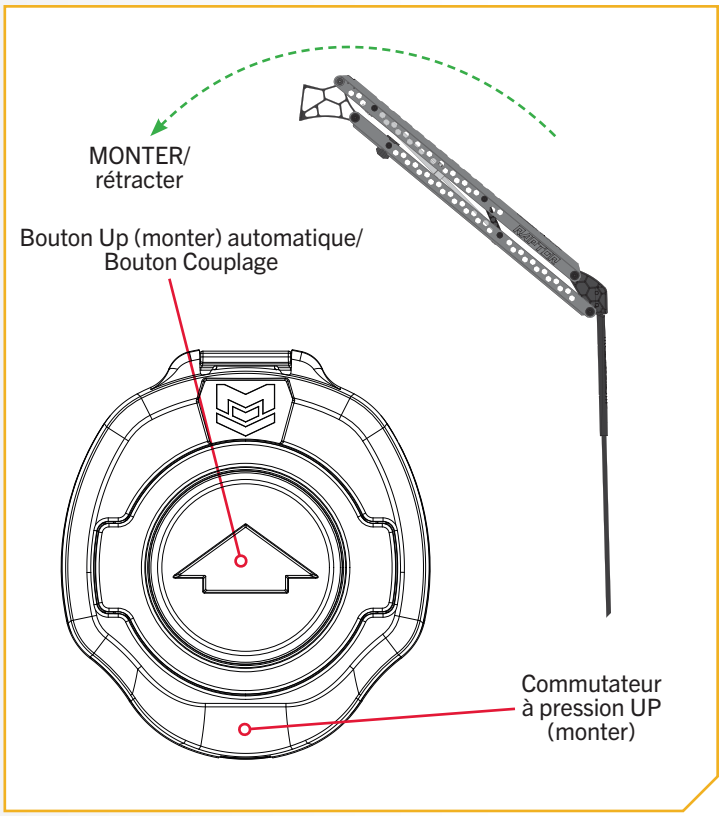

⚠ AVERTISSEMENT

S'assurer que le Raptor est à l'écart d'obstacles et de personnes lors de la rétractation. S'assurer de garder tout objet ou partie du corps à distance du Raptor pendant son fonctionnement. Le Raptor est puissant et pourrait provoquer des situations périlleuses ou des blessures, pour vous ou les autres. Lorsque le Raptor est en marche, être alerte pour les personnes qui nagent, ou les objets flottants. Les personnes dont la capacité à faire fonctionner le Raptor est affaiblie par l'alcool, la drogue, les médicaments ou d'autres substances ne sont pas autorisées à utiliser ce produit.

⚠ ATTENTION

Les espaces entre le bras externe, le bras interne, le pieu et les supports du Raptor peuvent créer un point de pincement. Évitez tout contact avec un endroit du Raptor qui peut causer un point de pincement lorsqu'il est en mouvement dans toute direction, afin d'éviter le risque.

©2024 Johnson Outdoors Marine Electronics, Inc.

SERVICE ET ENTRETIEN

⚠ ATTENTION

Avant de commencer tout travail d'entretien, débranchez le Talon/Raptor de la batterie ou, s'il est connecté à un interrupteur de sélection de batterie ou à un interrupteur de déconnexion d'alimentation, assurez-vous que ce dernier est en position Arrêt. Ne débranchez pas l'alimentation pendant les travaux d'entretien peut mener à une électrocution, à un fonctionnement imprévu et à des blessures. Minn Kota recommande de faire entretenir le Talon/Raptor par un technicien marin qualifié à un centre de service autorisé.

REMPLACEMENT DE LA BATTERIE DU COMMUTATEUR À PRESSION SANS FIL

OUTILS ET RESSOURCES NÉCESSAIRES ❯

- Grosse pièce de monnaie

INSTALLATION ❯

⚠ AVERTISSEMENT

Ne pas ingérer la pile. Danger de brûlure chimique.

⚠ AVERTISSEMENT

[Les commutateurs à pression sans fil inclus avec] ce produit inclut une pile bouton. Si la pile bouton est avalée, elle peut causer de graves brûlures internes en moins de deux heures, et peut entraîner la mort.

⚠ AVERTISSEMENT

Garder les piles, neuves et usagées, loin des enfants. Si le compartiment de la pile ne se ferme pas de façon sûre, arrêter d'utiliser le produit et le garder loin des enfants. Si on pense qu'une pile a été avalée ou placée dans toute partie du corps, consulter immédiatement un médecin.

©2024 Johnson Outdoors Marine Electronics, Inc.

REMPLACEMENT DE LA BATTERIE DU COMMUTATEUR À PRESSION SANS FIL

1

a. Assurez-vous que vos mains sont propres, sèches et dépourvues d'électricité statique. Raccordez-vous temporairement à la terre en touchant un objet métallique mis à la terre pour décharger toute électricité statique du corps.

⚠ ATTENTION

L'électricité statique peut endommager la carte de circuit imprimé. Avant de procéder au remplacement de la pile de la télécommande, déchargez-vous de toute électricité statique en touchant un objet métallique mis à la terre.

b. Le commutateur à pression sans fil étant à l'envers, utilisez une grosse pièce de monnaie pour faire tourner le couvercle de la pile dans le sens inverse des aiguilles d'une montre afin de le retirer.

AVIS : La pile pour le commutateur à pression sans fil peut être remplacée avec ou sans le piédestal attaché.

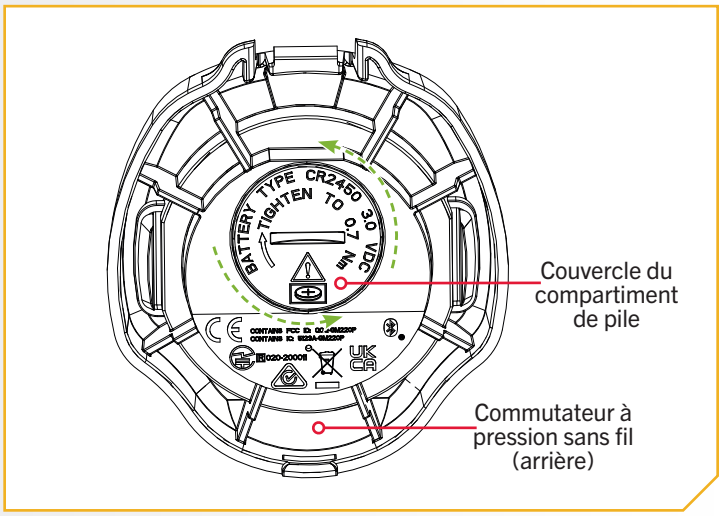

2

c. Retirez le couvercle du compartiment de pile, puis l'ancienne pile, et remplacez-la avec une nouvelle pile bouton CR2450. Respectez les indications de polarité de la pile.

AVIS : La pile de remplacement doit être une pile bouton modèle CR2450. Minn Kota recommande fortement d'utiliser une pile de haute qualité. Le pôle positif (+) de la pile doit être orienté vers le couvercle du compartiment de pile.

⚠ AVERTISSEMENT

CE PRODUIT CONTIENT UNE PILE BOUTON.
Si avalée, une pile bouton au lithium peut causer des blessures graves ou mortelles dans les deux heures. Gardez les piles hors de la portée des enfants. Si vous croyez qu'une pile a été avalée ou placée dans toute partie du corps, consultez un médecin immédiatement.

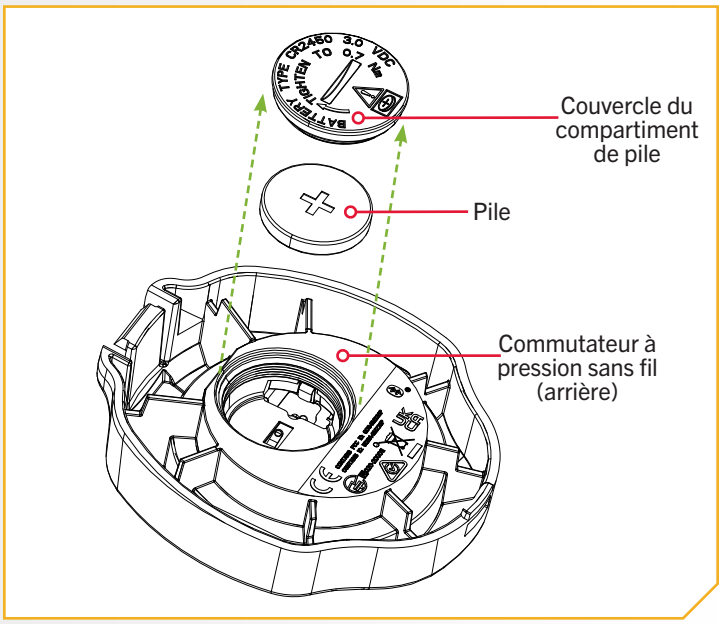

©2024 Johnson Outdoors Marine Electronics, Inc.

REMPLACEMENT DE LA BATTERIE DU COMMUTATEUR À PRESSION SANS FIL

3

d. Assurez-vous que le joint torique en caoutchouc est placé correctement sur la partie inférieure du couvercle du compartiment de pile. Remplacez le couvercle des piles.

e. Appuyez sur le couvercle de la pile et tournez-le de deux tours complets dans le sens des aiguilles d'une montre. Continuez à tourner et à serrer le couvercle de la pile à 0,7 Nm.

3d

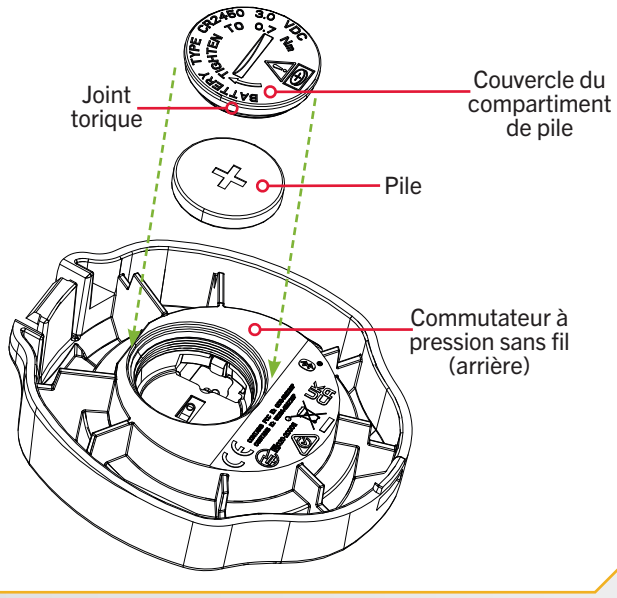

3e

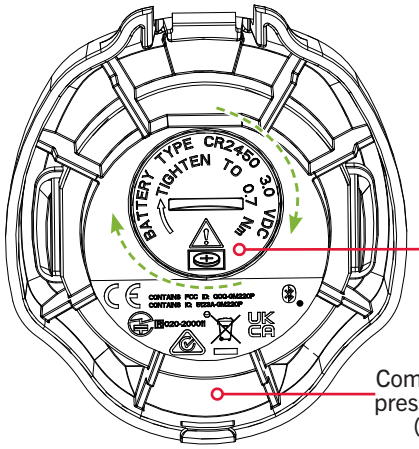

⚠ AVERTISSEMENT

Garder les piles, neuves et usagées, loin des enfants. Si le compartiment de la pile ne se ferme pas de façon sûre, arrêter d'utiliser le produit et le garder loin des enfants. Si on pense qu'une pile a été avalée ou placée dans toute partie du corps, consulter immédiatement un médecin.

©2024 Johnson Outdoors Marine Electronics, Inc.

SUPPRIMER LES TALONS/RAPTORS COUPLÉS DU COMMUTATEUR À PRESSION SANS FIL

Le commutateur à pression sans fil a été conçu de manière à ce que tous les Talons/Raptors couplés puissent être supprimés de la mémoire. Chaque commutateur à pression sans fil doit être supprimé, donc assurez-vous de répéter le processus pour le commutateur à pression UP (monter) et DOWN (descendre).

1

a. Sélectionnez le commutateur à pression sans fil à supprimer. Appuyez et tenez le bouton de couplage (⇧ ou ⇩) sur le commutateur à pression sans fil pour au moins 5 secondes. Le coin supérieur droit est nécessaire pour commencer le couplage. Les trois DEL rouges ● sous le bouton commenceront à dérouler en sens horaire pour indiquer que le commutateur est en mode Couplage.

b. Le commutateur au pied passera au mode Couplage pendant 30 secondes. Lorsque le temps alloué pour le couplage s'écoule, tous les Talons/Raptors seront supprimés.

c. Répétez le processus de suppression complet pour les deux commutateurs à pression sans fil.

AVIS : Mettre le commutateur à pression sans fil en mode Couplage sans coupler le commutateur à pression sans fil à un Talon/Raptor, même de manière accidentelle, supprimera tous les Talons/Raptors couplés.

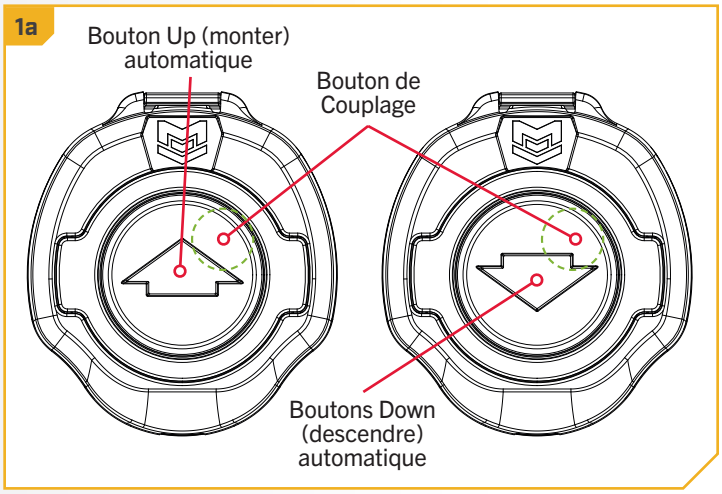

©2024 Johnson Outdoors Marine Electronics, Inc.

POUR D'AUTRES SERVICES DE DÉPANNAGE ET DE RÉPARATION

Nous offrons plusieurs options de dépannage et de réparation pour votre produit. Veuillez parcourir les options énumérées ci-dessous.

Acheter des pièces en ligne

Vous pouvez acheter des pièces en ligne directement à partir de notre site Web à minnkota.johnsonoutdoors.com. Des vis aux plaques latérales, vous pouvez commander des pièces de rechange pour vos produits Minn Kota.

Foire aux questions

Trouvez des réponses aux questions d'ordre général, de l'installation de la batterie et du gréement, et des scénarios de réseautage. Notre site Web minnkota.johnsonoutdoors.com met à votre disposition des FAQ visant à répondre à toutes vos questions au sujet des produits Minn Kota.

Appelez-nous (pour les États-Unis et le Canada)

Nos représentants du service à la clientèle sont disponibles du lundi au vendredi, de 7 h à 16 h 30 (HNC), au 1 800 227-6433. Pour commander des pièces, veuillez avoir sous la main le numéro de série à 11 chiffres du produit, les numéros des pièces nécessaires et les renseignements relatifs à la carte de crédit. Vous économiserez ainsi du temps pour un service à la clientèle de qualité supérieure. Vous pouvez consulter la liste des pièces de votre manuel pour obtenir les numéros exacts de pièce.

Contactez-nous

Vous pouvez communiquer avec notre service technique pour vos questions au sujet des produits Minn Kota. Pour vous renseigner, visitez minnkota.johnsonoutdoors.com.

Centres de service agréés

On compte plus de 800 centres de service agréés Minn Kota aux États-Unis et au Canada pour acheter des pièces et faire réparer vos produits. Veuillez consulter notre site Web pour trouver un centre de service dans votre région.

AVIS : Il n'y a aucune pièce remplaçable à l'intérieur du commutateur à pression sans fil.

Balayez pour visiter le service en ligne Minn Kota.

©2024 Johnson Outdoors Marine Electronics, Inc.

DÉCLARATIONS DE CONFORMITÉ

DÉCLARATION DE CONFORMITÉ ENVIRONNEMENTALE

Il est dans l'intention de JOME d'être une entreprise citoyenne responsable, dont l'exploitation est conforme à la réglementation environnementale en vigueur et qui est connue pour être un bon voisin dans les collectivités où nous fabriquons ou vendons nos produits.

DIRECTIVE DEEE

La directive européenne 2002/96/CE « Directive concernant les déchets d'équipements électriques et électroniques (DEEE) » a un impact sur la plupart des distributeurs, vendeurs et fabricants d'électronique pour le grand public au sein de l'Union européenne. La directive DEEE exige que le producteur d'électronique pour le grand public prenne une part de responsabilité, en ce qui concerne la gestion des déchets de leurs produits, afin d'atteindre une élimination écologique, et ce, tout au long du cycle de vie du produit.

Il se peut que, où vous êtes, vous ne soyez pas tenu d'agir en conformité avec la DEEE pour ce qui est des équipements électriques et électroniques (EEE), et il se peut qu'il en soit de même pour les EEE conçus et destinés à être utilisés comme installations fixes ou temporaires dans des véhicules de transport tels que des automobiles, avions et bateaux. Dans certains États de l'Union européenne, ces véhicules sont réputés ne pas relever de la directive, et les EEE, pour ces applications peuvent être considérés comme exclus de l'exigence de la directive DEEE.

Ce symbole (DEEE poubelle sur roues) sur le produit indique que ce dernier ne doit pas être jeté avec les déchets domestiques. Il doit être éliminé et collecté pour le recyclage et la récupération des EEE. Johnson Outdoors Inc. marquera tous les produits EEE en conformité avec la directive DEEE. Nous désirons nous conformer à la collecte, au traitement, à la récupération et à l'élimination écologique judicieuse de ces produits, mais ces exigences varient au sein des différents États membres de l'Union européenne. Pour de l'information supplémentaire sur l'endroit où vous pouvez éliminer les équipements usagés pour leur recyclage et leur récupération et/ou sur les exigences particulières des États membres de l'Union européenne, veuillez communiquer avec le détaillant ou le distributeur duquel vous avez acheté le produit.

ÉLIMINATION

Les Raptors Minn Kota ne sont pas soumis à la réglementation concernant l'élimination VGE-VO (directive pour les dispositifs électriques), qui transpose la directive DEEE. Néanmoins, ne jamais jeter le Raptor Minn Kota dans une poubelle, mais plutôt à l'endroit approprié où s'effectue la collecte, recommandé par le conseil municipal local.

Ne jamais jeter aucune batterie à la poubelle. Se conformer aux directives d'élimination du fabricant ou de son représentant et la jeter à l'endroit approprié où s'effectue la collecte, recommandé par le conseil municipal local.

INFORMATIONS DE CONFORMITÉ RÉGLEMENTAIRE

Commutateur à pression sans fil

COMMUTATEUR À PRESSION SANS FIL : 2992530 ET 2992531

- Contient une ID de la FCC : QOQBLE121LR
- Contient des circuits intégrés : 5123A-BGTBLE121LR

R209-J00111

OR

- Contient une ID de la FCC : QOQ-GM220P
- Contient des circuits intégrés : 5123A-GM220P

R020-200011

©2024 Johnson Outdoors Marine Electronics, Inc.

DÉCLARATIONS DE CONFORMITÉ

CONFORMITÉ AUX NORMES FCC

Cet appareil est conforme à la partie 15 des règlements de la FCC. **Son fonctionnement est soumis aux deux conditions suivantes :**

1. Cet appareil ne peut pas provoquer d'interférences nuisibles.
2. Cet appareil doit accepter toute interférence qui peut être reçue, y compris les interférences pouvant entraîner un fonctionnement indésirable.

Les changements ou les modifications non expressément approuvés par Johnson Outdoors Marine Electronics, Inc. peuvent annuler l'autorisation de l'utilisateur de faire fonctionner cet équipement.

AVIS : Cet équipement a été testé et déclaré conforme aux limites d'un appareil numérique de classe B, conformément à la partie 15 des règlements de la FCC. Ces limites sont conçues pour fournir une protection raisonnable contre les interférences nuisibles dans une installation résidentielle. Cet équipement génère, utilise et peut émettre de l'énergie radioélectrique et, s'il n'est pas installé et utilisé conformément aux instructions, peut causer des interférences nuisibles aux communications radio. Cependant, il n'y a aucune garantie que des interférences ne surviendront pas dans une installation spécifique. **Si cet équipement provoque des interférences nuisibles à la réception des signaux de radio ou de télévision (on peut déterminer cela en éteignant et rallumant l'équipement), l'utilisateur est encouragé à essayer de corriger l'interférence par une ou plusieurs des mesures suivantes :**

- Réorientez ou déplacez l'antenne de réception.
- Augmentez la distance séparant l'équipement et le récepteur.
- Branchez l'équipement dans une prise sur un circuit différent de celui auquel le récepteur est branché.
- Consultez le détaillant ou un technicien radio/télévision expérimenté.

CONFORMITÉ AUX NORMES D'INDUSTRIE CANADA

Ce produit est conforme aux spécifications techniques applicables d'Industrie Canada. Son fonctionnement est soumis aux deux conditions suivantes : (1) cet appareil ne peut causer d'interférences et (2) il doit tolérer toute interférence, même celle pouvant causer un fonctionnement indésirable de l'appareil.

Les changements ou les modifications non expressément approuvés par Johnson Outdoors Marine Electronics, Inc. peuvent annuler l'autorisation de l'utilisateur de faire fonctionner cet équipement.

COTES ENVIRONNEMENTALES

Portée de température ambiante de fonctionnement : 14 °F à 122 °F (-10 °C à 50 °C)
Portée d'humidité ambiante de fonctionnement : 5 % à 95 %
Altitude maximale de fonctionnement : 10 000 pieds (3 048 mètres)

UTILISATION DE LA RADIO

CONTRÔLEUR

- Bande de fréquence : 2 402 MHz à 2 480 MHz
- Puissance RF maximale transmise : +10 dBm

COMMUTATEUR À PRESSION SANS FIL

- Bande de fréquence : 2 402 MHz à 2 480 MHz
- Puissance RF maximale transmise : +10 dBm

MARQUES DE COMMERCE

Minn Kota[MD], i-Pilot[MD] et i-Pilot[MD] LinK[MC] sont des marques de commerce ou des marques déposées de Johnson Outdoors Marine Electronics, Inc.

Les marques et les logos Bluetooth[MD] sont des marques déposées appartenant à Bluetooth SIG, Inc. et toute utilisation de ces marques par Johnson Outdoors, Inc. est sous licence. Les autres marques et noms commerciaux appartiennent à leurs propriétaires respectifs.

©2024 Johnson Outdoors Marine Electronics, Inc.

SCHÉMA DES PIÈCES ET LISTE DES PIÈCES

COMMUTATEUR À PRESSION SANS FIL

Ce schéma des pièces et cette liste des pièces fournissent les directives pour la dépose de Minn Kota[MD] en conformité avec la directive DEEE. Pour de l'information supplémentaire sur l'endroit où vous pouvez éliminer les équipements usagés pour leur recyclage et leur récupération et/ou sur les exigences particulières des États membres de l'Union européenne, veuillez communiquer avec le détaillant ou le distributeur duquel vous avez ache-té le produit. Outils requis, entre autres : tournevis à tête plate, tournevis cruciforme, jeu de douilles, pinces, coupe-fil.

Diagramme des pièces du commutateur à pression sans fil

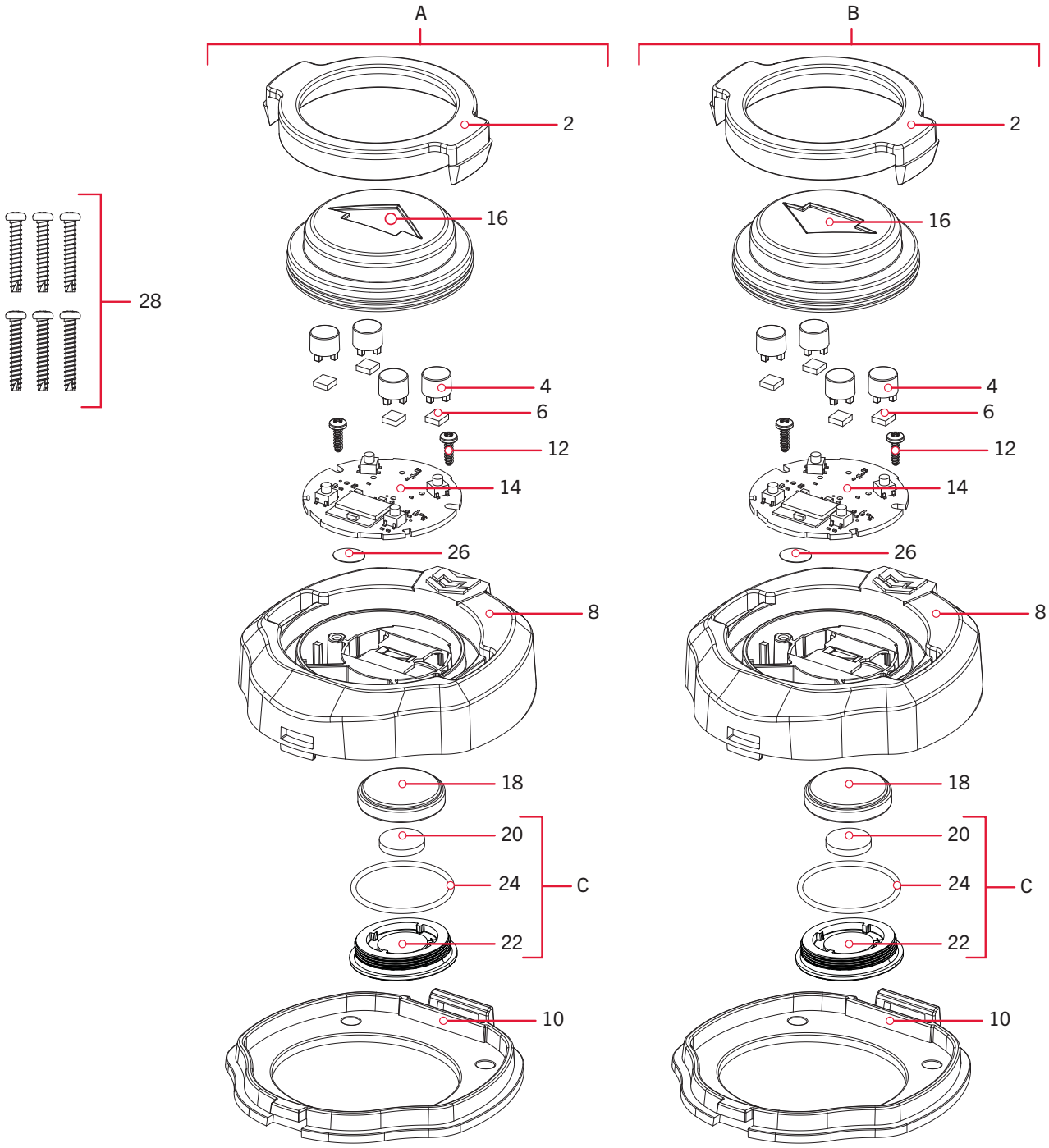

©2024 Johnson Outdoors Marine Electronics, Inc.

Liste des pièces du commutateur à pression sans fil

Ensemble	Nº de pièce	Description	Quantité
A	2992532	ASSY, STOMP SWITCH, UP	1
B	2992533	ASSY, STOMP SWITCH, DOWN	1
C	2886424	COVER ASY, BATTERY COMP 3 TURN	1
Article	**Nº de pièce**	**Description**	**Quantité**
2	✖	CASE COVER, STOMP SWITCH	1
4	✖	SWITCH CAP, STOMP SWITCH	4
6	✖	FOAM-SWITCH CAP,STMP SWTCH	4
8	✖	CASE,REAR,STOMP SWTCH,GECKO	1
10	2352515	PEDESTAL,STOMP SWITCH	1
12	✖	SCREW-2.5MMx8MM DELTA PT TORX	2
14	✖	PCB ASM, STOMP SWITCH, UP	1
	✖	PCB ASM, STOMP SWITCH,DOWN	1
16	✖	KEYPAD, STOMP SWITCH	1
18	✖	BATTERY CR2450	1
20	✖	PAD-FOAM, I-PILOT 1.5	1
22	✖	COVER, BATTERY	1
24	✖	GASKET,BATTERY COMPARTMENT	1
26	✖	VENT PATCH, YELLOW, .35" DIA	1
28	2383455	SCREW-#8 X 1.0" PPH TY AB SS	6
▲	2357151	QCK REF GUIDE,STOMP SWITCH	1
▲	2357150	MANUAL, STOMP SWITCH	1

✖ *Cette pièce est incluse dans un ensemble et ne peut pas être commandée individuellement.*

▲ *Non illustrée sur le schéma des pièces.*

©2024 Johnson Outdoors Marine Electronics, Inc.

REMARQUES

©2024 Johnson Outdoors Marine Electronics, Inc.

ACCESSOIRES RECOMMANDÉS

SUPPORTS D'ADAPTATEUR DE MONTAGE DU RAPTOR

Les supports de montage Raptor sont offerts en diverses configurations pour répondre à vos besoins de montage. Ils comprennent une construction légère en aluminium pour une puissance supérieure. Construits avec un extérieur enduit de poudre pour la résistance à la corrosion et incluent une quincaillerie de montage en acier inoxydable. Tous les supports incluent une garantie de 5 ans.

SUPPORT DE MONTAGE DIRECT EN ANGLE

Dans les applications de montage direct sur le tableau arrière, maximise la puissance de maintien en offrant un angle optimal pour le déploiement de l'ancre Raptor.

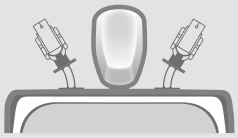

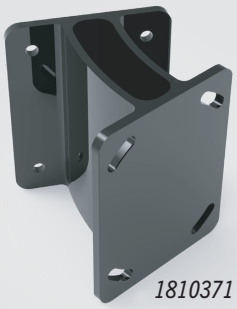

1810371

SUPPORT DE DÉCALAGE DE 3 PO (7,6 CM)

Fournit un décalage supplémentaire de 3 po (7,6 cm) pour toutes les applications de montage où un dégagement spécifique est requis.

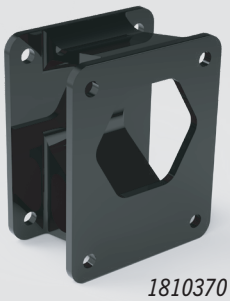

1810370

ADAPTATEUR EN SANDWICH UNIVERSEL

Se fixe entre la plaque à vérin et le tableau arrière ou entre le hors-bord et le tableau arrière; à utiliser sur le côté bâbord ou tribord.

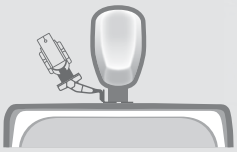

1810372

SUPPORTS AVEC PLAQUE À VÉRIN

Se fixe directement sur votre plaque à vérin, sur le côté bâbord ou tribord de votre bateau. Offert avec appuis de 4 po (10,2 cm) ou 6 po (15,2 cm).

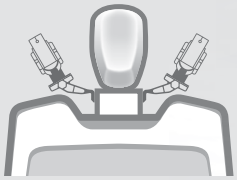

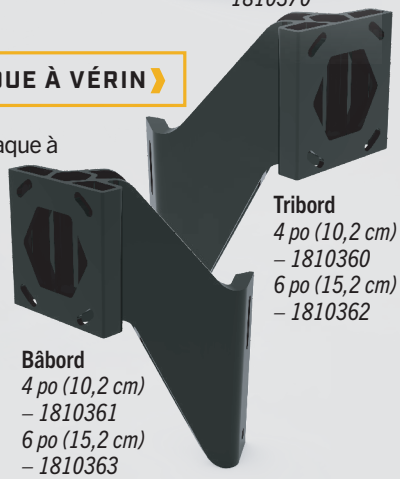

Tribord
4 po (10,2 cm)
– 1810360
6 po (15,2 cm)
– 1810362

Bâbord
4 po (10,2 cm)
– 1810361
6 po (15,2 cm)
– 1810363

CHARGEURS DE BATTERIE EMBARQUÉS ET PORTATIFS

N'achetez plus de nouvelles batteries et commencez à prendre soin de celles déjà en votre possession. Un chargeur inexact peut en fait endommager les batteries à la longue, pouvant entraîner une autonomie réduite et une durée de vie plus courte. Les chargeurs Minn Kota à commande numérique assurent une charge rapide et précise pour une protection et une durée de vie prolongée de la batterie.

MK212PCL

MK210D

MK110PD

MINN KOTA®

minnkota.johnsonoutdoors.com

Minn Kota Consumer & Technical Service
Johnson Outdoors Marine Electronics, Inc.
PO Box 8129
Mankato, MN 56001

121 Power Drive
Mankato, MN 56001
Phone (800) 227-6433
Fax (800) 527-4464

JOHNSON OUTDOORS

©2024 Johnson Outdoors Marine Electronics, Inc.
All rights reserved.

Part #2357150 ECN 45048 Rev G 10/24