MINN KOTA®

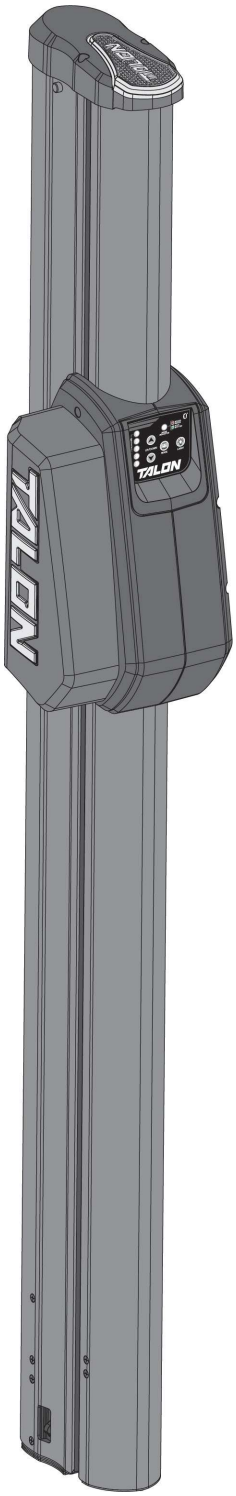

TALON

SHALLOW WATER ANCHOR

Installation Instructions

INTRODUCTION

THANK YOU

Thank you for purchasing the Minn Kota® Talon shallow water anchor. This revolutionary shallow water anchor uses state-of-the-art technology to deliver unprecedented levels of boat control. Intuitive features and wireless control enable Talon to accurately position your boat and improve your bait presentation. Talon holds your boat in position so you can focus on fishing.

REGISTRATION

Remember to keep your receipt and immediately register your Talon. To receive all the benefits of your product warranty please fill out and mail the registration card. You may also register your product online at minnkota.johnsonoutdoors.com/register.

SERIAL NUMBER

Your Minn Kota 11-character serial number is very important. It helps to determine the specific model and year of manufacture. When contacting Consumer Service or registering your product, you will need to know your product's serial number. We recommend that you write the serial number down so that you have it available for future reference.

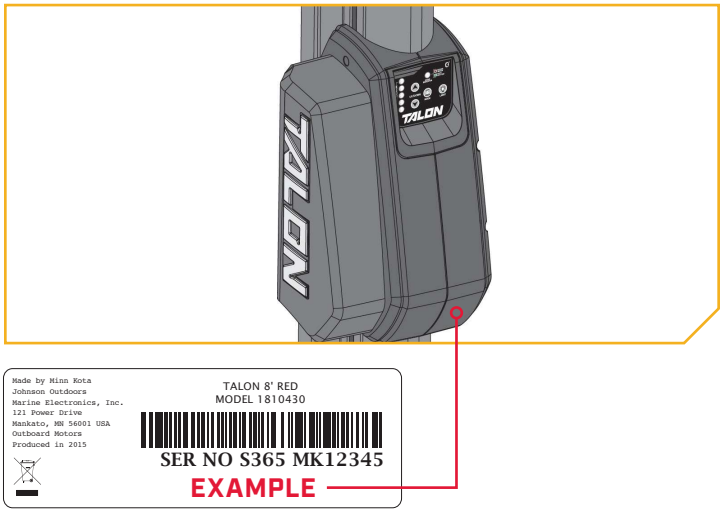

NOTICE: The serial number on your Talon is located below the motor housing.

TALON INFORMATION (For Consumer Reference Only)

Model: _____

Serial Number: _____

Purchase Date: _____

Store Where Purchased: _____

NOTICE: Do not return your Minn Kota product to your retailer. Your retailer is not authorized to repair or replace this unit. You may obtain service by: calling Minn Kota at (800) 227-6433; returning your Talon to the Minn Kota Factory Service Center; sending or taking your product to any Minn Kota authorized service center. A list of authorized service centers is available on our website, at minnkota.johnsonoutdoors.com. Please include proof of purchase, serial number and purchase date for warranty service with any of the above options.

Made for iPhone® 11 and iPhone X

Made for iPhone

Made for Android™

For updated iOS, Humminbird® and Minn Kota® compatibility, visit minnkota.johnsonoutdoors.com

Use of the Made for Apple badge means that an accessory has been designed to connect specifically to the Apple product(s) identified in the badge, and has been certified by the developer to meet Apple performance standards. Apple is not responsible for the operation of this device or its compliance with safety and regulatory standards. iPhone is a trademark of Apple Inc., registered in the U.S. and other countries. The trademark "iPhone" is used in Japan with a license from Aiphone K.K.

Android™ is a trademark of Google LLC. The Android robot is reproduced or modified from work created and shared by Google and used according to terms described in the Creative Commons 3.0 Attribution License.

©2024 Johnson Outdoors Marine Electronics, Inc.

SAFETY CONSIDERATIONS

Please thoroughly read the user manual. Follow all instructions and heed all safety considerations. Use of this product is only permitted for persons that have read and understood these instructions. Minors may use this product only under adult supervision.

⚠ WARNING

You are responsible for the safe and prudent operation of your boat or vessel, and Talon(s). This product does not relieve you from the responsibility of safe operation of your boat. It may be hazardous to operate your Talon in rough or turbulent water conditions, such as fast currents or changing environmental conditions. Do not deploy your Talon if these conditions are present, especially when the underwater topography is unknown. Failure to follow this warning may result in unexpected operation or failure of the Talon to operate or anchor and could cause death or serious injury. You must avoid hazards to anchoring and always maintain a permanent watch so you can maintain proper control of your boat. You must always be prepared to regain manual control of your boat. Learn to operate your Minn Kota product in an area free from hazards and obstacles.

⚠ WARNING

The Talon should be disconnected from the power source when it is not in use or is off the water. When connecting the power-supply cables of the Talon to the battery or power switch, ensure that they are not kinked or subject to chafe and route them in such a way that persons cannot trip over them. Before using the Talon make sure that the insulation of the power cables is not damaged. Disregarding these safety precautions may result in electric shorts of battery(s) and/or the product. Always disconnect the Talon from battery(s) before cleaning or checking the Talon. In the event of unexpected operation, remove power leads from the battery. Avoid submerging the complete product as water may enter and considerable damage to the product can occur. This damage will not be covered by warranty. The constant noise pressure level of the Talon during use is less than 70dB(A). The overall vibration level does not exceed 2,5 m/sec2.

⚠ WARNING

Take care that neither you nor other persons approach the Talon Spike too closely while operating, neither with body parts nor with objects. The Talon is powerful and may endanger or injure you or others. While the Talon is operating, watch out for persons swimming and for floating objects. Persons who lack the ability to run the Talon or whose reactions are impaired by alcohol, drugs, medication, or other substances are not permitted to use this product.

⚠ CAUTION

Never leave the boat unattended with the Talon as your only boat anchor. Talon is not intended to provide primary anchorage.

⚠ WARNING

It is recommended to only use Johnson Outdoors approved accessories with your Talon. Using non-approved accessories including those used to mount or control your product may cause damage, unexpected operation and injury. Be sure to use the product and all approved accessories, including remotes, safely and in the manner directed to avoid accidental or unexpected operation. Keep all factory installed parts in place including motor, electronic and accessory covers, enclosures and guards. Failure to adhere to this warning may affect your warranty.

©2024 Johnson Outdoors Marine Electronics, Inc.

SAFETY CONSIDERATIONS

⚠ WARNING

- **INGESTION HAZARD:** This product contains a button cell or coin battery.
- **DEATH** or serious injury can occur if ingested.
- A swallowed button cell or coin battery can cause **Internal Chemical Burns** in as little as **2 hours**.
- **KEEP** new and used batteries **OUT OF REACH of CHILDREN**
- **Seek immediate medical attention** if a battery is suspected to be swallowed or inserted inside any part of the body.

1. This product contains a button/coin cell battery. Heed all safety considerations:

   a) Remove and immediately recycle or dispose of used batteries according to local regulations and keep away from children. Do NOT dispose of batteries in household trash or incinerate.

   b) Even used batteries may cause severe injury or death.

   c) Call a local poison control center for treatment information.

   d) The compatible battery type is CR2450.

   e) The nominal battery voltage is 3.0 VDC.

   f) Non-rechargeable batteries are not to be recharged.

   g) Do not force discharge, recharge, disassemble, heat above (manufacturer's specified temperature rating of 70 °C) or incinerate. Doing so may result in injury due to venting, leakage or explosion resulting in chemical burns.

2. This product contains a replaceable button/coin cell battery. Heed all safety considerations:

   a) Ensure the batteries are installed correctly according to polarity (+ and -).

   b) Do not mix old and new batteries, different brands or types of batteries, such as alkaline, carbon-zinc, or rechargeable batteries.

   c) Remove and immediately recycle or dispose of batteries from equipment not used for an extended period of time according to local regulations.

   d) Always completely secure the battery compartment. If the battery compartment does not close securely, stop using the product, remove the batteries, and keep them away from children.

©2024 Johnson Outdoors Marine Electronics, Inc.

KNOW YOUR BOAT

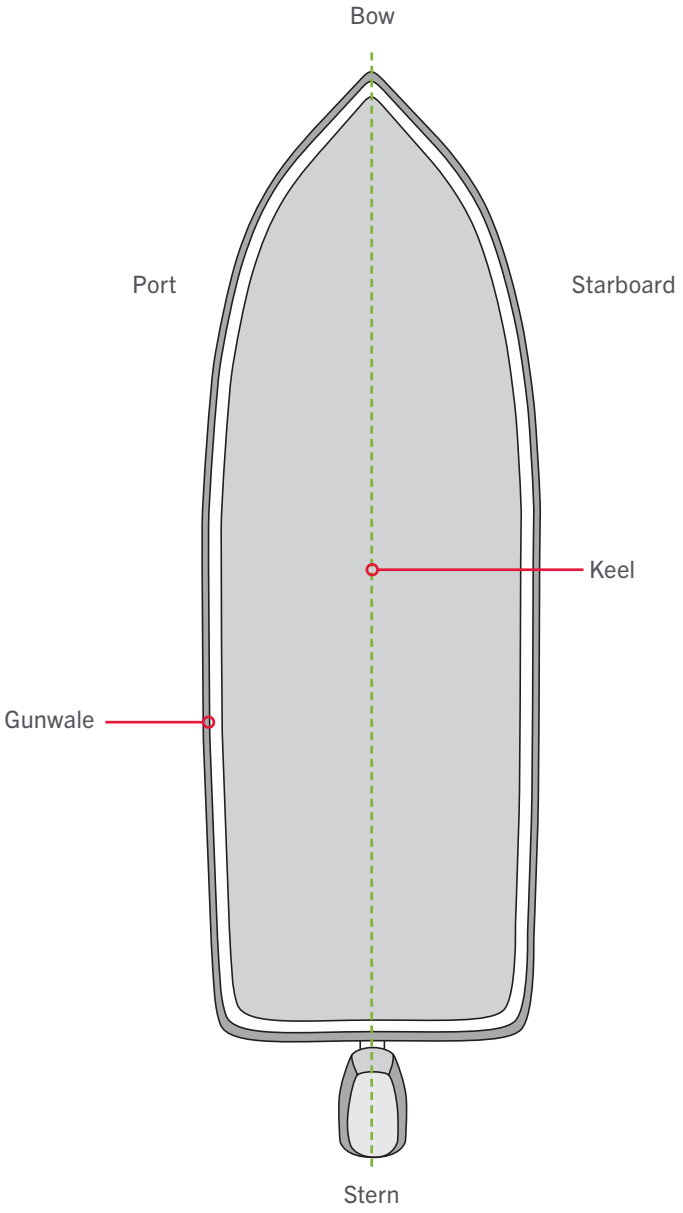

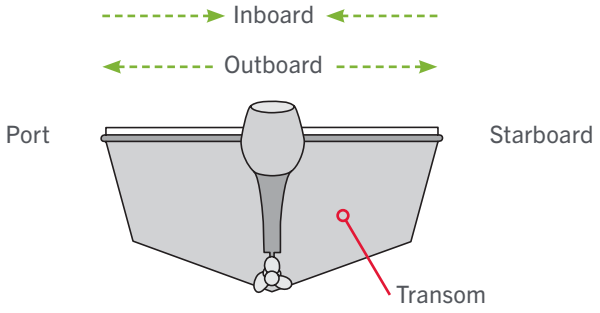

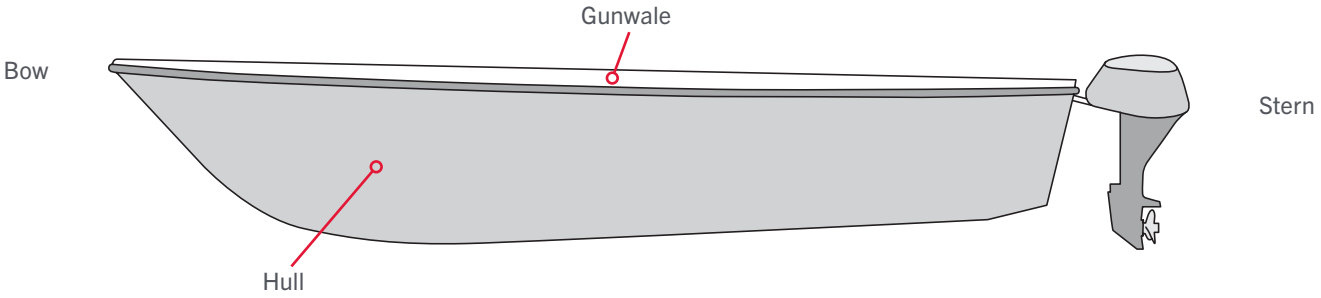

©2024 Johnson Outdoors Marine Electronics, Inc.

INSTALLATION

INSTALLING THE TALON

Your new Talon comes out of the box with the hardware you'll need to install it directly to the transom of your boat. If you have an irregular shaped transom that cannot accept a direct mount, or you prefer to mount the Talon with an adapter bracket for ease of mounting and removal, please visit minnkota.johnsonoutdoors.com for details on our Talon adapter brackets. For installation with a Talon adapter bracket, refer to the installation instructions provided with the bracket. For compatible Talon adapter brackets, to locate the nearest dealer, or for additional product support, please visit minnkota.johnsonoutdoors.com. To install the Talon directly to the boat, please follow the directions provided in these installation instructions. Please review the parts list, mounting considerations and tools needed for installation prior to getting started.

INSTALLATION PARTS LIST

Item / Assembly	Part #	Description	Qty.
A Items 2-12	2994903	TALON HARDWARE BAG ASSY	1
2	2373525	BOLT-5/16-18 X 3 1/2" HHCS SS	4
4	2371749	WASHER-FLAT 5/16 SS	4
6	2371752	WASHER-FENDER, 5/16, SS	4
8	2223100	NUT-5/16-18 NYLOCK S/S	4
10	2378608	ANTI SEIZE TUBE, 4CC, TALON	1
12	2014802 ▲	BAG-ZPLCK(4x6)4ML ANTISTATIC	1
B	✖	TALON ASSEMBLY	1
14	2372930	CORD RETAINER	2
16	2390801	LANYARD, REMOTE	1
C	2994135	ASSY, REMOTE, TALON BT	1
18	2371829	BRACKET, RMT DASH MNT HLDR	1
20	2376447	WATER SHIELD, DEFLECTOR - TALON 2	1
22	2371754	#8 WASHER, 1/2" OD, SS	2
24	2263434	#8-18 X 1 SS PPH	2
D Items 26-38	✖	MOUNTING BRACKET ASSEMBLY	1
26	2371758	WASHER-3/8 HD FLAT SS	4
28	2378716	GUARD, EXTRUSION BRACKET	4
30	2383459	SCREW-3/8-24 X 1.25 HHCS SS	4
32	3391706	WASHER-LOCK 3/8"	4
34	2378725	BRACKET-TILT, MACH (SUB)	1
36	2373138	3/8-24 NYLOK NUT, SS	4
38	2373815	TALON MOUNTING STRAP	2
40	2377170 ▲	MANUAL, TALON BT	1
42	2377171 ▲	MANUAL, INSTALL GUIDE T3	1

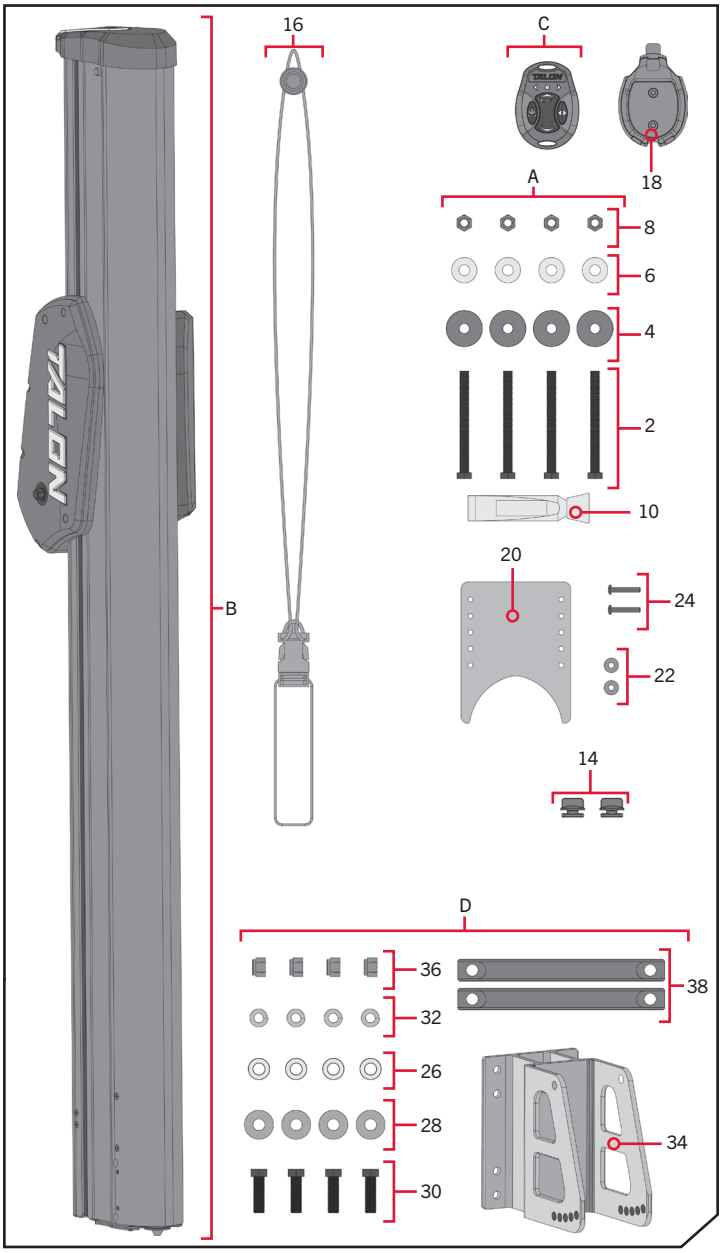

✖ *This part is included in an assembly and cannot be ordered individually.*

▲ *Not shown on Parts Diagram.*

©2024 Johnson Outdoors Marine Electronics, Inc.

MOUNTING CONSIDERATIONS

Minn Kota recommends mounting the Talon directly to the transom of the boat with the Mounting Bracket. Your Talon comes complete with all the necessary hardware to mount directly to the transom/stern. The Talon may also be mounted using an optional adapter plate when direct transom mounting is not possible or desired due to obstructions or irregular-shaped transoms. For more information on universal adapter brackets and other Minn Kota® Talon accessories, please visit minnkota.johnsonoutdoors.com. When using an adapter bracket to mount the Talon, please use the instructions included with the accessory.

View accessories available for your Talon at minnkota.johnsonoutdoors.com.

In order to use the direct mount installation, the following conditions need to be met:

1. Unobstructed Mounting - When selecting the Talon Mounting Bracket mounting location, examine your boat to ensure that you will not drill into any obstructions and that the hardware will be accessible for assembly.

2. Unobstructed Deployment and Retraction - Talon is designed to mount on either the port or starboard side of the transom. Talon must have a clear, unobstructed path to deploy. Check to make sure that your proposed location will allow the anchor to deploy and retract without hitting trim tabs, poling platforms, ladders, engine or other obstructions. You should also consider your fishing methods when selecting the mounting location.

3. Transom to Talon Clearance - The Talon Mounting Bracket included with your unit will allow for approximately 6" of clearance from the transom to the front edge of the deploying anchor. **When mounting the Talon Mounting Bracket directly to the transom, Minn Kota suggests installing the Mounting Bracket in the highest possible location.** This will provide the most clearance, and the greatest amount of vertical and angular adjustability.

NOTICE: Some boats may be manufactured with a reverse transom angle. In these cases, the Talon mounting bracket may be mounted upside-down to compensate for the reverse angle.

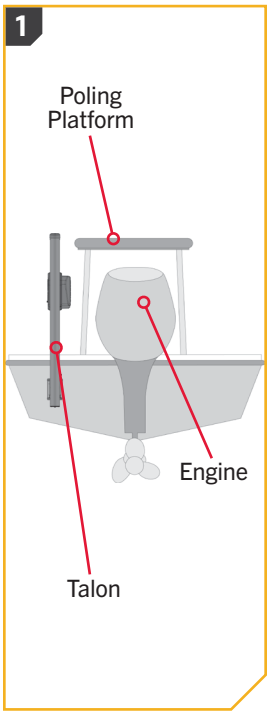

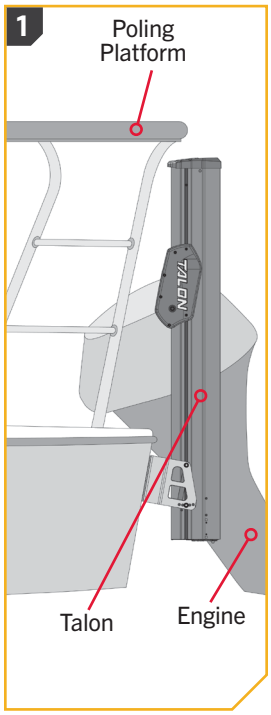

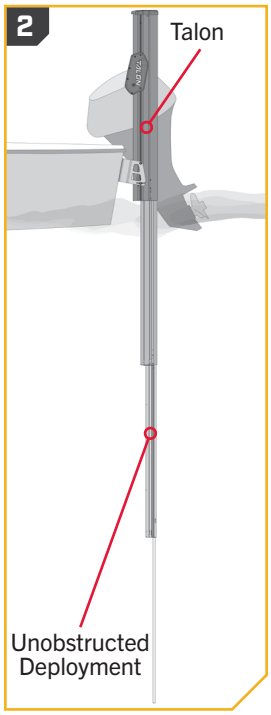

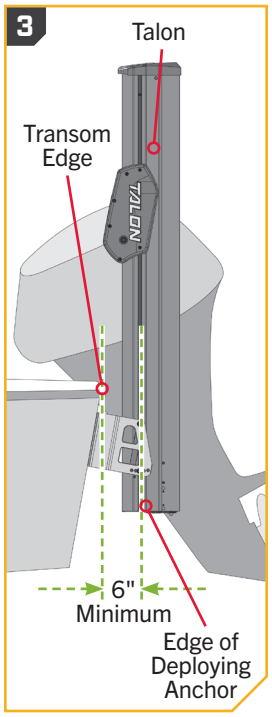

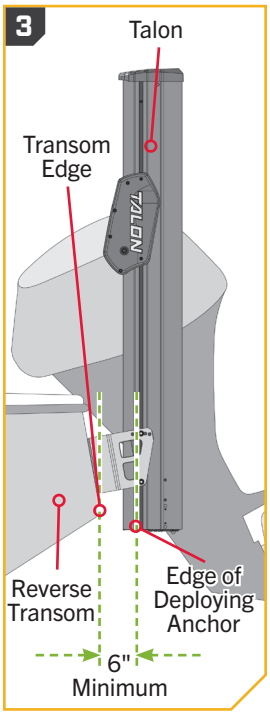

©2024 Johnson Outdoors Marine Electronics, Inc.

INSTALLING THE TALON

4. Talon to Hull Clearance - The bottom edge of the Talon should never be less than 4" above the hull directly below the Talon to prevent spray and drag conditions.

5. Talon to Engine Clearance - When selecting a mounting location make sure that no interference exists between the Talon and your engine during normal operation. Once you have selected your mounting location, trim the engine all the way up and all the way down, and steer the engine fully to and away from the side selected. Ensure there is a minimum of two to three inches of clearance from any point on the Talon.

NOTICE: All bass boats should mount the Talon as flush with the bottom of the Talon mounting bracket as possible to mitigate spray while underway.

NOTICE: In some instances, boat manufactures have begun to make hollow boat Transoms. We recommend speaking to your local boat dealer or OEM Manufacturer for mounting recommendations.

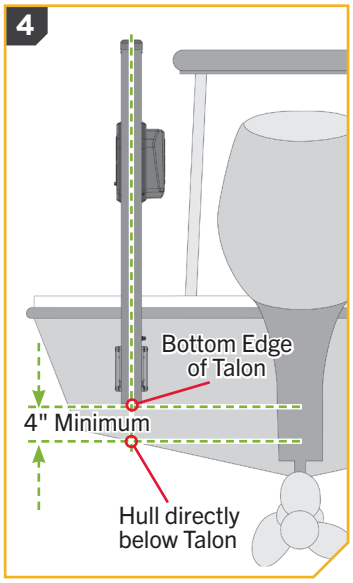

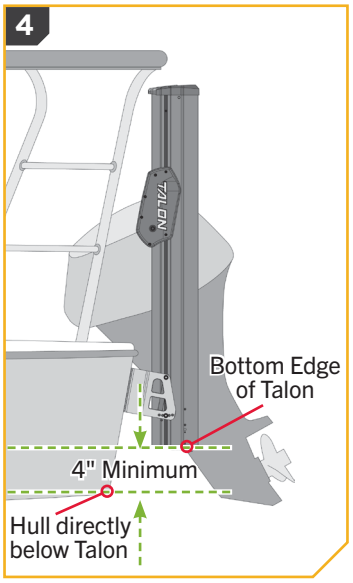

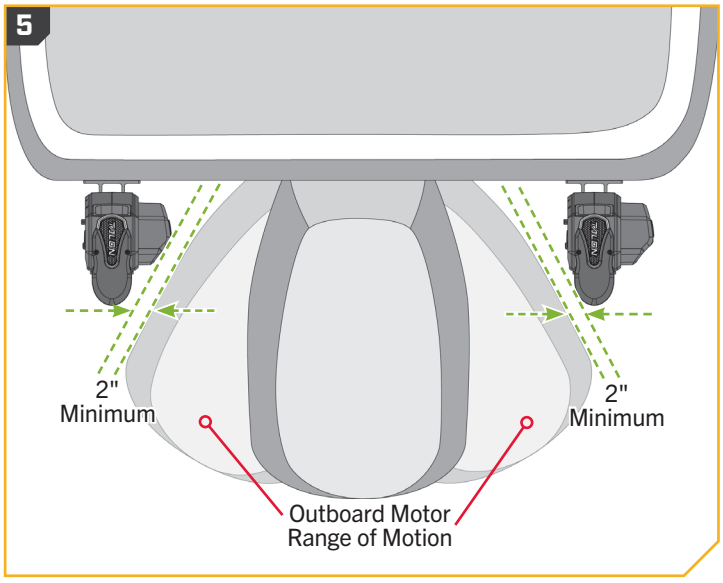

If these conditions are not met, please consider using a optional adapter plate. There are many adapter plates that allow for greater adjustability of the mount and allow for greater clearances to operate the Talon. Please visit minnkota.johnsonoutdoors.com to learn more about selecting and installing an adapter plate.

⚠ CAUTION

Follow all instructions and heed all safety considerations. Minn Kota recommends having a second person help with installation. Not following proper installation and rigging instructions may result in injury. Mounting the Talon too low can cause undue drag from the Talon or Mounting Bracket when operating the boat. It is important to mount the Talon as recommended to avoid unsafe driving conditions.

TOOLS AND RESOURCES REQUIRED

- Drill
- 5/16" Drill Bit
- 1/2" Box End or Socket Wrench
- 9/16" Box End or Socket Wrench
- Marine Grade Sealant
- Cable Ties
- Tape Measure
- 30ft/lb capacity Torque Wrench
- Pencil or similar marking tool
- Pliers
- A second person to help with installation
- Heat Shrink with Adhesive
- Wire no smaller than 12AWG
- Voltmeter
- #2 Screwdriver

©2024 Johnson Outdoors Marine Electronics, Inc.

INSTALLATION

Installing the Talon

1

ITEM(S) NEEDED

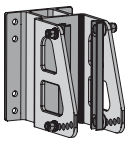

#D x 1

a. Review the Mounting Considerations to determine if it is acceptable to complete a direct mount of the Talon Mounting Bracket. If acceptable, position the Mounting Bracket (Item #D) at the selected location and mark the Mounting Holes with a pencil or similar marking tool. Any of the eight Mounting Holes can be used with at least one bolt in each corner of the bracket, or 2 on each side.

b. Double check that the mounting location is clear to drill holes and then use a Drill with a 5/16" Drill Bit to drill through the Transom/Stern of the boat on the marked locations.

NOTICE: When drilling the marked holes, make sure that the drill bit is perpendicular to the Transom/Stern of the boat and that the holes are being drilled straight. Not drilling the holes straight will give the mounting hardware a poor fit.

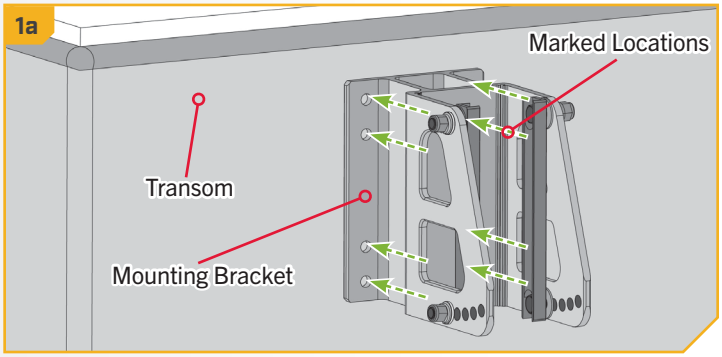

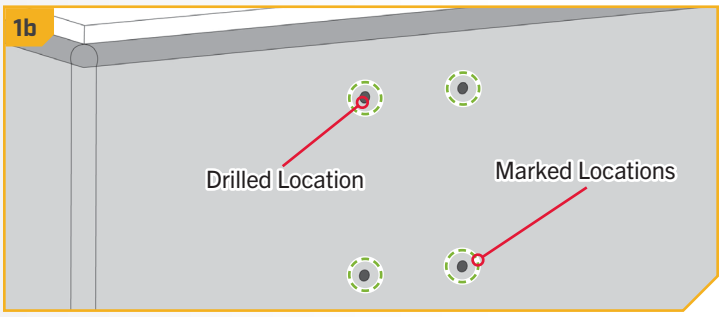

2

c. Place a 1/8" bead of Marine Grade Sealant on the Transom of the boat around the drilled holes.

d. Place the Marine Grade Sealant on the face of the Mounting Bracket that will contact the boat Transom/Stern when mounted. Keep the sealant approximately centered between the outside edge of the Mounting Bracket and the Mounting Holes. Once the sealant is in place, align the Mounting Bracket in the desired orientation with the holes that were drilled in the Transom/Stern.

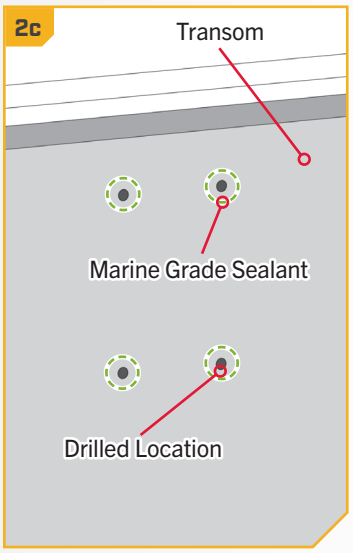

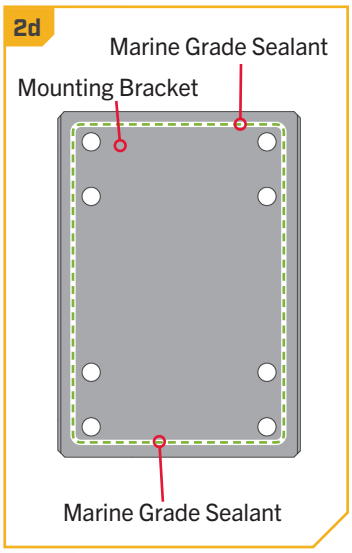

©2024 Johnson Outdoors Marine Electronics, Inc.

3

ITEM(S) NEEDED

#2 x 4 | #4 x 4 | #6 x 4 | #8 x 4

e. Take each of the four 3-1/2" Stainless Steel Bolts (Item #2) and place one Flat Washer (Item #4) on them. Place one Bolt in each of the Mounting Holes so that is passes through the Mounting Bracket and the drilled holes on the transom of the boat.

f. Place a Fender Washer (Item #6) on the end of each Bolt on the inside of the Transom and then securing each with a Nylock Nut (Item #8). Tighten the bolts with a 1/2" Box End or Socket Wrench. Do not over-tighten.

NOTICE: To prevent seizing of the stainless steel hardware, do not use high speed installation tools. Applying an anti-seize may help prevent seizing.

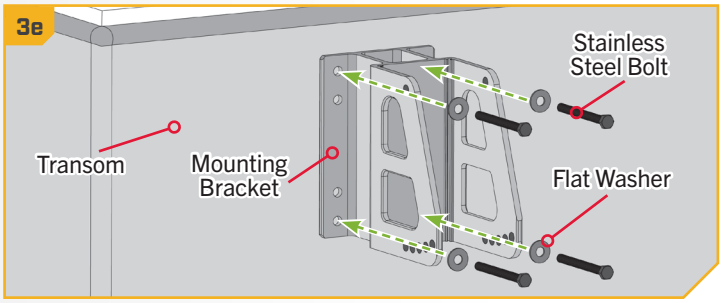

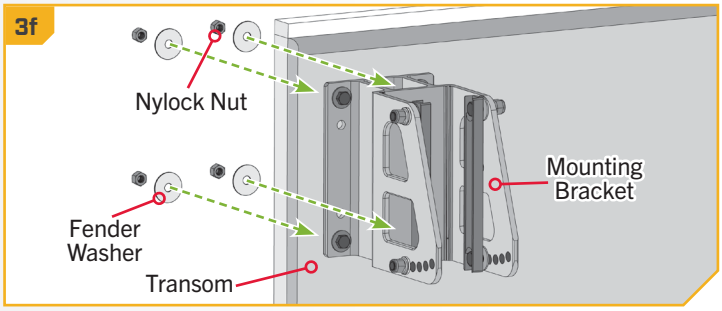

4

g. Once the Mounting Bracket is secured, note the Mounting Straps located on the inside of the Mounting Bracket. The Mounting Straps need to be adjusted so that they are as perpendicular as possible to the waterline. The five Angular Adjustment Holes located on one end of the Mounting Straps allows for 25 degrees of motion to accommodate the variability of different transom styles.

h. If the Mounting Straps are not perpendicular, use a 9/16" Box End or Socket Wrench to adjust the Nylock Nuts. The Bolt that passes through the Mounting Strap, opposite from the Angular Adjustment Holes should be loosened, but not removed.

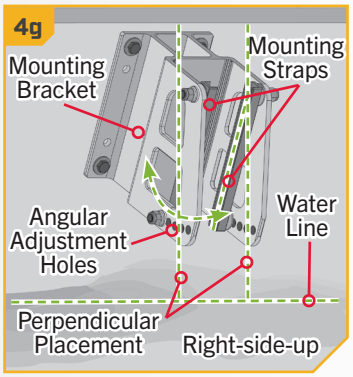

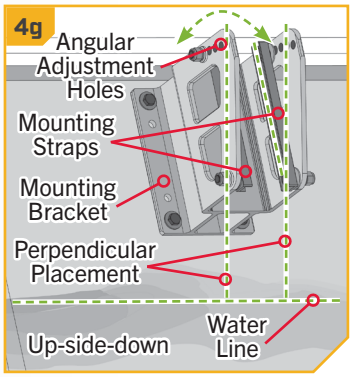

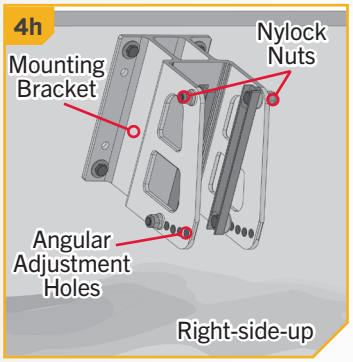

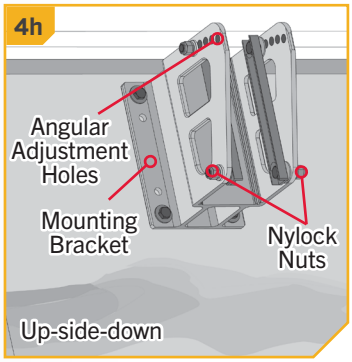

©2024 Johnson Outdoors Marine Electronics, Inc.

5

i. Next, note the position of the nuts, washers and screws holding the Mounting Strap in place. The Hex Head Cap Screws pass from the inside to the outside of the bracket. They first pass through the Mounting Strap, then a Guard Washer, then the Mounting Bracket. On the outside of the bracket, the screw first holds a Flat Washer and then a Lock Washer before being secured with a Nylock Nut.

j. After the appropriate Nylock Nut has been loosened, locate the Nylock Nut opposite of the loosened one on the Mounting Strap and remove it.

k. Adjust the Mounting Straps so that they are as perpendicular to the waterline as possible.

⚠ CAUTION

Do not use the Mounting Bracket or Talon as a step to enter the boat. The bracket will be slippery when wet and is not designed to support people. Using this product as a step may result in injury.

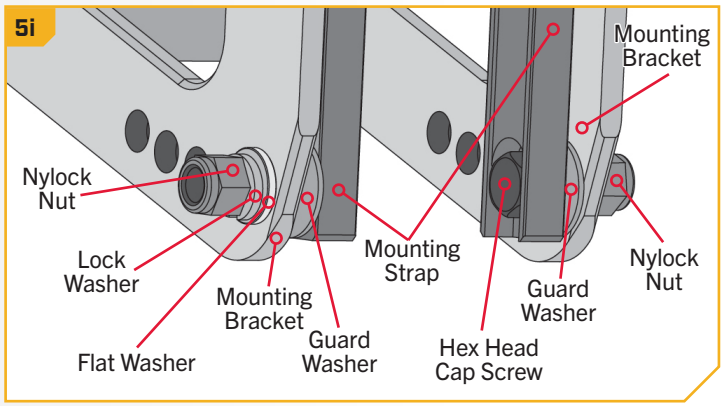

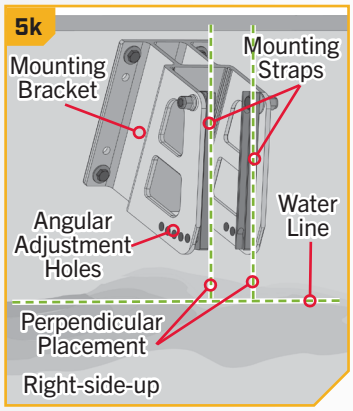

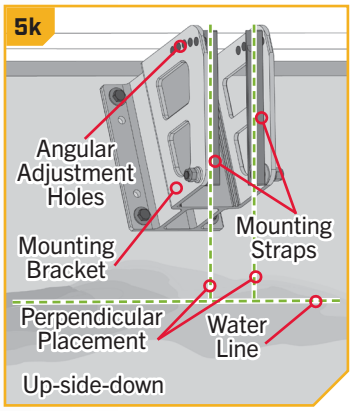

6

l. Once perpendicular, replace the hardware that was removed by selecting one of the five Angular Adjustment Holes that will support the Mounting Strap at the most perpendicular position.

m. To replace the bolts, pass them from the inside to the outside, through the Mounting Strap, then the Guard Washer, then the Mounting Bracket, a Flat Washer and Lock Washer. Then loosely secure with a Nylock Nut. The nuts will be fully secured later in the installation.

NOTICE: To prevent seizing of the stainless steel hardware, do not use high speed installation tools. The hardware holding the Mounting Straps in place has a pre-applied anti-seize.

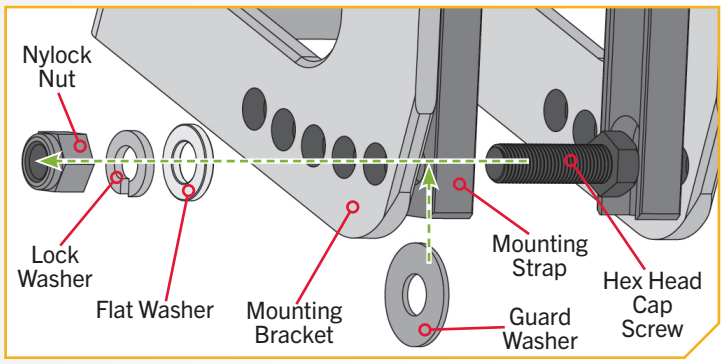

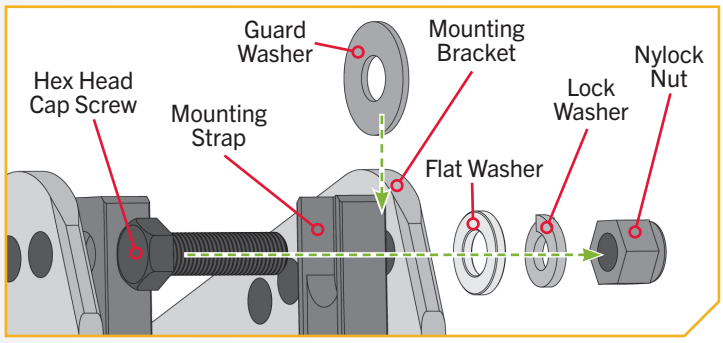

©2024 Johnson Outdoors Marine Electronics, Inc.

7

ITEM(S) NEEDED

#B x 1

NOTICE: We recommend a second person to help with this step of the installation.

n. Next the Talon Assembly should be installed on the Mounting Bracket. Take the Talon Assembly (Item #B) and notice that there is an Assembly Track located on both sides of the Talon.

o. When the Talon is properly oriented as it would be installed, there is a single Vertical Stop Bolt located on the Starboard side of the Talon along the Assembly Track. The Vertical Stop Bolt is used as a reference point or guideline to stop the Talon and position the Mounting Straps in the Assembly Track. Ensure that the Vertical Stop Bolt is secured in the approximate final position.

p. Carefully lift the Talon Assembly into the Mounting Bracket and align the Mounting Straps with the Assembly Track. Slide the Guard Washers to the inside wall of the Mounting Bracket, so that they sit between it and the Talon Assembly. Slide the Talon Assembly down the Assembly Tracks until it comes in contact with the Vertical Stop Bolt.

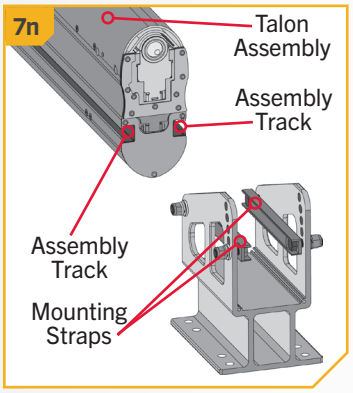

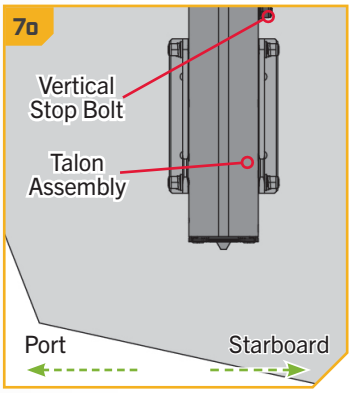

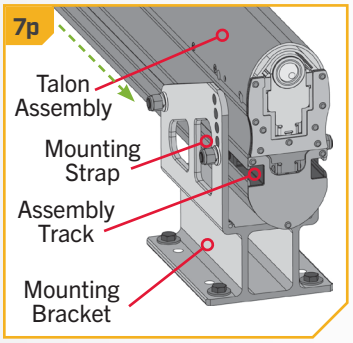

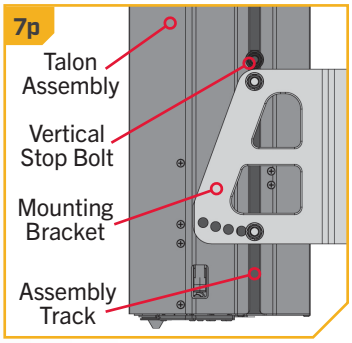

©2024 Johnson Outdoors Marine Electronics, Inc.

8

q. While supporting the Talon Assembly, adjust it and the Vertical Stop Bolt up or down in the Mounting Bracket so that the bottom of the Talon Assembly is not less than 4 inches above the Bottom of the hull of the boat, or the waterline of the boat. Once in place, temporarily tighten the Vertical Stop Bolt.

r. Double check the placement of the Talon Assembly and make sure it meets all of the mounting considerations. Make any adjustments as necessary. When the position of the Talon Assembly is acceptable, secure the four Hex Head Cap Screws and Nylock Nuts holding the Mounting Straps in place with a 9/16" Box End or Socket Wrench. Use a torque wrench to tighten to a recommended torque of 20 to 30 ft-lbs. Tighten the Vertical Stop Bolt.

NOTICE: Additional adjustments may need to be made to the mount after a trial run with the boat on the water. Periodically re-tighten the four nuts and screws to 20 to 30 ft-lbs.

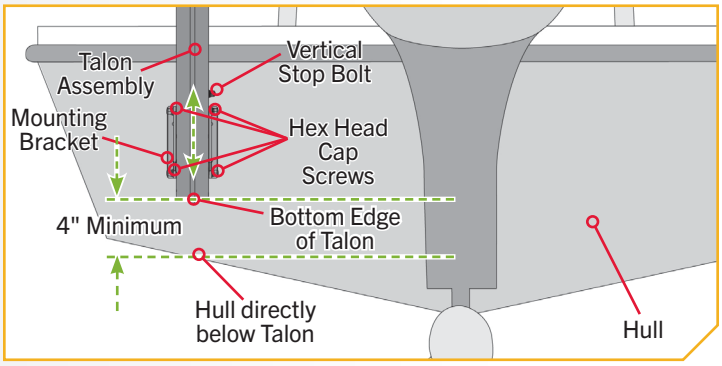

⚠ CAUTION

Check tension of the 4 vertical adjustment nuts after initial use and periodically thereafter to ensure they are at the recommended torque of 20 to 30 ft-lbs.

Installing the Water Deflection Shield

The Water Deflection Shield is designed to prevent undesirable spray conditions while the boat is traveling over water. The Water Deflection Shield is installed after the Talon is successfully installed on the boat. Each installation will be different and is dependent upon the position of the Talon as it sits in the Mounting Bracket. The Water Deflection Shield is installed on the bottom side of the Mounting Bracket as it is attached to the boat. The installation is designed to be adjustable to suit different angular positions.

1

ITEM(S) NEEDED

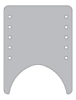

#20 x 1

a. Make sure that the Talon is positioned as recommended and installed properly by reviewing the Installing the Talon section of this manual.

b. Once complete, take the Water Deflection Shield (Item #20), and determine where it will be installed on the Mounting Bracket. When placed properly, the curved edge of the shield will sit against the surface of the Talon Assembly that sits inboard in the Mounting Bracket.

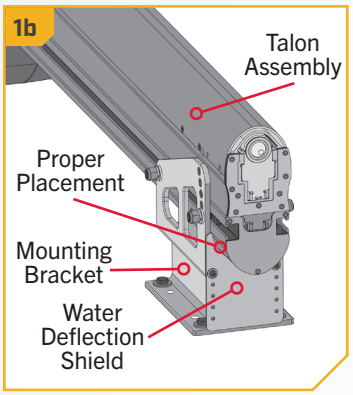

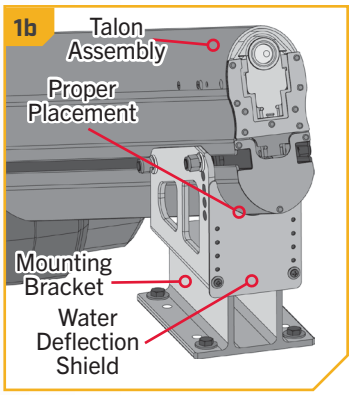

©2024 Johnson Outdoors Marine Electronics, Inc.

INSTALLING THE WATER DEFLECTION SHIELD

2

c. Align the closest set of holes in the shield with the holes in the bottom of the Mounting Bracket. The set of holes used on the shield will vary for each individual installation.

NOTICE: The Water Deflection Shield will always be installed on the bottom side of the Mounting Bracket regardless of the orientation that the Mounting Bracket was installed. There should be no gap between the shield and the Talon.

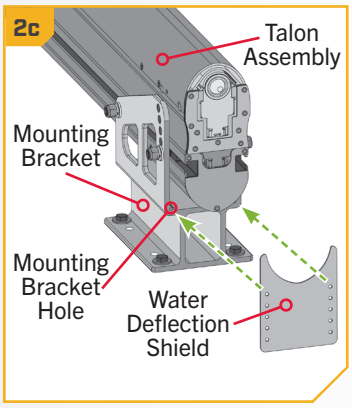

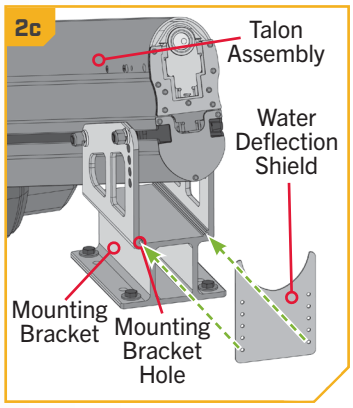

3

ITEM(S) NEEDED

#24 x 1 **#22 x 1**

d. Take two each of the 1/2" Washers (Item #22) and two of the 1" Phillips Pan Head Screws (Item #24) to attach the shield to the Mounting Bracket. Place one washer on each of the screws. The screw should pass through a washer, then the Water Deflection Shield and into the Mounting Bracket. Secure the screws using a #2 Screwdriver.

NOTICE: To prevent seizing of the stainless steel hardware, do not use high speed installation tools. Applying an anti-seize may help prevent seizing.

NOTICE: If you adjust the angle of your Talon after this step is complete, you will need to re-adjust the placement of the Water Deflection Shield to ensure proper functionality.

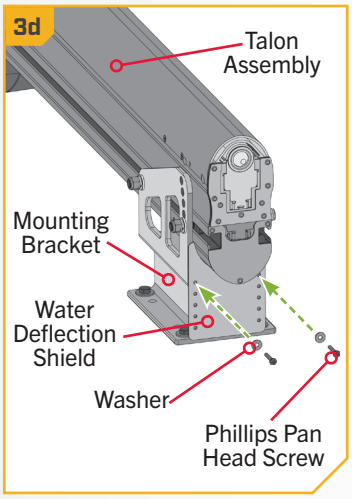

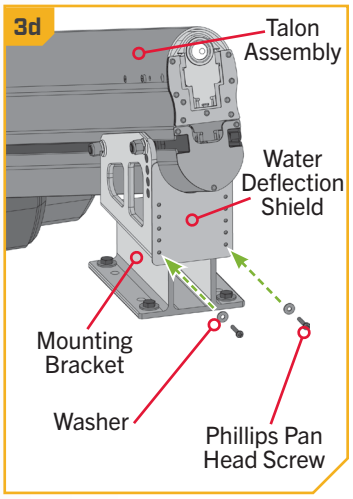

©2024 Johnson Outdoors Marine Electronics, Inc.

Installing the Power Cable and Deployment Notification Alarm Wire

The Talon Power Cable consists of a 30 amp in-line resettable fuse on the positive lead, a negative lead, and a Deployment Notification Alarm Wire. The Deployment Notification Alarm Wire is a green wire that comes from the Power Cable and, when installed, is used to sound an alarm, when the Ignition Switch is turned to the "on" position with the Talon deployed. When connected and the Talon is properly stowed, no tone will be emitted when the Ignition Switch is turned "on". Minn Kota recommends connecting the Power Cable to the starting battery through a battery selector/power disconnect switch. The Talon does draw a small amount of residual current from the battery even when not in use. By connecting the positive lead of the Talon Power Cable through a battery selector/power disconnect switch it will disconnect power to the Talon when the Power Switch is "off". The Power Switch must have a minimum amp rating of 60 amps per Talon. If you are not connecting the Talon to a battery selector/power disconnect switch, it can be connected directly to the starting battery, but should be disconnected from power when the Talon is not in use. The Power Cable can be routed in a number of different ways depending on a boats unique setup. It is recommended to route the Power Cable using the shortest and cleanest route from the Talon to the battery connection. Please see the Battery & Wiring Installation section of this Manual for more information.

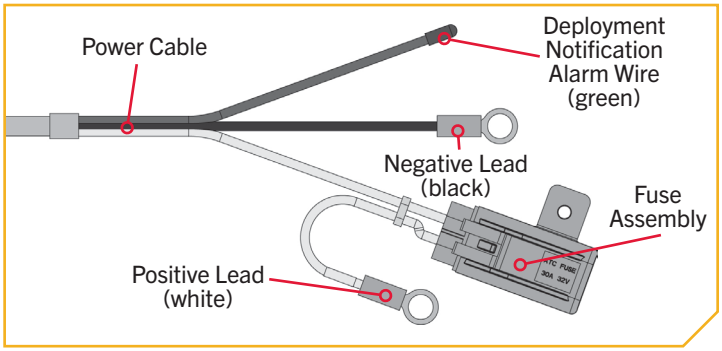

NOTICE: It is not necessary to connect the Deployment Notification Alarm Wire in order for the Talon to function, but it is needed to comply with warranty requirements.

1

a. Inspect the selected wire routing and make sure that there are no sharp edges, obstacles or obstructions that may damage the Power Cable. If routing along the gas outboard wire or a cable harness assembly, you may need to open any wire ties or clamps to allow the Power Cable to pass through.

b. Carefully route the Power Cable along the intended path. Remove any slack in the Power Cable so that it routes without any bulges, lumps or kinks.

c. The Power Cable for the Talon splits at the end to include the positive lead with a fuse, a negative lead and then the Deployment Notification Alarm Wire. If you choose not to connect the Deployment Notification Alarm, skip to step 4.

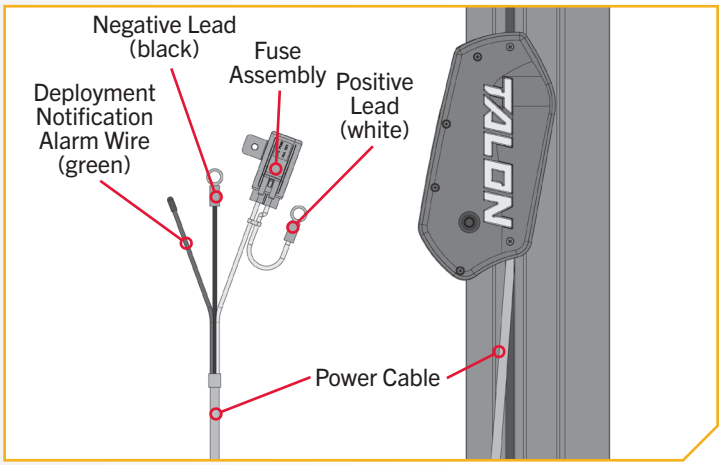

NOTICE: If unsure of how to wire the Talon Power Cable, please see a qualified marine technician.

©2024 Johnson Outdoors Marine Electronics, Inc.

INSTALLING THE POWER CABLE AND DEPLOYMENT NOTIFICATION ALARM WIRE

2

d. The optional Deployment Notification Alarm will be connected to the side of the 12 volt Ignition Switch that lacks power when the switch is turned "off". Use a voltmeter to determine where this connection exists. You may need to turn the Ignition Switch "on" and "off" to verify this connection with the voltmeter. 12 volts should be present at the connection when the ignition switch is turned to the "on" position and no voltage should be present when the switch is turned to the "off" position.

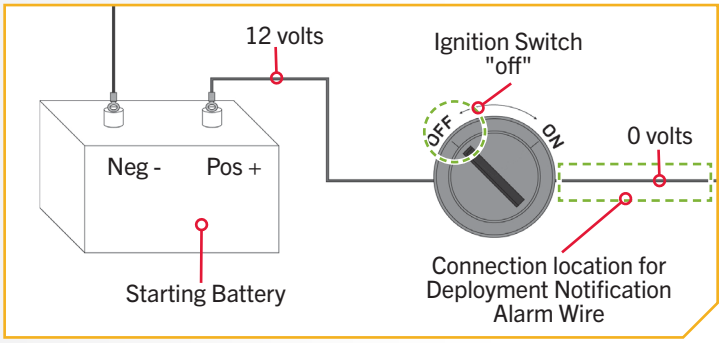

e. Next determine if the Deployment Notification Alarm Wire is long enough to reach the intended connection. If additional wire is needed, use a wire that is no smaller that 12 AWG.

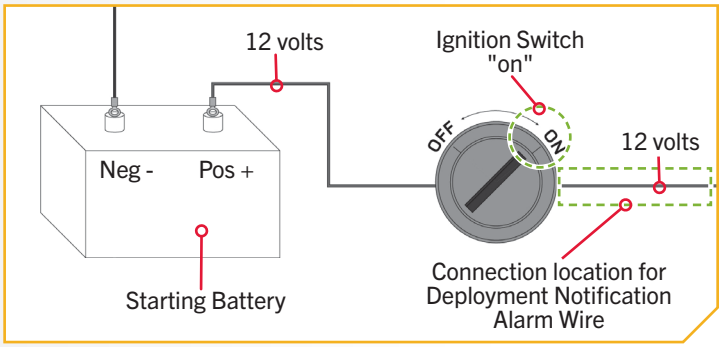

3

f. Be sure that the Ignition Switch is turned to the "off" position. Cut off the sealed end of the green Deployment Notification Alarm Wire on the Power Cable and splice it to the 12 AWG minimum gauge wire, or if there is enough slack in the wire, directly to the switched side of the Ignition Switch that was just tested. Use an adhesive filled heat shrink to waterproof and secure the splice.

g. If an additional wire was used, close the final connection between the Ignition Switch and the additional 12 AWG wire and seal with an adhesive filled heat shrink.

NOTICE: When properly installed the alarm will only sound when the ignition key is turned on when the Talon is not fully retracted.

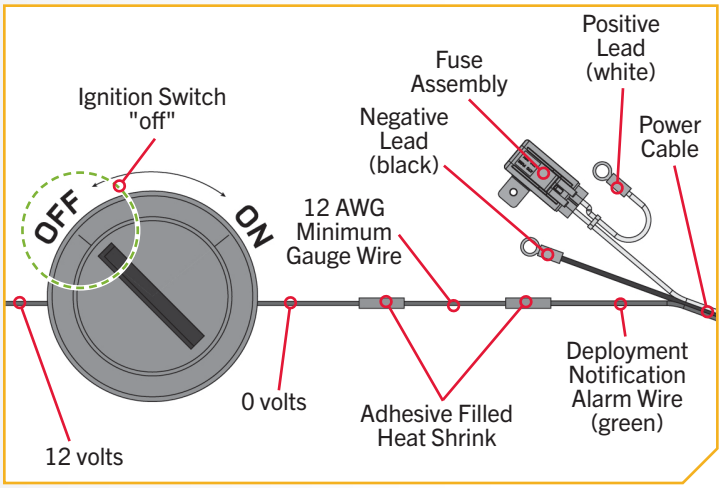

©2024 Johnson Outdoors Marine Electronics, Inc.

4

h. If connecting to an optional battery selector/power disconnect switch, turn it to the "off" position before connecting the Power Cable.

i. The positive white lead wire coming from the Power Cable has a red band and contains the Fuse Assembly. This wire connects to the Starting Battery positive (+) terminal or the battery selector positive. Connect the black negative lead of the Power Cable to the Starting Battery negative (-) terminal. If additional wiring needs to be used to make the connections, please see the Battery and Wiring Installation Section of this manual. Secure any splices with an adhesive filled heat shrink tube. Make sure that the Fuse Assembly is used.

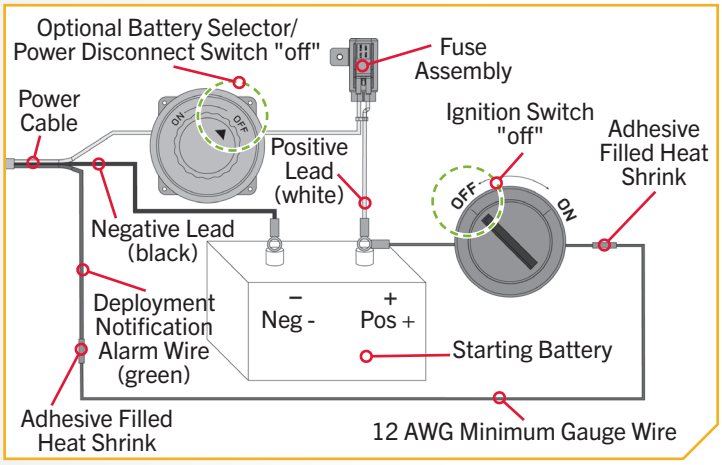

NOTICE: For proper American Boat & Yacht Council Compliance, if the Fuse Assembly is removed, the user must install a 30 amp fuse within 7" of the positive battery terminal (+).

5

ITEM(S) NEEDED

#14 x 2

j. Once the Power Cable has been routed, connected and secured, the remaining loose cable may be pushed inside the Assembly Track that runs vertically along the outside column of the Talon.

NOTICE: Depending on your wiring, there may be more or less slack in the Power Cable. The Cord Retainers use and placement will vary from installation to installation.

k. Take the two Cord Retainers (Item #14) and push the t-slot portion of them into the Assembly Track. Once positioned use a pair of pliers to turn the Cord Retainer 90 degrees in the Assembly Track to lock it in place.

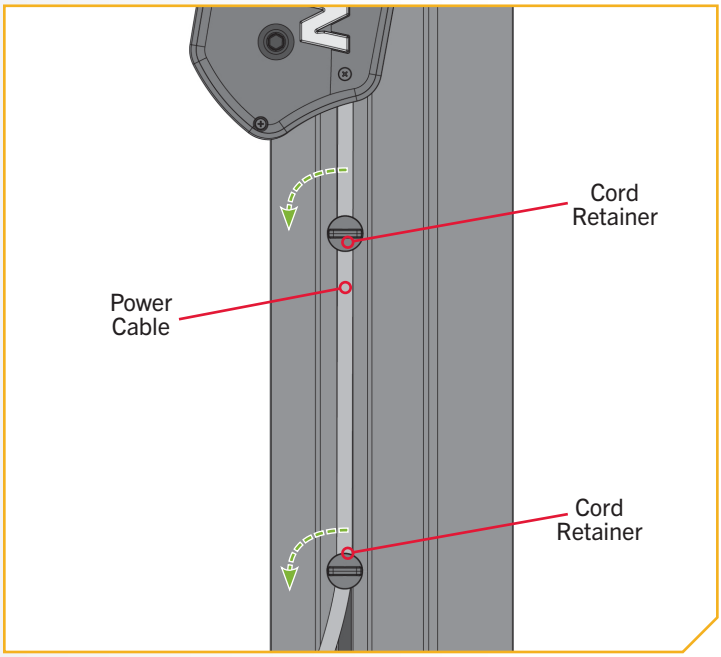

©2024 Johnson Outdoors Marine Electronics, Inc.

BATTERY & WIRING INSTALLATION

BOAT RIGGING & PRODUCT INSTALLATION

For safety and compliance reasons, we recommend that you follow American Boat and Yacht Council (ABYC) standards when rigging your boat. Altering boat wiring should be completed by a qualified marine technician. The following specifications are for general guidelines only.

⚠ CAUTION

Please read the following information before connecting your Talon(s) to your battery in order to avoid damaging your product and/or voiding your warranty.

⚠ CAUTION

These guidelines apply to general rigging to support your Minn Kota product. Powering multiple Talons or additional electrical devices from the same power circuit may impact the recommended conductor gauge and circuit breaker size. If you are using wire longer than that provided with your unit, follow the conductor gauge and circuit breaker sizing table below. If your wire extension length is more than 25 feet, we recommend that you contact a qualified marine technician.

⚠ CAUTION

An over-current protection device (circuit breaker or fuse) must be used. Coast Guard requirements dictate that each ungrounded current-carrying conductor must be protected by a manually reset, trip-free circuit breaker or fuse. The type (voltage and current rating) of the fuse or circuit breaker must be sized accordingly. The table below gives recommended guidelines for circuit breaker sizing.

CONDUCTOR GAUGE AND CIRCUIT BREAKER SIZING TABLE

This conductor and circuit breaker sizing table is only valid for the following assumptions:

1. No more than 2 conductors are bundled together inside of a sheath or conduit outside of engine spaces.
2. Each conductor has 105° C temp rated insulation.
3. No more than 3% voltage drop allowed at full power based on published product power requirements.

Max Amp Draw	Circuit Breaker	Wire Extension Length				
		5 feet	10 feet	15 feet	20 feet	25 feet
30 Amps	30 Amp @ 12 VDC	8 AWG	6 AWG	4 AWG	4 AWG	2 AWG

NOTICE: Wire Extension Length refers to the distance from the batteries to the Talon leads. Maximum Amp Draw values only occur intermittently during select conditions and should not be used as continuous amp load ratings.

Reference

United States Code of Federal Regulations: 33 CFR 183 – Boats and Associated Equipment ABYC E-11: AC and DC Electrical Systems on Boats

©2024 Johnson Outdoors Marine Electronics, Inc.

SELECTING THE CORRECT BATTERIES

The Talon will operate with any lead acid or lithium, marine 12 volt battery. For best results, Minn Kota recommends connecting to the starting battery. Maintain battery at full charge. Proper care will ensure having battery power when you need it, and will significantly improve the battery life. Failure to recharge lead-acid batteries (within 12-24 hours) is the leading cause of premature battery failure. Use a multi-stage charger to avoid overcharging. We offer a wide selection of chargers to fit your charging needs. For more information on battery selection and rigging, please visit minnkota.johnsonoutdoors.com.

The Talon draws a small amount of residual current from the battery even when not in use. If the Talon will not be used for more than 5 days, the Talon power leads should be disconnected from the battery. Avoid connecting the Talon to the same batteries that a trolling motor or other accessories are connected to. It is recommended the Talon be connected to the Starting Battery through a battery selector or power disconnect switch. This will disconnect power to the Talon when the Power Switch is "off". If you are not using a battery selector/power disconnect switch, the Talon may be connected directly to the Starting Battery.

⚠ WARNING

Never connect the (+) and the (–) terminals of the same battery together. Take care that no metal object can fall onto the battery and short the terminals. This would immediately lead to a short and extreme fire danger.

For proper ABYC compliance, when the factory fuse has been removed, the user must install a 30A fuse within 7" of the positive battery terminal.

NOTICE: The in-line re-settable 30A fuse is designed to protect the system. If this fuse repeatedly trips, faulty wiring could be the cause and must be corrected. If the re-settable fuse itself is suspect, Minn Kota recommends contacting customer service for a proper replacement.

CONNECTING THE BATTERIES

12 Volt Systems

1. If connecting to an optional battery selector/power disconnect switch, turn it to the "off" position prior to connecting the power cable.
2. Connect positive (+) white lead to positive (+) battery terminal, or switch positive.
3. Connect negative (–) black lead to negative (–) battery terminal, or switch negative.

⚠ WARNING

Observe proper polarity and follow instructions in your boat owner's manual regarding polarity.

©2024 Johnson Outdoors Marine Electronics, Inc.

CONNECTING THE BATTERIES

⚠ WARNING

- The Talon draws a small amount of residual current from the battery even when not in use. If the Talon is not be used for more than five days, or while the battery/batteries are being charged, the Talon power leads should be disconnected from the battery. It is recommended the Talon be connected to the Starting Battery through a battery selector or power disconnect switch. This will disconnect power to the Talon when the Power Switch is "off". If you are not using a battery selector/switch, the Talon may be connected directly to the starting battery.
- Keep lead wire connections tight and solid to the battery or switch terminals.
- The Starting Battery should be located in a ventilated compartment to avoid sparks from combustible materials.

©2024 Johnson Outdoors Marine Electronics, Inc.

VERIFYING INSTALLATION

Verifying Installation

Once installation is complete, use the following procedure to verify installation and confirm your Talon is ready to use.

1

a. For this test your Talon must be able to deploy and make contact with the ground without hitting any obstructions. Carefully inspect the area around the Talon for any obstructions that may interfere with deployment.

b. If using a battery selector, or power disconnect switch, turn the selector switch to the "on" position. On the Indicator Panel of the Talon are three buttons needed for this verification, the Up button, the Down button and the Mode button. Press the Mode button until the Mode LED is unlit.

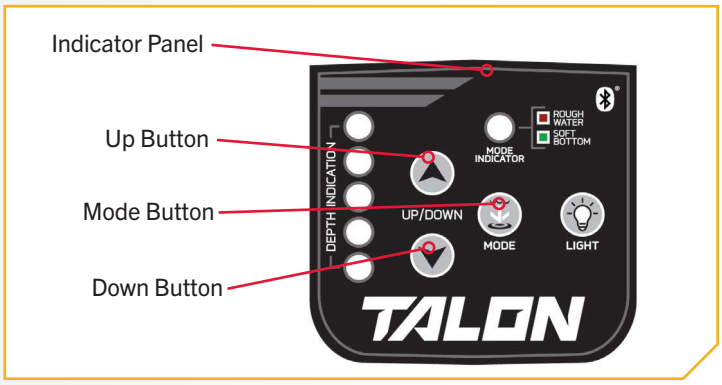

2

c. Stand clear of the Talon and push the Down button. The Talon spike will begin to deploy. The Depth Indication LEDs on the Indicator Panel will track the progress of the Talon as the Spike deploys.

d. When the Spike comes in contact with the ground, the unit will automatically shut off. After the initial shut off, you will hear two (2) additional deploy cycles (or clicks), each 3-seconds apart from the initial ground contact.

e. If the Talon functions as described above, press the Up button. The Talon will fully retract. If the Talon does not function as described, double check all wiring connections and verify proper polarity to white and black power leads and retest.

NOTICE: To perform the same test using the remote instead of the buttons on the Indicator Panel, use the Anchor Mode button, the Up UP button, and the Down DWN button on the remote. To deploy the anchor on the remote, the Down DWN button must be double pressed.

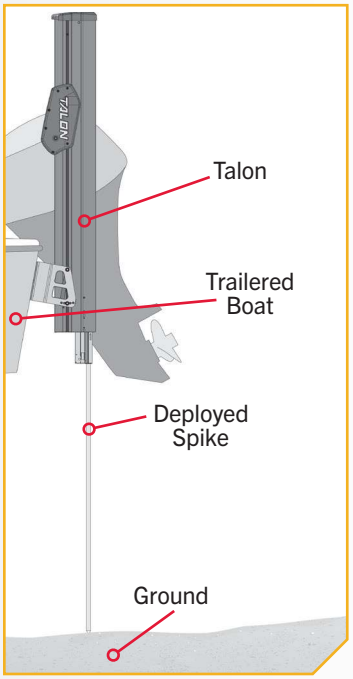

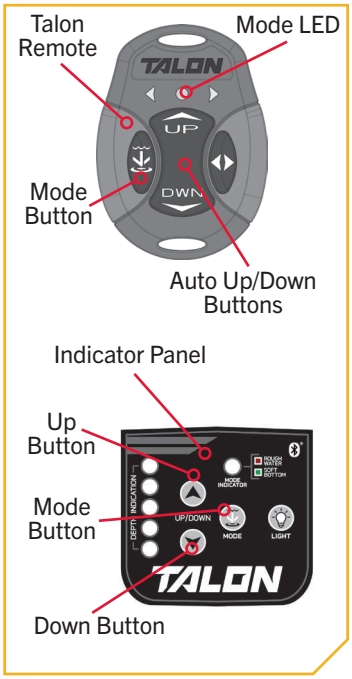

©2024 Johnson Outdoors Marine Electronics, Inc.

ONE-BOAT NETWORK

ONE-BOAT NETWORK OVERVIEW

As one company, Humminbird and Minn Kota constantly look for ways our products can seamlessly integrate and communicate — unlocking more features and capabilities and putting you in command of a fully connected fishing system. That's why we created the One-Boat Network: a commitment to making the most advanced fishing gear even better by allowing it to work together.

Download the One-Boat Network App to get the most out of your time on the water. With the One-Boat Network app, you can control your shallow water anchors and trolling motor, transfer charts to your APEX, SOLIX, or HELIX series fish finder, update system software from your mobile device to your Humminbird and Minn Kota products, and receive real-time technical support with our Request A Call Back feature. You can also purchase, download, and display Humminbird CoastMaster and LakeMaster charts and create, save, and navigate waypoints, routes, and tracks.

The One-Boat Network allows for communication of the following Humminbird, Minn Kota, and Cannon products:

- Minn Kota trolling motor with Advanced GPS Navigation Systems and Built-in Mega Imaging
- Humminbird APEX, SOLIX, and select HELIX Multi-functional displays
- Minn Kota Shallow Water Anchors
- All Minn Kota and Humminbird-related remotes and wireless foot switches
- The One-Boat Network app
- Cannon Optimum Downriggers

With the full power of the One-Boat Network, you can:

CAST MORE, STEER LESS - Select a depth contour (or the shoreline) and activate the "Follow" function to automatically navigate your boat along a depth contour.

TAKE COMMAND WITHOUT LIFTING A FINGER - Take total control of your trolling motor to easily steer, engage Spot-Lock, and even stow or deploy on select motors directly from a Wireless Remote, the One-Boat Network app, or a Humminbird fish finder.

ANCHOR FROM ANYWHERE - Deploy, retract or adjust anchor settings of a Talon, or Raptor Shallow water anchor directly from a Wireless Remote, the One-Boat Network app, or a Humminbird fish finder.

PRECISION DEPTH CONTROL - Wirelessly network up to four Cannon Optimum downriggers and control them all or individually from one screen.

ON-THE-GO ACCESS - Take control with you. The One-Boat Network app lets you transfer software updates wirelessly, view and manage your network, and connect with technical support.

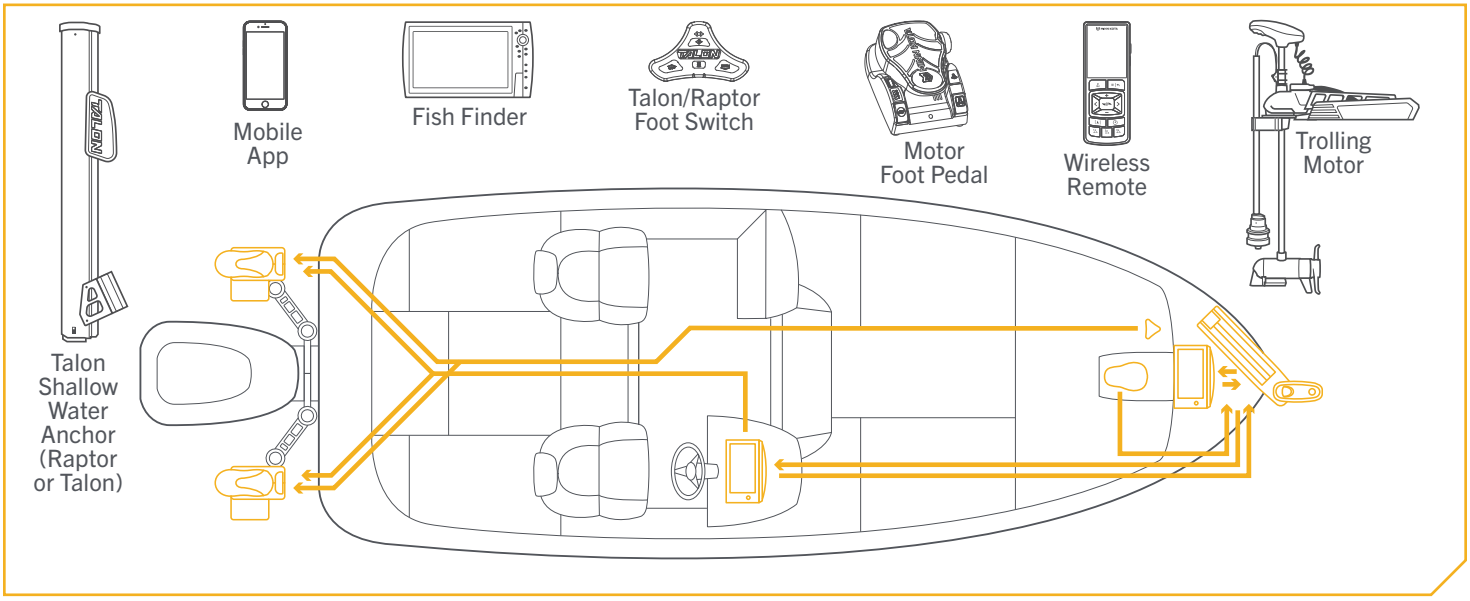

©2024 Johnson Outdoors Marine Electronics, Inc.

THE ONE-BOAT NETWORK AND TALON

Within the One-Boat Network, the Talon pairs with many devices to make control seamless and easy. This network includes controlling the Talon on the One-Boat Network app when paired with a device with Bluetooth. A Talon network may consist of:

- a Talon
- a trolling motor with Advanced GPS Navigation
- a Helix, Solix, or Apex Humminbird fish finder
- a device with Bluetooth, such as a table or smartphone
- up to four remotes, including a Talon remote, foot switch, or stomp switch

Within the network, the number of connected devices, remotes, and other One-Boat Network products varies depending on whether a single or dual Talon is in the network. Pair each connected device separately. Review the networks for a single Talon or two Talons. For a Talon to pair with the Humminbird fish finder, please see the Owner's Manual for the fish finder found online at humminbird.johnsonoutdoors.com. Pair the Talon with a foot or stomp switch using the pairing instructions provided with these accessories. For more information on how to pair and control a Talon on an Advanced GPS Navigation Wireless Remote, please see the corresponding Owner's Manual.

The network will accept the maximum number of remotes, devices, fish finders, or products paired with the Talon. When the maximum number of allotments in the network is reached, the network will operate on a "least recently used out" system. For example, if an additional remote, foot, or stomp switch is paired to the Talon when all four allotted spaces are full, the Talon will replace the least recently used one with the new one.

NETWORK FOR A SINGLE TALON

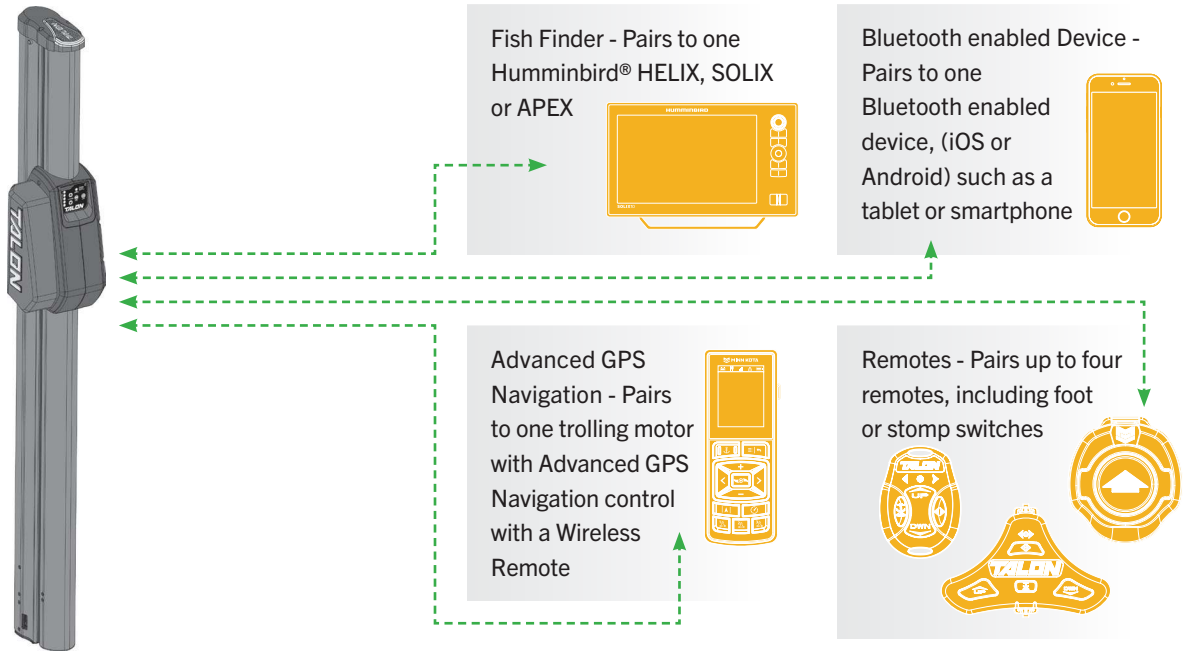

©2024 Johnson Outdoors Marine Electronics, Inc.

ONE-BOAT NETWORK

NETWORK FOR TWO TALONS

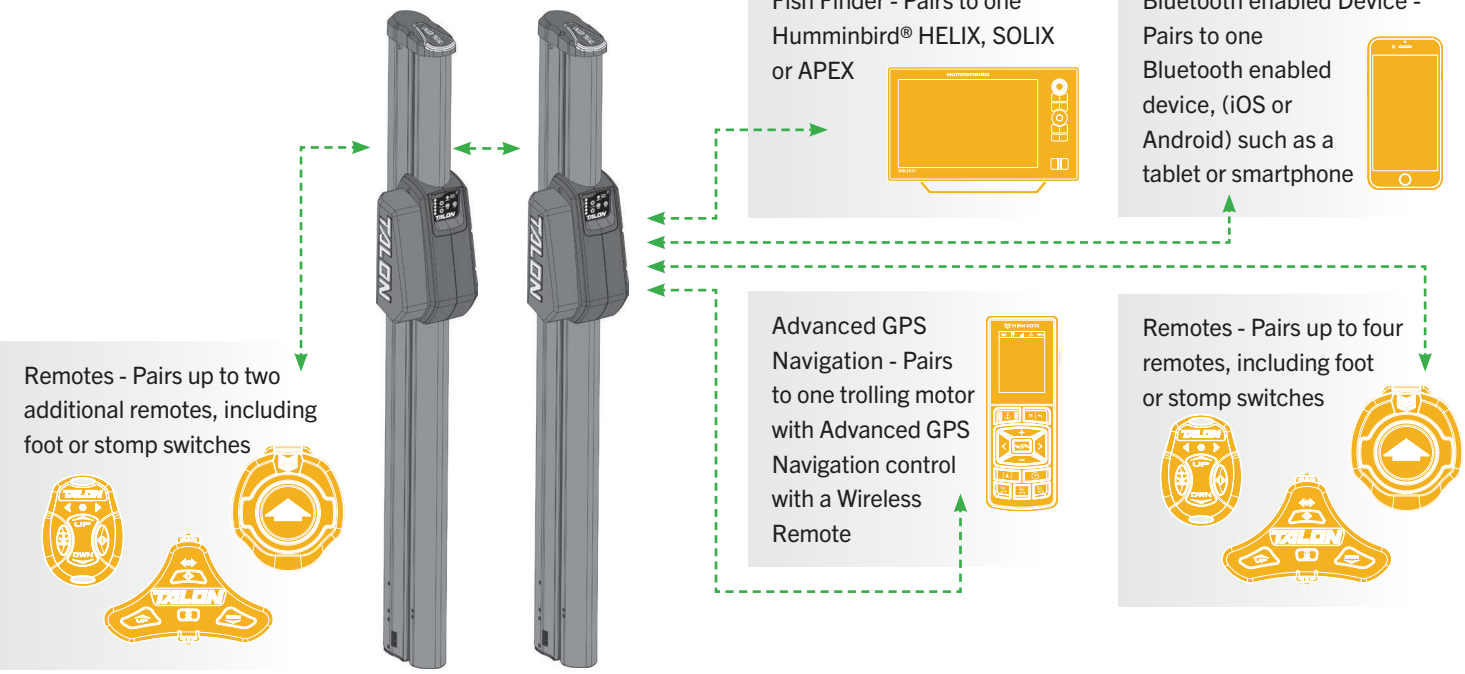

NOTICE: For more information on pairing and controlling your Talon(s) from a Humminbird, please see the Owner's Manual for your Humminbird. For more information on how to pair and control a Talon on an Advanced GPS Navigation Wireless Remote, please see the corresponding Owner's Manual.

⚠ WARNING

Be sure that the Talon is clear of obstructions and persons while deploying or retracting. Take care that neither you nor other persons approach the Talon too closely while operating, neither with body parts nor with objects. The Talon is powerful and may endanger or injure you or others. While the Talon is operating, watch out for persons swimming and for floating objects. Persons who lack the ability to run the Talon or whose reactions are impaired by alcohol, drugs, medication, or other substances are not permitted to use this product.

⚠ CAUTION

The Talon is equipped with a Deployment Notification Alarm. The alarm is needed to comply with warranty requirements, and when properly installed, the alarm will only sound when the ignition key is turned on when the Talon is not fully retracted. Boat control may be affected by a deployed Talon. Take note of the alarm, and always watch to ensure that the Talon is fully retracted while the boat is operating.

©2024 Johnson Outdoors Marine Electronics, Inc.

PAIRING THE ONE-BOAT NETWORK FOR TALON

Pairing a Remote with a Single Talon

Every Talon comes direct from the factory with a remote already paired to the Talon. However, any Talon can be paired with up to four remotes per Talon.

1

a. Retract the anchor on the Talon by pressing the Up button on the Indicator Panel.

b. Once the Talon is fully retracted, press and hold the Up button and the Down button on the Remote at the same time until the Talon Selection LEDs on the Remote begin to scroll. Then release them.

c. Immediately press and hold the Up button and the Down button simultaneously on the Indicator Panel. The Depth Indication LEDs will begin to flash blue. Once the LEDs are flashing release the buttons on the Indicator Panel. The Talon and Remote will go into Pairing Mode for 20 seconds. If a signal with three fast beeps occurs, the Talon and Remote have successfully paired. If 20 seconds pass while in Pairing Mode and they do not successfully pair, a chirp will sound signaling that the Pairing has timed out.

d. If the Pair is unsuccessful, repeat the process.

1a

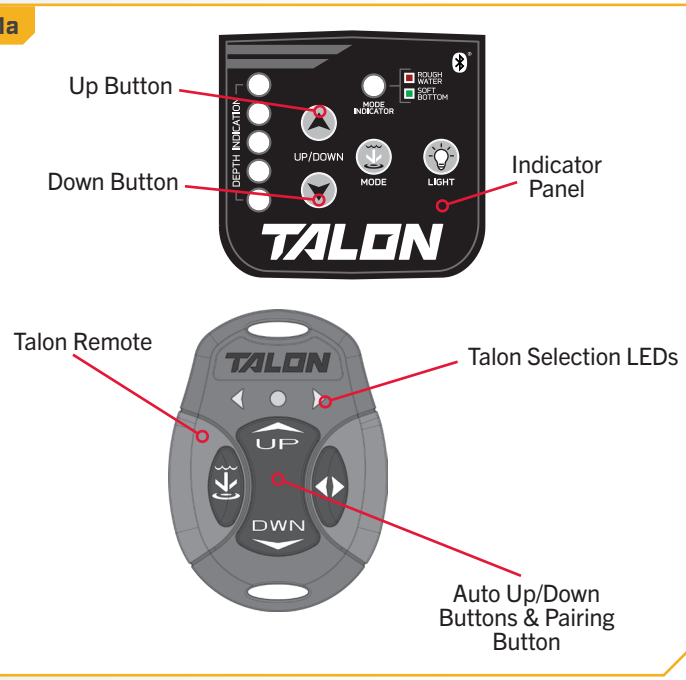

Pairing a Device with a Single Talon

Pair a Talon Shallow Water Anchor that is Bluetooth enabled with a single device, and use the One-Boat Network app to control the Talon. Before pairing the device with the Talon, download the One-Boat Network app and set up an account. Confirm that the OBN app has been downloaded successfully by opening the app on the device. Find the OBN app setup in the One-Boat Network Owner's Manual online at humminbird.johnsonoutdoors.com. Once confirmed, close the app on the device to begin the pairing process.

NOTICE: A device will only be able to connect to and pair with a Talon if the device Bluetooth is enabled. A device will only be able to pair with a Talon that is Bluetooth enabled.

©2024 Johnson Outdoors Marine Electronics, Inc.

ONE-BOAT NETWORK

1

a. On the device being paired with the Talon, open and turn “on” the Bluetooth settings. Keep the device on the Bluetooth screen.

b. Retract the anchor on the Talon by pressing the Up button on the Indicator Panel.

c. With the Talon retracted, press and hold the Up button and the Down button simultaneously on the Indicator Panel. The Depth Indication LEDs will begin to flash blue. Release the buttons on the Indicator Panel when the LEDs are flashing. The Talon will go into Pairing Mode for 20 seconds.

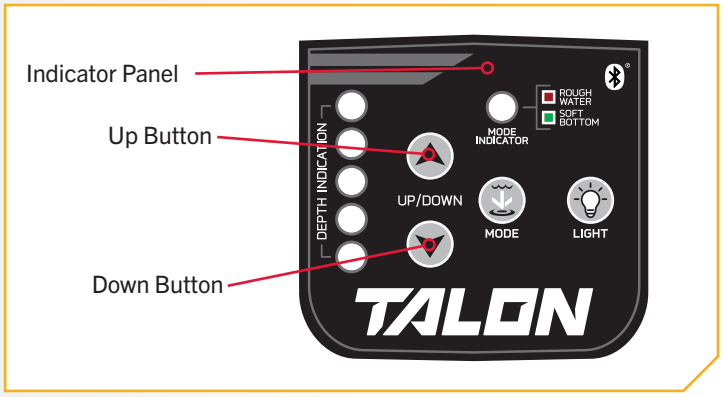

2

d. **On an Android device**, select the Scan button to begin the pairing process on the device.

e. **On an iOS device**, as soon as the Bluetooth menu opens, the scanning process starts automatically.

f. When the device recognizes the Talon, the Talon will appear on the list of available devices. Select the Talon from the list of available devices.

g. Selecting the Talon from the list will pair the Talon to the device. The Talon will emit three long beeps to confirm a successful pair.

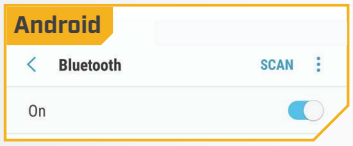

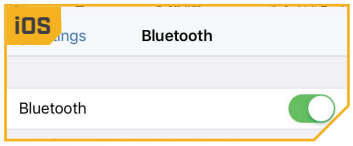

NOTICE: When the device Bluetooth is scanning for the Talon, the Talon must be in Pairing Mode. Re-initiate the pairing process if either the Talon or the device time out.

3

h. On the device, Bluetooth must remain “on” for the device and the Talon to stay connected. After the device pairs with the Talon, the device will connect and begin communicating with the Talon. When the Talon is paired and communicating with the device, the One-Boat Network app will automatically recognize the Talon is paired. If the pair is unsuccessful, repeat the process.

NOTICE: The device and the Talon know each other when paired. When the Talon and device are actively communicating, they are connected. For the One-Boat Network app to detect the Talon, the device must be paired and communicating with the Talon.

©2024 Johnson Outdoors Marine Electronics, Inc.

Pair the Advanced GPS Navigation System Wireless Remote to a Trolling Motor

The Advanced GPS Navigation controller in the trolling motor Control Head may pair up to three remotes. A combination of remotes includes the standard Wireless Remotes and Micro Remotes. In addition, pair the controller to one mobile device for the One-Boat Network Application. If the trolling motor came with the full-featured Advanced GPS Navigation Wireless Remote, it came already paired to the trolling motor from the factory. Pair any additional remotes using the following steps. Once paired with the maximum number of remotes, the controller will start replacing the oldest paired remote in memory with the new remote. To control the Talon on the Wireless Remote, pair the Wireless Remote and the Talon to the trolling motor. First, pair the Wireless Remote, then follow the instructions for "Pair the Advanced GPS Navigation System to a Single Talon." The products pair separately but integrate once paired.

1

a. Press the Menu button.

b. Use the Speed Up or Speed Down button to find Bluetooth. Use the Steer Right button to select Bluetooth.

c. Use the Speed Up or Speed Down button in the Bluetooth Menu to find Pair Remote. Press the Steer Right button to select Pair Remote.

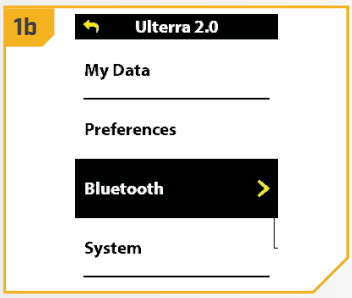

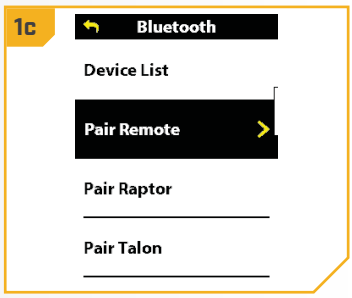

NOTICE: Make sure the remote stays within range of the Control Head during the pairing process.

2

d. To pair the Wireless Remote to the trolling motor, enable Pairing Mode on the trolling motor. Press and hold the Pair button on the trolling motor's control head. The trolling motor will emit a continuous tone while in Pairing Mode.

e. Use the Steer Right button on the remote to select Pair to Motor. The remote will scan for the motor. Continue to hold the Pair button on the trolling motor during this process.

f. If successfully paired, the trolling motor will emit three beeps and the remote will be paired. Release the Pair button.

g. If 30 seconds pass while in Pairing Mode and the pair is unsuccessful, an error tone will sound from the trolling motor, signaling that the pairing has timed out. If unsuccessful, repeat the process.

h. When complete, press and hold the Menu button to return to the Dashboard.

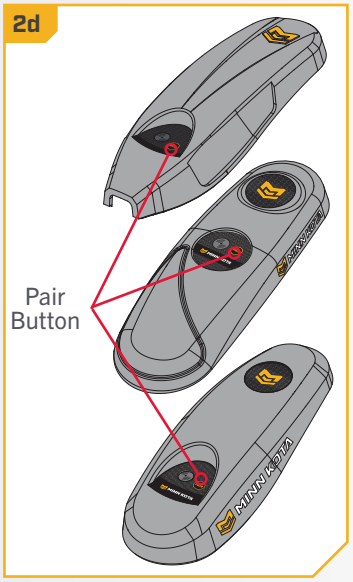

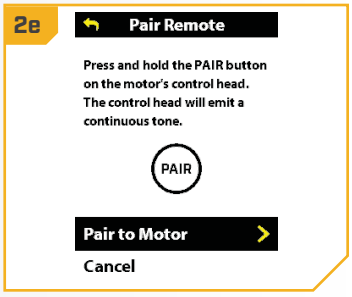

©2024 Johnson Outdoors Marine Electronics, Inc.

Pair the Advanced GPS Navigation System to a Single Talon

The Advanced GPS Navigation system is paired to the Talon using the trolling motor Control Head and the Up and Down Buttons on the Talon Indicator Panel. Before pairing the Talon to the trolling motor, ensure the Advanced GPS Navigation Wireless Remote is paired to the trolling motor. The Talon is paired to the trolling motor but controlled by the Wireless Remote, which must also pair to the trolling motor. Find instructions on how to pair the Wireless Remote to the trolling motor in the Advanced GPS Navigation Wireless Remote Owner's Manual online at minnkota.johnsonoutdoors.com. For trolling motors equipped with Advanced GPS Navigation, also find instructions to pair the Wireless Remote in the Quick Start Guide included with the trolling motor.

1

a. Retract the anchor on the Talon by pressing the Up button on the Indicator Panel.

b. With the Talon retracted, press and hold the Up button and the Down button simultaneously on the Indicator Panel. The Depth Indication LEDs will begin to flash blue. Release the buttons on the Indicator Panel when the LEDs are flashing. The Talon will go into Pairing Mode for 20 seconds.

c. Power up the trolling motor.

d. Locate the Pair button at the top of the Control Head. Push and hold the Pair button down. The Control Head will emit a consistent tone and scan for the Talon.

e. If a signal with three fast beeps occurs, the Talon and Control Head have successfully paired. The LEDs on the Indicator Panel of the Talon will perform a sequence to confirm that the Control Head and Talon are paired.

f. If 20 seconds pass while in Pairing Mode and the Talon and Control Head do not successfully pair, a chirp will sound, signaling that the Pairing has timed out.

g. If the Pair is unsuccessful, repeat the process.

1a

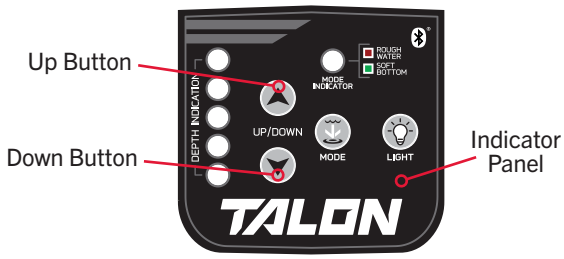

1d

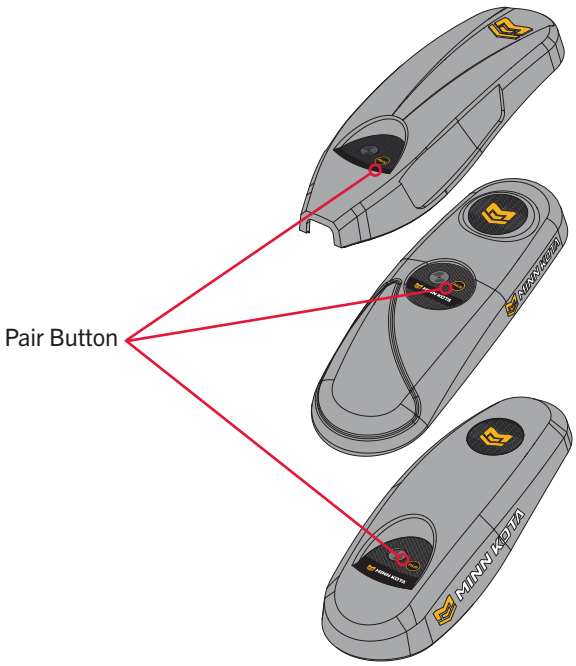

Pairing with Two Talons

To pair a remote or device with two Talons, the two Talons must first pair with each other. To pair two Talons, follow the instructions in the "Pairing Two Talons and Programming the Mounting Location" section. With two Talons paired, pair the device or remote to one of the Talons. Follow the directions to pair with a device, remote, or the Advanced GPS Navigation System for a single Talon. Pair the Talon with a foot or stomp switch using the pairing instructions provided with these accessories.

©2024 Johnson Outdoors Marine Electronics, Inc.

Pairing Two Talons and Programming the Mounting Location

Every Talon comes directly from the factory with a remote already paired to the Talon. Pair with up to four devices or remotes per Talon. When a boat has two Talons installed that are both Bluetooth enabled, it is necessary to pair the Talons together to control them on a single remote or device. The process below pairs the Talons together. It also identifies which side of the boat each Talon, either Port or Starboard, is installed on. All remotes or devices paired to one Talon will operate both when the pairing process is complete. Adding more than three devices per Talon may affect communication within the Bluetooth network.

1

a. Retract the anchor on both Talons by pressing the Up button on each Talon.

b. With both Talons retracted, press and hold the Up button and the Down button simultaneously on the Indicator Panel of one Talon. The Depth Indication LEDs will begin to flash blue. Release the buttons on the Indicator Panel when the LEDs are flashing. The Talon will go into Pairing Mode for 20 seconds. Immediately follow this step on the second Talon.

c. Press and hold the Up button and the Down button simultaneously on the Indicator Panel of the second Talon. The Depth Indication LEDs will begin to flash blue. Release the buttons on the Indicator Panel when the LEDs are flashing. The second Talon will go into Pairing Mode for 20 seconds. Both Talons are in Pairing Mode and will search for each other.

d. If the Talons do not pair, an error tone of several short, quick beeps will sound. If the error tone occurs, the Pairing timed out. Double-check that the Talons are retracted and start the process again. A confirmation tone of three fast beeps will sound from the Talons when paired.

NOTICE: The process to identify the mounting location of each Talon will automatically begin when two Talons have successfully paired to each other.

e. The Mode Indicator LED will turn green on both Talons. On the Indicator Panel of the Starboard Talon, press the Up button. The Talon will accept the selection. The Talon on the Port side will flash red and then the LEDs on both Talons will turn off. Now the Talons are successfully Paired together and know their mounted position.

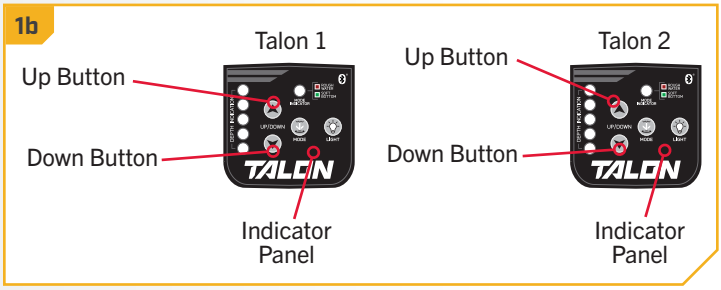

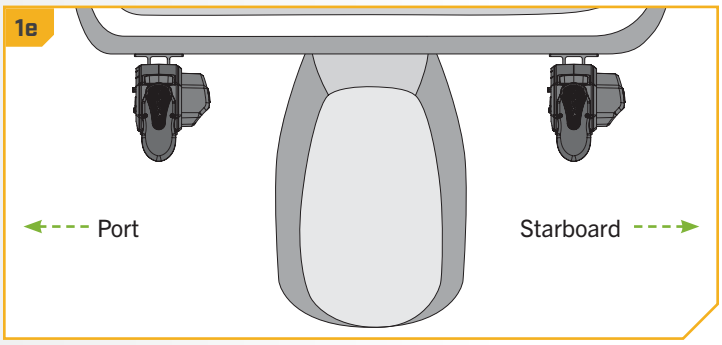

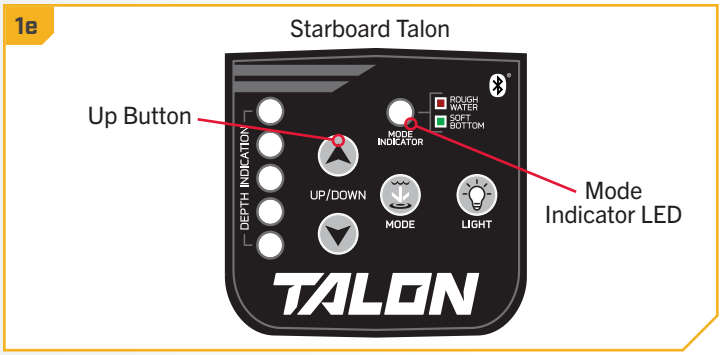

©2024 Johnson Outdoors Marine Electronics, Inc.

ONE-BOAT NETWORK APP

THE ONE-BOAT NETWORK MOBILE APP

The One-Boat Network allows for control of a Shallow Water Anchor (SWA) when paired with the One-Boat Network® app. The One-Boat Network app is a free iOS and Android application. Download the app to a mobile device, providing unparalleled control over all One-Boat Network-connected products. To get the most from your One-Boat Network, download the One-Boat Network app onto a smart device and review the One-Boat Network section of this document. Use the One-Boat Network app to control the Talon using a device paired to the Talon with a Bluetooth connection. Find more information about pairing the Talon with the One-Boat Network in the "One-Boat Network" section.

Confirm Compatibility

Visit minnkota.johnsonoutdoors.com/us/learn/technology/one-boat-network to confirm mobile device compatibility and the required software version.

In addition to the instructions in this section, confirm the mobile device has Location Services enabled for GPS tracking and a Wi-Fi or cellular data connection for downloading charts and software updates.

OBN App Compatibility

Required Software Version	
Apple iOS	Google Android
12.0 or newer	6.0 or newer (API level 23)

NOTICE: Some information and instructions may only apply to some mobile devices. Refer to the instructions included with your mobile device.

Download the One-Boat Network Mobile App

1

a. **Apple iOS:** Open the App Store.
Google Android: Open the Play Store.

b. Search the app store for "One-Boat Network."

c. Download the One-Boat Network app to your device.

d. Follow the on-screen instructions to complete the app download.

1a

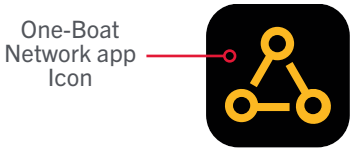

©2024 Johnson Outdoors Marine Electronics, Inc.

Account Setup and Sign-in

1

a. When opening the One-Boat Network application, the app will ask to create an account or sign in with an existing One-Boat Network or Humminbird® ChartSelect ID.

b. **To Create Account** - tap "Create Account" from the One-Boat Network Launch screen. Use the on-screen keyboard to type in account credentials. Tap "Create Account".

c. **To Sign In** - tap "Sign In" from the One-Boat Network Launch screen. Use an existing One-Boat Network or Humminbird® ChartSelect ID account. Use the on-screen keyboard to type in an email address and password. Tap "Sign In".

d. To benefit from all the features of One-Boat, you will need to set up your devices by pairing your mobile device to your Minn Kota and Humminbird devices. Please see "Pairing a Device to a Trolling Motor" to complete the pairing process.

NOTICE: Once signed in to the One-Boat Network app, the app will go through connecting a mobile device to Humminbird and Minn Kota products. Complete the pairing or skip this step and return to it later. To return to the Bluetooth Pairing menu in the app, select Self Help from the Home Screen and then select Bluetooth Pairing. Read the "One-Boat Network" section of this Owner's Manual for additional information.

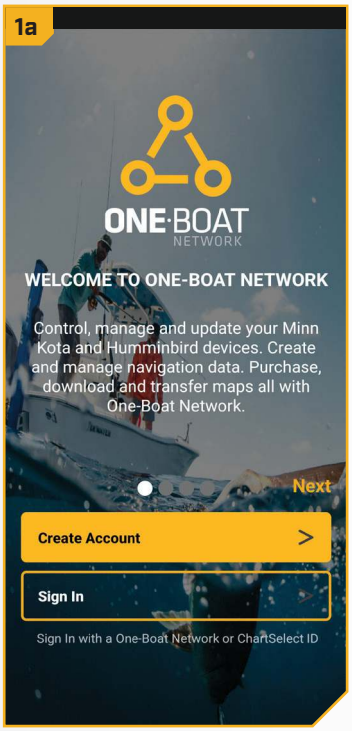

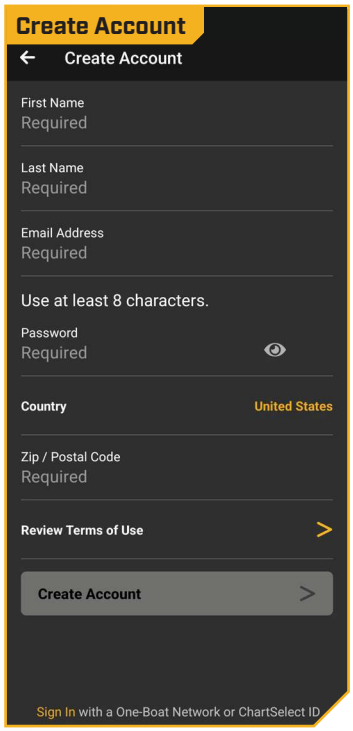

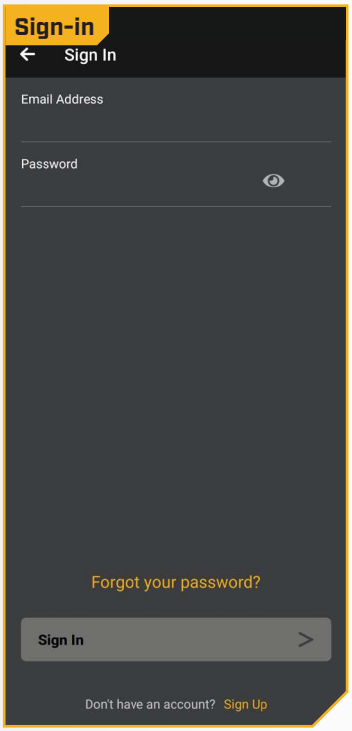

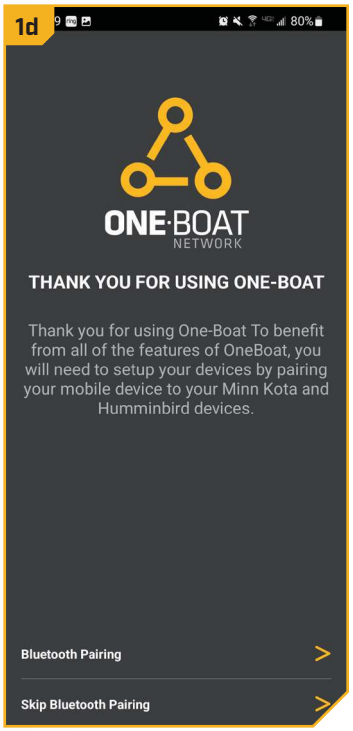

©2024 Johnson Outdoors Marine Electronics, Inc.

THE ONE-BOAT NETWORK FOR TALON

The One-Boat Network app opens to display the Home screen.

One-Boat Network App Home Screen

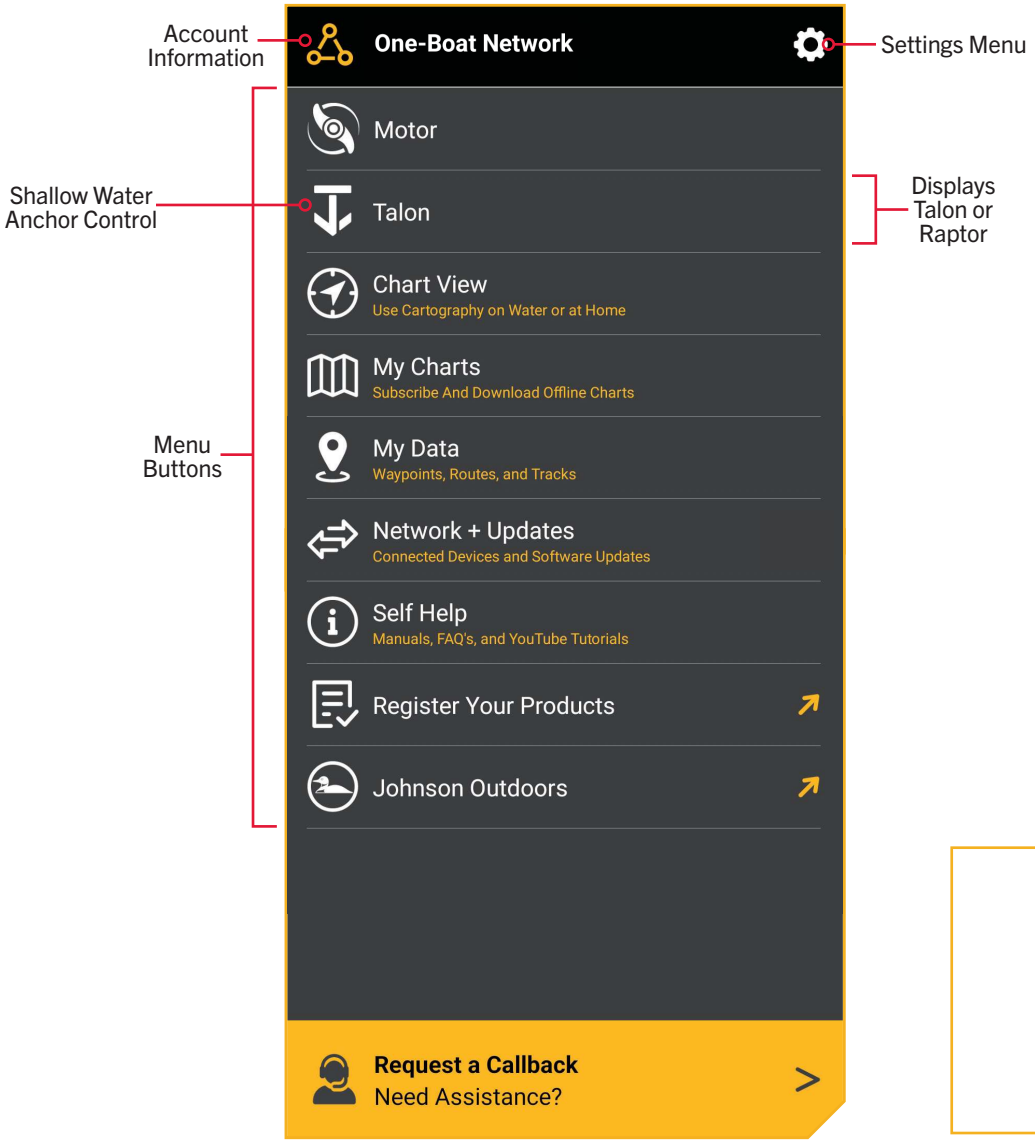

One-Boat Network Icon on Device

NOTICE: Specifications are subject to change without notice. This diagram is for reference only and may differ from the current app interface. The One-Boat Network app will only work with Talons enabled with Bluetooth®. Be sure to download the correct app, as other Minn Kota® apps will not work with the Talon.

©2024 Johnson Outdoors Marine Electronics, Inc.

ONE-BOAT NETWORK HOME SCREEN MENU ICONS

Motor

Display the motor app, which allows you to control your trolling motor from your paired mobile device.

Anchor

Display the Talon or Raptor app, which includes quick access menus to deploy and retract the anchor and change the anchor mode.

Chart View

Display high-definition lake maps. Customize depth highlight, shallow water highlight, water level offset, and more. Use GPS-enabled navigation for location, speed, and course on water.

My Charts

Subscribe to get access to 10,000+ USA and Canada lake and coastal charts. These include high detail contour lines, aerial imagery, shaded relief and bottom hardness.

My Data

Manage your waypoints, routes, and tracks. Import and export your navigation data.

Network & Updates

Pair your mobile device to your Bluetooth-enabled Humminbird fish finder so that you can download Humminbird software updates.

Self Help

Access product manuals, install guides, and FAQs.

Register Your Products

Register Minn Kota and Humminbird products to receive the latest Minn Kota and Humminbird news, including accessory compatibility and software update information.

Request a Callback

Contact Technical Support to initiate a callback request.

One-Boat Settings

Set default units of measurement, disable auto-lock, restore purchases, and send diagnostic information.

NOTICE: Find more information about One-Boat Settings in the One-Boat Network Owner's Manual online at minnkota.johnsonoutdoors.com.

One-Boat Network Account

Select to open and change account-specific information.

Johnson Outdoors

Select to open the Johnson Outdoors website on the device's internet browser.

©2024 Johnson Outdoors Marine Electronics, Inc.

Select Anchor Source

Use the One-Boat Network app to control your Minn Kota shallow water anchor. The app is dynamic and will change depending on whether it is connected to a Talon or Raptor shallow water anchor. Select the Talon as the anchor source to control the Talon.

1

a. With the One-Boat Network app open and paired with the Talon, bring up the One-Boat Network app Home Screen.

b. Tap the One-Boat Settings icon on the Home Screen to open the One-Boat Settings menu.

c. Scroll and search for Anchor Source and tap it.

d. Tap the radio button to select Talon.

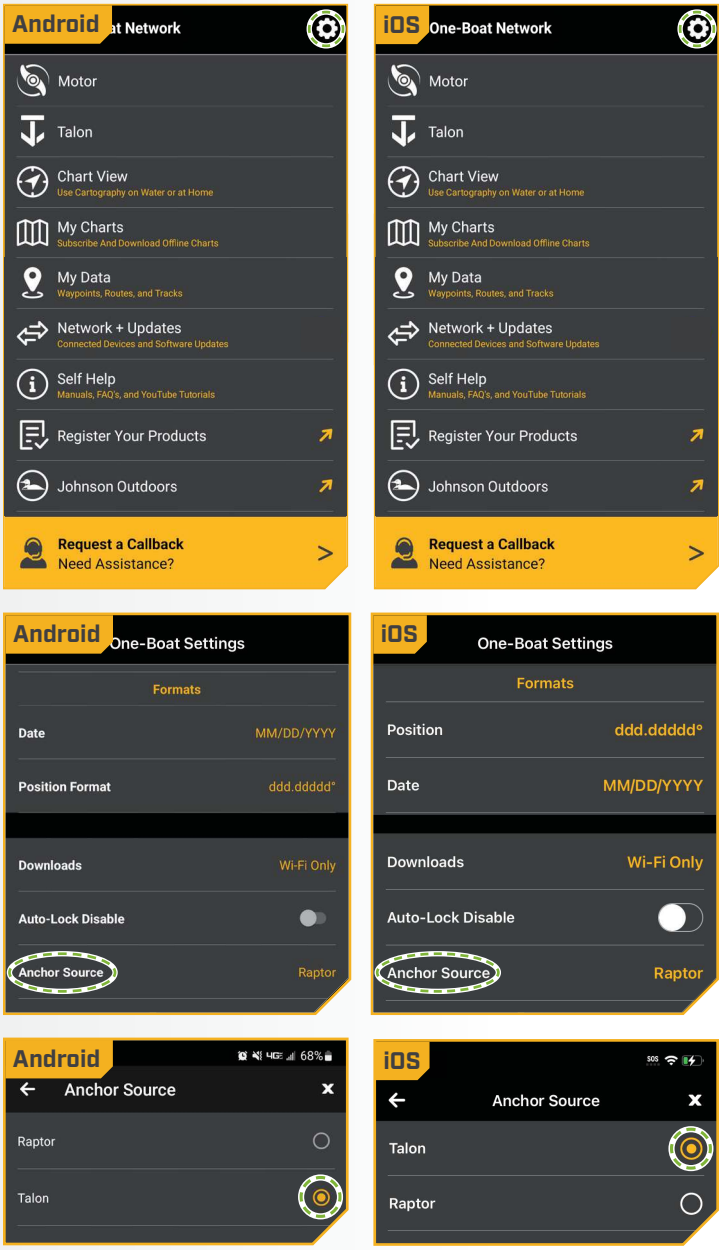

©2024 Johnson Outdoors Marine Electronics, Inc.

Talon App Home Screen

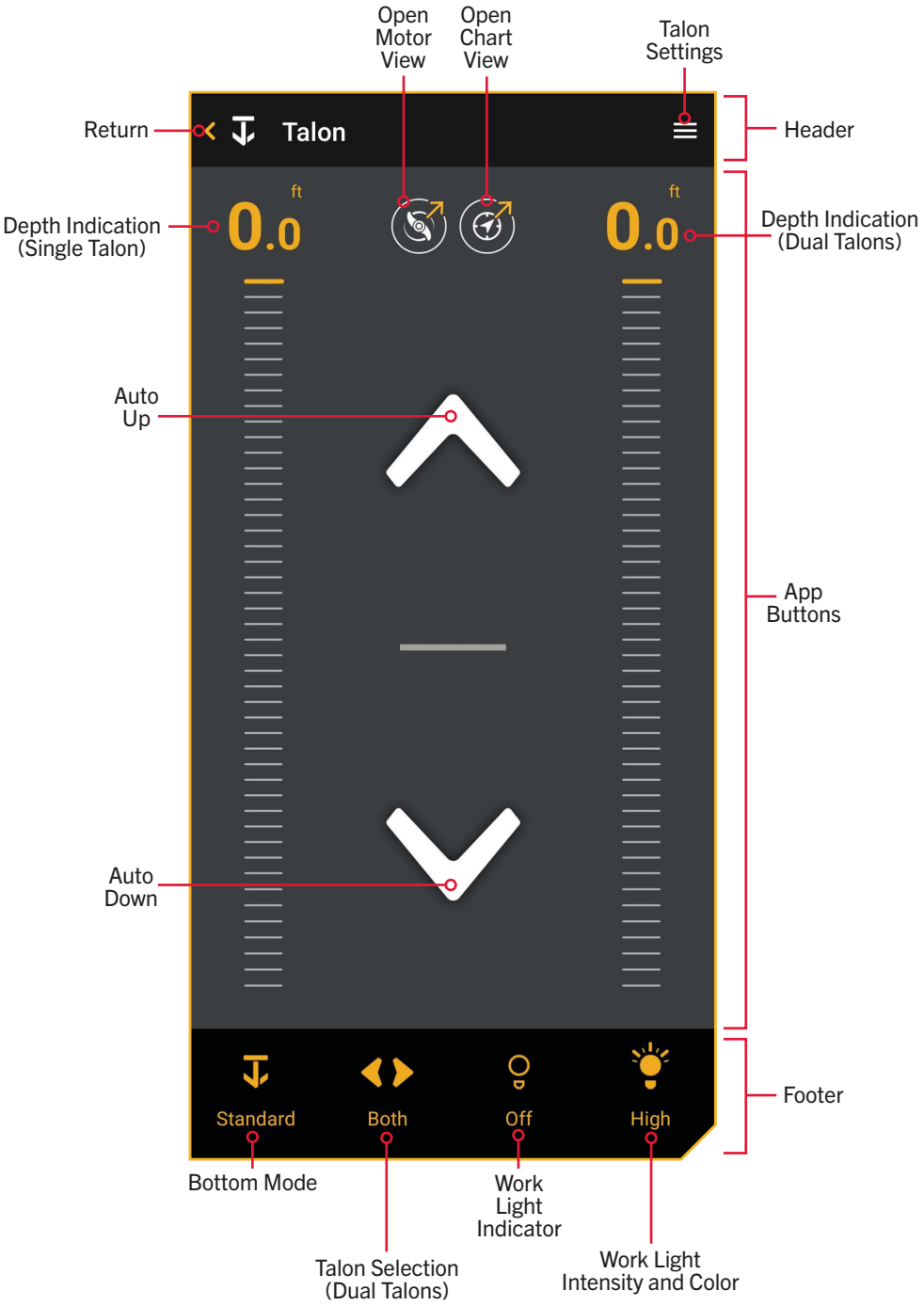

©2024 Johnson Outdoors Marine Electronics, Inc.

TALON APP BUTTONS

Auto Up

Tap to retract the anchor.

Auto Down

Double tap to deploy the anchor.

Pause

Tap to interrupt the current action. The Talon(s) will remain at the current depth until another command is sent. The action for both deploying and retracting the anchor can be paused. The Pause button will appear in place of the Auto Up or Auto Down buttons during deploying or retracting and disappear when the unit pauses.

Depth Indication

Increments the depth that the Talon is deployed or retracted. The spacing of the increments will vary depending on if an 8', 10', 12' or 15' Talon is being controlled.

Standard Mode

In Standard Mode, the Auto Deploy feature will operate with maximum down-force with a complete Auto-Drive cycle of three hits spaced at three seconds apart.

NOTICE: If power is cycled to the Talon, the Talon will "remember" if it was last in "Standard Mode" or "Soft Bottom Mode" and will return to the previously known mode. However, if set to "Rough Water Mode" and power is cycled, it will default to "Standard Mode" to prevent the Talon from unnecessarily over-anchoring.

Rough Water Mode

In Rough Water Mode, the Auto Deploy feature will operate with maximum down-force with three Auto-Drive cycles of three hits each, spaced three seconds apart. The three Auto-Drive cycles will be spaced at 10-second intervals.

Soft Bottom Mode

In Soft Bottom Mode, the Auto Deploy feature will operate at reduced power with a single hit, preventing the Talon from over-anchoring in water with muddy or soft, sandy bottoms.

Talon Selection - Both

Indicates both the left and right Talons are selected and will be controlled while operating. Tap to toggle between left, right, and both Talons.

NOTICE: The Talon Selection options are only visible when the Talon is set up to control two Talons.

Talon Selection - Left

Indicates the left Talon is selected and will be controlled while operating. Tap to toggle between left, right, and both Talons.

Talon Selection - Right

Indicates the right Talon is selected and will be controlled while operating. Tap to toggle between left, right, and both Talons.

©2024 Johnson Outdoors Marine Electronics, Inc.

Work Light On

Indicates that the work light on the Talon is on. Tap to turn off.

Work Light Off

Indicates that the work light on the Talon is off. Tap to turn on.

Work Light Intensity - Low

Indicates that the work light intensity is set to low.

Work Light Intensity - Medium

Indicates that the work light intensity is set to medium.

Work Light Intensity - High

Indicates that the work light intensity is set to high.

Talon Settings

When selected, the Menu gives additional options to control the Work Light color and intensity, manage the Bluetooth devices, and reverse right/left installation.

NOTICE: Pressing the Work Light Intensity button will toggle through the light color set in the Menu. From the Menu, the color of the Work Light can be toggled between white and blue. The Work Light Intensity indicator will be yellow when the light is set to white and blue when the light is set to blue.

⚠ WARNING

You are responsible for the safe and prudent operation of your boat. This product does not relieve you from the responsibility for safe operation of your boat.

You must avoid hazards to navigation and always maintain a permanent watch so you can respond to situations as they develop. You must always be prepared to regain manual control of your boat.

©2024 Johnson Outdoors Marine Electronics, Inc.

Talon App Settings

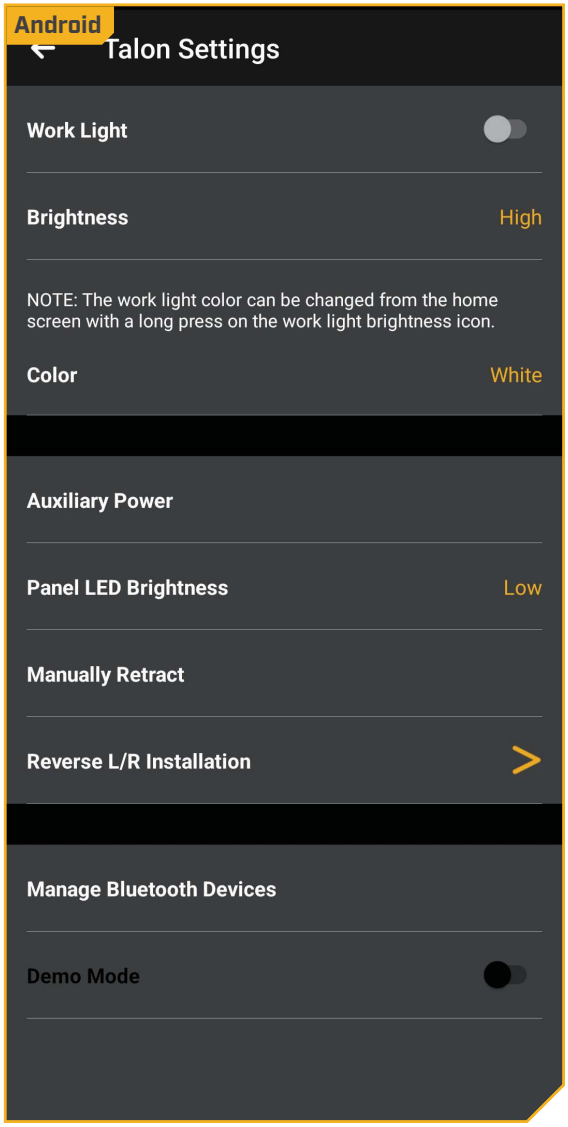

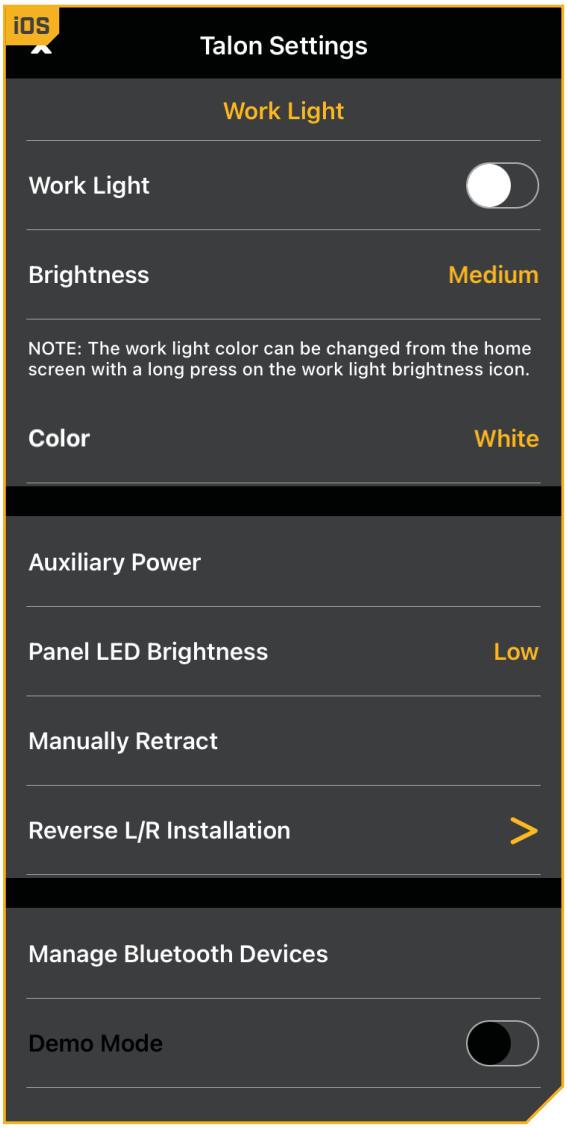

©2024 Johnson Outdoors Marine Electronics, Inc.

TALON SETTINGS ❯

Work Light

Turn the work light on the top of the Talon on or off.

Brightness

Adjust the work light brightness from High, Medium, and Low.

Color

Change the work light color to either white or blue.

Auxiliary Power

Turn the auxiliary power for a connected, compatible accessory on or off.

Panel LED Brightness

Adjust the brightness for the LEDs on the Indicator Panel

Manually Retract

If the Talon does not retract by command from the OBN app, the Indicator Panel, or any other paired device, turn Manual Retract on and off.

Reverse L/R Installation

Corrects the known position of each Talon if the incorrect Port and Starboard locations are programmed when two Talons are paired. This option is only visible when two Talons are paired with each other.

Manage Bluetooth Devices

The app displays a list of all Bluetooth connections.

Demo Mode

Turn Demo mode on and off.

NOTICE: When the device is not connected to a Talon, the Menu will display the option to enter Demo Mode. When the device connects or pairs to a Talon, Demo Mode will exit, and the choice will gray out.

This completes the installation of your Talon. A complete Owner's Manual can be downloaded at minnkota.johnsonoutdoors.com.

©2024 Johnson Outdoors Marine Electronics, Inc.

RECOMMENDED ACCESSORIES

ON-BOARD & PORTABLE BATTERY CHARGERS

Stop buying new batteries and start taking care of the ones you've got. Many chargers can actually damage your battery over time – creating shorter run times and shorter overall life. Digitally controlled Minn Kota chargers are designed to provide the fastest charge that protect and extend battery life.

MK212PCL

MK210D

MK110PD

TALON ACCESSORIES

UNIVERSAL MODULAR ADAPTER BRACKETS

It's easy to choose your bracket, easy to install it and pretty much impossible for anything to stop it. Talon's Universal Modular Adapter Brackets are built stronger than they have to be, and their innovative modular design lets you put Talon in just the right position on your boat.

Unparalleled Strength

We built Talon with uncompromising power. And we built the brackets the exact same way. Made with extruded aluminum and reinforced with rugged construction, our brackets hold Talon steady whether you're trailering or tearing through heavy chop.

Jack Plate Adapter Bracket

1810340

Sandwich-Style Adapter Bracket

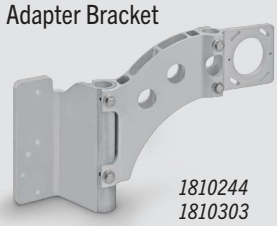

1810244
1810303

Universal Modular Design

Two brackets. Any transom. The universal design fits any situation, and the brackets can be adjusted and tweaked to the perfect orientation. Two pivot points let you adjust Talon to the perfect orientation (based on your transom style, outboard location and other factors). Once it's in position, interlocking teeth clamp down to lock it into place.

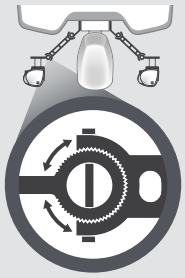

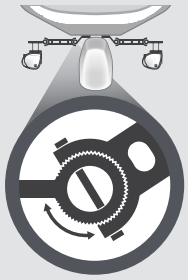

TALON TILT BRACKET

This marine-grade, anodized aluminum tilt bracket accommodates for low-clearance areas and boat storage. Features adjustable deck support for added stability while tilting.

1810222

MINN KOTA®

minnkota.johnsonoutdoors.com

Minn Kota Consumer & Technical Service
Johnson Outdoors Marine Electronics, Inc.
PO Box 8129
Mankato, MN 56001

121 Power Drive
Mankato, MN 56001
Phone (800) 227-6433
Fax (800) 527-4464

JOHNSON OUTDOORS

©2024 Johnson Outdoors Marine Electronics, Inc.
All rights reserved.

Part #2377171 ECN 45051 Rev E 10/24

MINN KOTA®

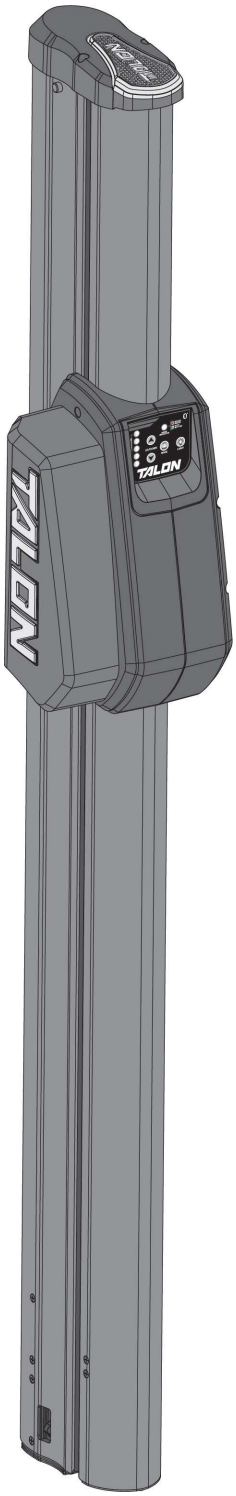

TALON

ANCRE POUR EAUX PEU PROFONDES

Instructions d'installation

PRÉSENTATION

MERCI

Merci d'avoir acheté l'ancre pour eaux peu profondes Talon Minn Kota[MD]. Cette ancre révolutionnaire pour eaux peu profondes utilise une technologie de pointe pour livrer des niveaux inégalés de contrôle du bateau. Des fonctionnalités intuitives et un contrôle sans fil permettent au Talon de positionner votre bateau avec précision et d'améliorer la présentation de votre appât. Le Talon tient le bateau en place afin que vous puissiez vous concentrer sur la pêche.

ENREGISTREMENT

N'oubliez pas de conserver votre reçu et d'enregistrer immédiatement votre Talon. Pour bénéficier de tous les avantages de la garantie de votre produit, veuillez remplir et envoyer la carte d'enregistrement par la poste. Vous pouvez aussi enregistrer votre produit en ligne à minnkota.johnsonoutdoors.com/register.

NUMÉRO DE SÉRIE

Le numéro de série à 11 caractères Minn Kota est très important. Cela permet de déterminer le modèle spécifique et l'année de fabrication. Lorsque vous contactez le service à la clientèle ou que vous enregistrez votre article, vous aurez besoin du numéro de série de votre article. Nous vous suggérons d'écrire le numéro de série afin qu'il soit disponible à des fins de référence future.

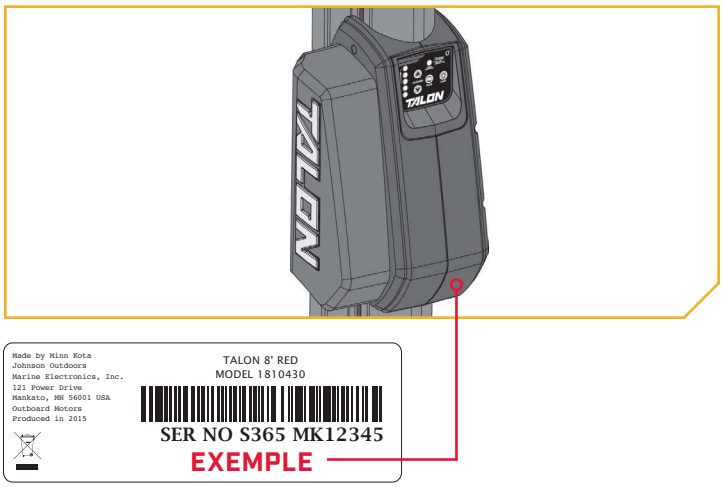

AVIS : Le numéro de série de votre Talon se trouve sous le boîtier du moteur.

INFORMATIONS SUR LE TALON (À des fins de référence par le client seulement)

Modèle : _____

Serial Number: _____

Numéro de série : _____

Magasin où l'achat a été effectué : _____

AVIS : Ne pas retourner l'article Minn Kota au détaillant. Le détaillant n'est pas autorisé à réparer ou à remplacer cet appareil. Vous pouvez obtenir un service en appelant Minn Kota au 1-800-227-6433; en retournant votre Talon au Centre de service de la manufacture Minn Kota ainsi qu'en envoyant ou en emmenant votre produit à un centre de service agréé de Minn Kota. Une liste de centres de service agréés est disponible sur notre site Web, à minnkota.johnsonoutdoors.com. Pour obtenir un service au titre de la garantie, y compris toutes les options susmentionnées, veuillez inclure la preuve d'achat, le numéro de série et la date de l'achat.

Conçu pour iPhone® 11 et iPhone X

Pour une compatibilité mise à jour iOS, Humminbird® et Minn Kota®, visitez minnkota.johnsonoutdoors.com

Made for iPhone

Made for Android™

L'utilisation de l'insigne Fait pour Apple signifie qu'un accessoire a été conçu pour se connecter spécifiquement au(x) produit(s) Apple identifié(s) sur l'insigne et qu'il a été certifié par le développeur comme étant conforme aux normes de rendement d'Apple. Apple n'est pas responsable de l'utilisation de cet appareil ou de sa conformité aux normes sécuritaires et légales. iPhone est une marque déposée d'Apple Inc., enregistrée aux États-Unis et dans d'autres pays. La marque « iPhone » est utilisée au Japon avec une licence d'Airphone K.K.

Android™ est une marque de commerce de Google LLC. Le robot Android est reproduit ou modifié de l'œuvre créée et partagée par Google et utilisé conformément aux conditions décrites dans la licence Creative Commons 3.0 Attribution.

©2024 Johnson Outdoors Marine Electronics, Inc.

CONSIGNES DE SÉCURITÉ

Veuillez lire attentivement le manuel de l'utilisateur. Suivre toutes les instructions et respecter toutes les consignes de sécurité. L'utilisation de cet article n'est autorisée que pour les personnes qui ont lu et compris ces instructions. Les mineurs peuvent utiliser ce moteur uniquement sous la supervision d'un adulte.

⚠ AVERTISSEMENT

Vous seul êtes responsable de la navigation sécuritaire et prudente de votre bateau ou vaisseau et de vos Talons. Ce produit ne vous exonère pas de la responsabilité de naviguer de façon sécuritaire avec votre bateau. Il peut être dangereux d'utiliser votre Talon dans des conditions d'eaux agitées ou turbulentes, comme les courants rapides ou les conditions environnementales changeantes. Ne pas déployer le Talon en ces conditions, surtout lorsque la topographie subaquatique est inconnue. Le défaut de suivre cet avertissement pourrait entraîner un fonctionnement inattendu ou un défaut de fonctionnement du Talon ou de l'ancre, et pourrait entraîner la mort ou une blessure grave. Vous devez éviter les dangers à l'ancrage et toujours assurer une surveillance permanente afin que vous puissiez conserver le contrôle approprié de votre bateau. Vous devez toujours être prêt à reprendre le contrôle manuel de votre bateau. Apprenez à utiliser votre produit Minn Kota dans une zone exempte de dangers et d'obstacles.

⚠ AVERTISSEMENT

Le Talon doit être déconnecté de la source d'alimentation lorsqu'il n'est pas utilisé ou lorsqu'il est hors de l'eau. Au moment de brancher les câbles d'alimentation du Talon à la batterie ou l'interrupteur, veiller à ce qu'ils ne soient pas entortillés ni exposés au frottement, puis les placer de telle manière que personne ne risque de trébucher. Avant d'utiliser le Talon, s'assurer que l'isolant des câbles d'alimentation n'est pas endommagé. Ne pas tenir compte de ces mesures de sécurité peut entraîner des courts-circuits avec les batteries ou le produit. Toujours déconnecter le Talon des batteries avant le nettoyage ou la vérification. En cas d'opération imprévue, retirez les câbles d'alimentation de la batterie. Éviter de submerger le produit entier, puisque l'eau peut s'infiltrer et causer des dommages importants au produit. Ces dommages ne seront pas couverts par la garantie. Le niveau de pression sonore constant du Talon au moment de l'utilisation est inférieur à 70 dB (A). Le niveau de vibration général ne dépasse pas 2,5 m/s^2.

⚠ AVERTISSEMENT

Veillez à ce que ni vous ni d'autres personnes ne vous approchiez trop près du pieu du Talon, que ce soit seulement avec une partie du corps ou des objets. Le Talon est puissant et pourrait provoquer des situations périlleuses ou des blessures, pour vous ou les autres. Lorsque le Talon est en marche, être alerte pour les personnes qui nagent, ou les objets flottants. Les personnes dont la capacité à faire fonctionner le Talon est affaiblie par l'alcool, la drogue, les médicaments ou d'autres substances ne sont pas autorisées à utiliser ce produit.

⚠ ATTENTION

Ne jamais laisser le bateau sans surveillance avec le Talon comme seule ancre. Le Talon n'est pas destiné à fournir l'ancrage principal.

⚠ AVERTISSEMENT

On recommande d'utiliser exclusivement les accessoires approuvés par Johnson Outdoors avec votre Talon. L'utilisation d'accessoires non approuvés, y compris pour monter ou contrôler votre produit, pourrait causer des dommages, un fonctionnement inattendu et des blessures. Veillez à utiliser le produit ainsi que les accessoires approuvés, y compris les télécommandes, en toute sécurité et de la manière indiquée pour éviter un fonctionnement accidentel ou inattendu. Ne retirez pas les pièces installées en usine, y compris les couvercles, boîtiers et protections du moteur et des électroniques et des accessoires. Le défaut de respecter cet avertissement pourrait affecter la garantie.

©2024 Johnson Outdoors Marine Electronics, Inc.

CONSIGNES DE SÉCURITÉ

⚠ WARNING

- **RISQUE D'INGESTION :** Ce produit contient une pile bouton.
- **La MORT** ou des blessures graves peuvent survenir en cas d'ingestion.
- Une pile bouton avalée peut causer **des brûlures chimiques internes** en aussi peu que **2 heures**.
- **GARDEZ** les piles nouvelles et usagées **HORS DE LA PORTÉE DES ENFANTS**
- **Consultez immédiatement un médecin** si vous soupçonnez qu'une pile a été avalée ou insérée à l'intérieur d'une partie du corps.

1. Ce produit contient une pile bouton. Tenez compte de toutes les considérations de sécurité suivantes :

   a) Retirez et recyclez ou éliminez immédiatement les piles usagées conformément aux règlements locaux et gardez-les hors de la portée des enfants. Ne jetez PAS les piles dans les ordures ménagères et ne les incinérez PAS.

   b) Même les piles usagées peuvent causer des blessures graves ou la mort.

   c) Appelez un centre antipoison local pour obtenir des renseignements sur le traitement.

   d) Le type de pile compatible est CR2450.

   e) La tension nominale de la pile est de 3,0 V c.c.

   f) Les piles non rechargeables ne doivent pas être rechargées.

   g) Ne forcez pas la décharge, ne rechargez pas, ne démontez pas, ne chauffez pas au-delà (de la température nominale spécifiée par le fabricant de 70 °C) et n'incinérez pas la pile. Cela pourraitentraîner des blessures dues à l'évent,à une fuite ou à une explosion entraînant des brûlureschimiques.

2. Ce produit contient une pile bouton remplaçable. Tenez compte de toutes les considérations de sécurité suivantes :

   a) Assurez-vous que les piles sont installées correctement selon la polarité (+ et -).

   b) Ne mélangez pas les piles neuves et usagées, les piles de différentes marques ou types de piles, comme les piles alcalines, les piles au carbone et au zinc, ou les piles rechargeables.

   c) Retirez et recyclez ou éliminez immédiatement les piles de l'équipement non utilisé pendant une période prolongée conformément aux règlements locaux.

   d) Sécurisez toujours complètement le compartiment de la pile. Si le compartiment de la pile ne se ferme pas de façon sûre, arrêtez d'utiliser le produit et gardez-le hors de portée des enfants.

©2024 Johnson Outdoors Marine Electronics, Inc.

CONNAISSEZ VOTRE BATEAU

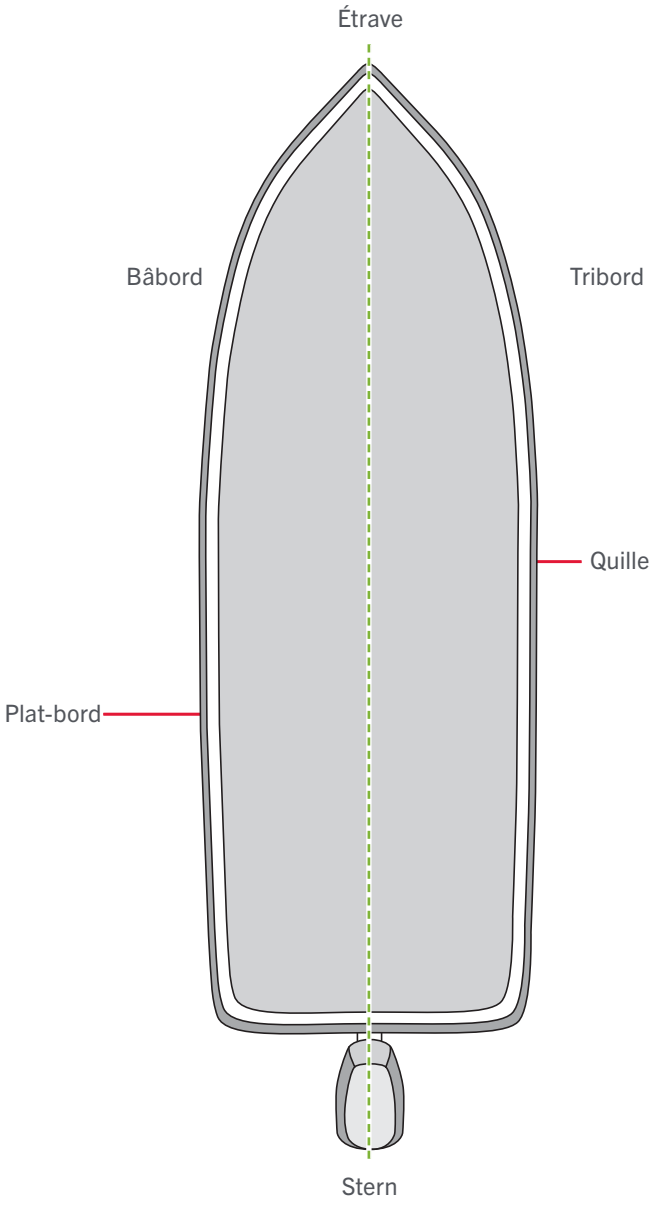

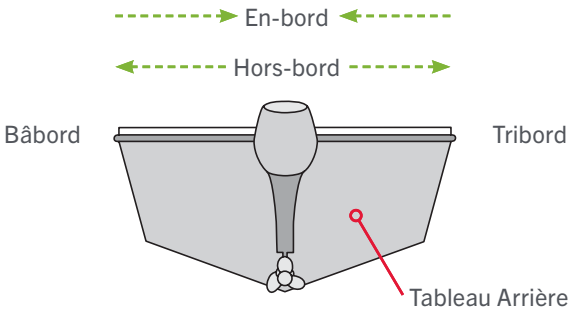

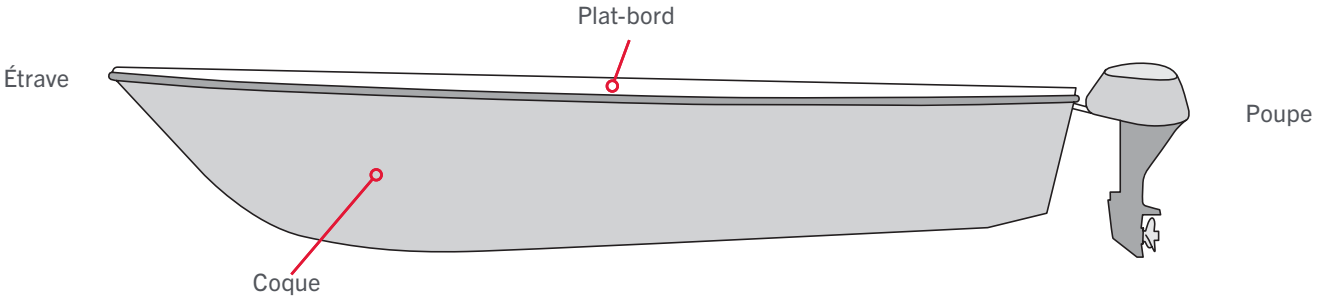

©2024 Johnson Outdoors Marine Electronics, Inc.

INSTALLATION

INSTALLATION DU TALON

Votre nouveau Talon est livré avec toute la quincaillerie qu'il vous faut pour l'installer directement sur le tableau arrière de votre bateau. Si votre tableau arrière est de forme irrégulière qui ne peut accepter un montage direct, ou si vous préférez monter votre Talon avec un support adaptateur pour en faciliter le montage ou le retrait, veuillez visiter minnkota.johnsonoutdoors.com pour des précisions au sujet de nos supports adaptateurs Talon. Pour l'installation avec un support adaptateur Talon, consultez les directives d'installation fournies avec le support. Pour des supports adaptateurs Talon, pour trouver le détaillant le plus près ou pour d'autre soutien du produit, veuillez visiter minnkota.johnsonoutdoors.com. Pour installer le Talon directement sur le bateau, veuillez suivre les directives fournies dans ces instructions d'installation. Avant de commencer, veuillez examiner la liste des pièces et des outils nécessaires à l'installation.

LISTE DE PIÈCES D'INSTALLATION

Article/ Assemblage	Nº de Pièce	Description	Qté
A Articles 2-12	2994903	TALON HARDWARE BAG ASSY	1
2	2373525	BOLT-5/16-18 X 3 1/2" HHCS SS	4
4	2371749	WASHER-FLAT 5/16 SS	4
6	2371752	WASHER-FENDER, 5/16, SS	4
8	2223100	NUT-5/16-18 NYLOCK S/S	4
10	2378608	ANTI SEIZE TUBE, 4CC, TALON	1
12	2014802 ▲	BAG-ZPLCK(4x6)4ML ANTISTATIC	1
B	✖	TALON ASSEMBLY	1
14	2372930	CORD RETAINER	2
16	2390801	LANYARD, REMOTE	1
C	2994135	ASSY, REMOTE, TALON BT	1
18	2371829	BRACKET, RMT DASH MNT HLDR	1
20	2376447	WATER SHIELD, DEFLECTOR - TALON 2	1
22	2371754	#8 WASHER, 1/2" OD, SS	2
24	2263434	#8-18 X 1 SS PPH	2
D Articles 26-38	✖	MOUNTING BRACKET ASSEMBLY	1
26	2371758	WASHER-3/8 HD FLAT SS	4
28	2378716	GUARD, EXTRUSION BRACKET	4
30	2383459	SCREW-3/8-24 X 1.25 HHCS SS	4
32	3391706	WASHER-LOCK 3/8"	4
34	2378725	BRACKET-TILT, MACH (SUB)	1
36	2373138	3/8-24 NYLOK NUT, SS	4
38	2373815	TALON MOUNTING STRAP	2
40	2377170 ▲	MANUAL, TALON BT	1
42	2377171 ▲	MANUAL, INSTALL GUIDE T3	1

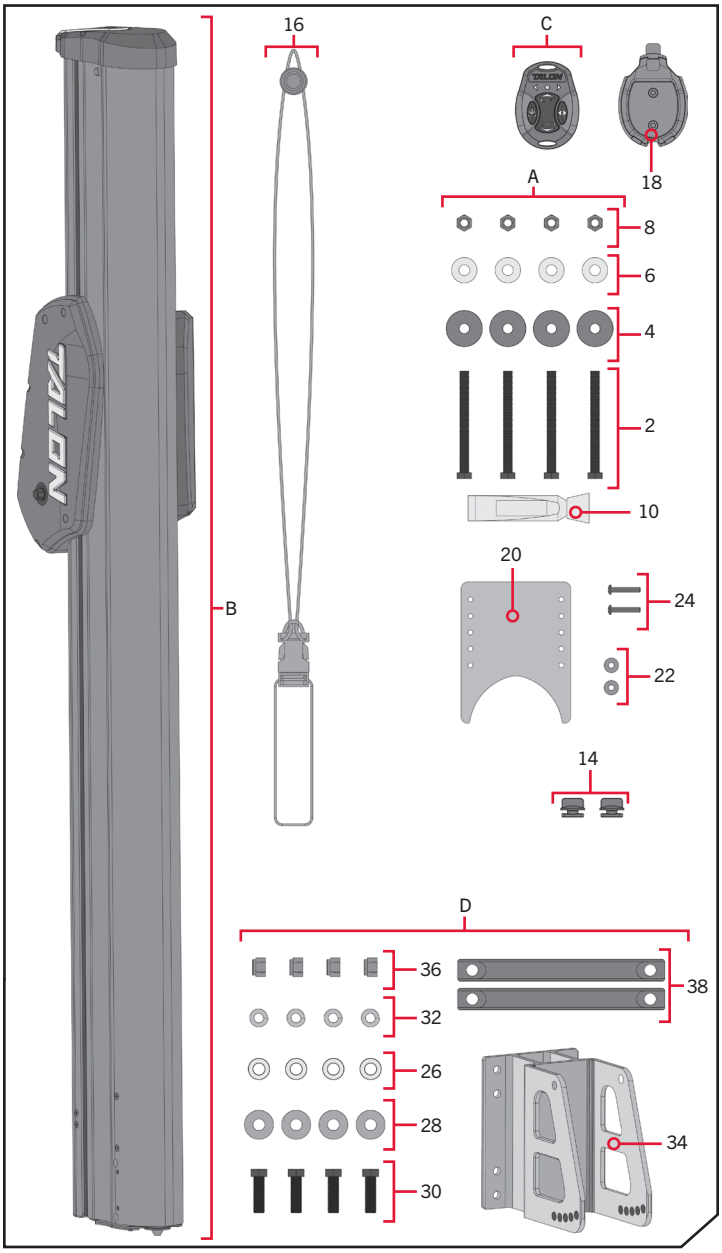

✖ *Cette pièce est incluse dans un ensemble et ne peut pas être commandée individuellement.*

▲ *Non visible sur le schéma des pièces.*

©2024 Johnson Outdoors Marine Electronics, Inc.

FACTEURS DE MONTAGE

Minn Kota recommande le montage du Talon directement sur le tableau arrière du bateau avec le support de montage. Votre Talon est livré avec toute la quincaillerie nécessaire pour le monter directement sur le tableau arrière/la poupe. Le Talon peut aussi être monté à l'aide d'une plaque d'adaptation en option, lorsque le montage direct au tableau arrière n'est pas possible ou désiré en raison d'obstructions ou de tableaux arrière à forme irrégulière. Pour de plus amples informations au sujet des supports adaptateurs universels et d'autres accessoires Minn Kota® Talon, veuillez visiter minnkota.johnsonoutdoors.com. Lors de l'utilisation d'un support adaptateur pour monter le Talon, veuillez utiliser les instructions incluses avec l'accessoire.

Consulter les accessoires disponibles pour votre Talon à minnkota johnsonoutdoors.com.

Afin d'utiliser l'installation par montage direct, les conditions suivantes doivent être respectées :

1. Montage sans obstruction : lors de la sélection de l'emplacement de montage avec support de montage du Talon, examiner le bateau afin de s'assurer de ne pas percer une obstruction et que la quincaillerie sera accessible pour l'assemblage.

2. Déploiement et rétraction sans obstruction : Talon est conçu pour être monté soit sur le côté bâbord ou tribord du tableau arrière. Talon doit avoir une voie claire, sans obstruction pour le déploiement. S'assurer que l'emplacement proposé permettra le déploiement et la rétraction de l'ancre sans heurter les volets, les plateformes de poussée, les échelles, le moteur ou d'autres obstructions. On devrait aussi tenir compte des méthodes de pêche lors de la sélection de l'emplacement de montage.

3. Dégagement du tableau arrière au Talon : le support de montage Talon inclus avec l'unité permettra un dégagement d'environ 6 po (15,2 cm) entre le tableau arrière et la bordure avant de l'ancre en déploiement. **Lors du montage du support de montage du Talon directement sur le tableau arrière, Minn Kota recommande d'installer le support de montage à l'emplacement le plus haut possible.** Cela donnera le dégagement maximal et la plus grande quantité d'ajustabilité verticale et angulaire.

AVIS : Certains bateaux peuvent être fabriqués avec un tableau arrière à angle inversé. Dans ces cas, le support de montage du Talon peut être monté à l'envers pour compenser l'angle inversé.

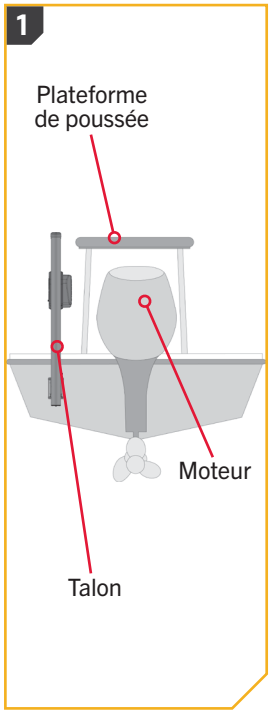

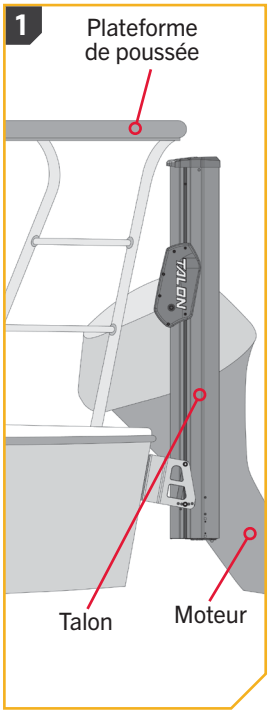

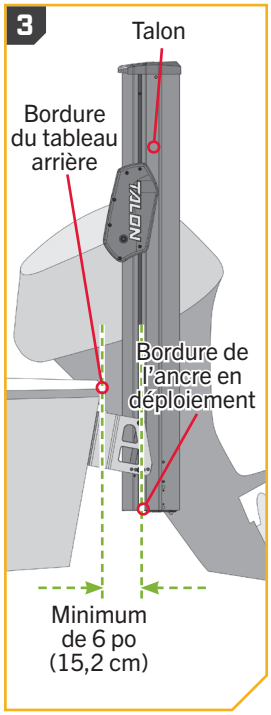

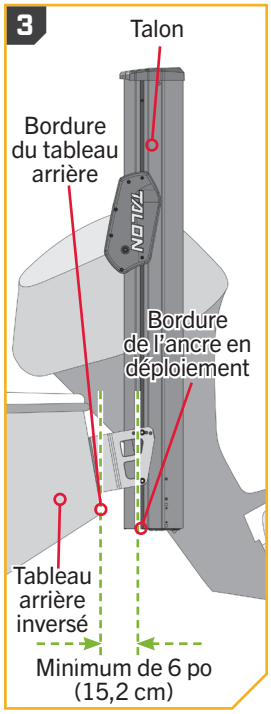

©2024 Johnson Outdoors Marine Electronics, Inc.

INSTALLATION DU TALON

4. Dégagement du Talon à la coque - la bordure inférieure du Talon ne devrait jamais être inférieure à 4 po (10,2 cm) au-dessus de la coque, directement sous le Talon afin d'empêcher des conditions de jet d'eau ou de traînée.

5. Dégagement du Talon au moteur - lors de la sélection d'un emplacement de montage, s'assurer qu'il n'y a aucune interférence entre le Talon et le moteur au cours du fonctionnement normal. Lorsque l'emplacement de montage est sélectionné, ajuster la compensation du moteur au maximum vers le haut et le bas, et tourner le moteur complètement vers le côté sélectionné et vers le côté opposé. S'assurer qu'il y a au moins à 3 pouces (5,1 à 7,6 cm) de dégagement de tout point sur le Talon.

AVIS : Le Talon devrait être monté sur tous les bateaux de pêche de façon aussi égale que possible au bas du support de montage du Talon afin d'atténuer les jets d'eau lorsque le bateau circule.

AVIS : Dans certains cas, les fabricants de bateaux ont commencé à fabriquer des tableaux arrière vides sur les bateaux. Nous recommandons d'en discuter avec le détaillant local de bateaux ou le fabricant de l'équipement d'origine (FEO) pour des recommandations de montage.

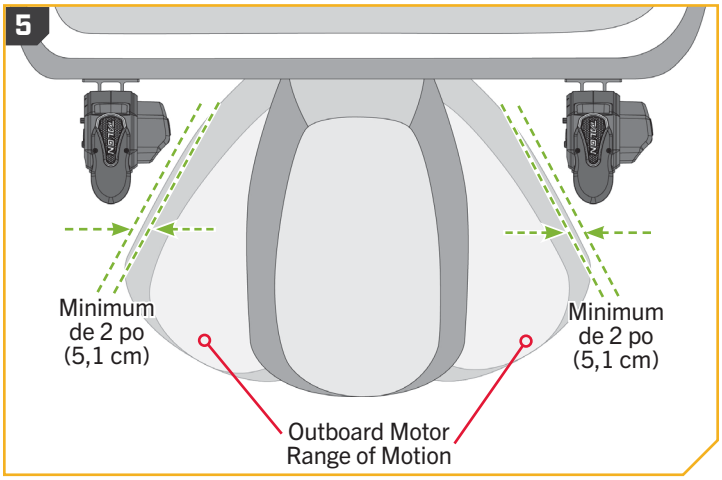

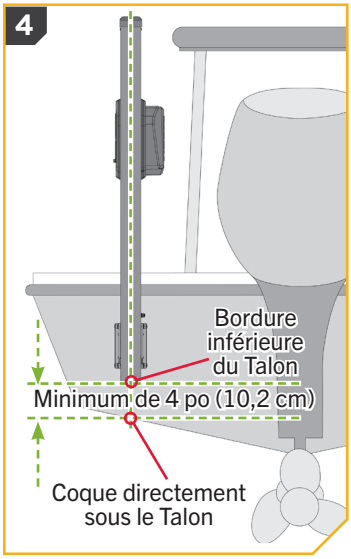

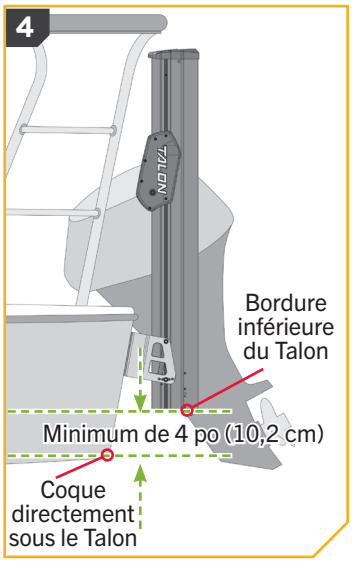

Si ces conditions ne sont pas respectées, songer à une plaque d'adaptation en option. Il existe plusieurs plaques d'adaptation qui permettent une plus grande ajustabilité du montage et qui permettent de plus grands dégagements pour faire fonctionner le Talon. Veuillez visiter minnkota.johnsonoutdoors.com pour en apprendre davantage au sujet de la sélection et l'installation de la plaque d'adaptation.

⚠ ATTENTION

Suivre toutes les instructions et respecter toutes les consignes de sécurité. Minn Kota recommande de se faire aider par une deuxième personne pour l'installation. Ne pas suivre les instructions appropriées d'installation et de gréement pourrait entraîner des blessures. Le montage trop bas du Talon peut entraîner trop de traînée du Talon ou du support de montage lors du fonctionnement du bateau. Il est important de monter le Talon selon les recommandations afin d'éviter des conditions de conduite non sécuritaire.

OUTILS ET RESSOURCES NÉCESSAIRES

- Perceuse
- Mèche de 5/16 po (8 mm)
- Clé polygonale ou à cliquet de 1/2 po (12,7 mm)
- Scellant de qualité marine
- Clé polygonale ou à cliquet de 9/16 po (14,3 mm)
- Attaches de câble
- Ruban à mesurer
- Pinces
- Clé dynamométrique d'une capacité de 30 pi-lb (40 Nm)
- Crayon ou autre outil de marquage semblable
- Voltmètre
- Une deuxième personne pour aider avec l'installation
- Gaine thermorétrécissable avec adhésif
- Câble d'au moins 12 AWG
- Tournevis nº 2

©2024 Johnson Outdoors Marine Electronics, Inc.

INSTALLATION ❯

❯ Installation du Talon

1

ARTICLE(S) REQUIS 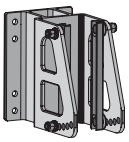 **#D x 1**

a. Relire les facteurs de montage afin de déterminer s'il est acceptable d'effectuer un montage direct du support de montage du Talon. Si acceptable, placer le support de montage (article n° D) à l'emplacement sélectionné et marquer les trous de montage avec un crayon ou un outil de marquage semblable. Les huit trous de montage peuvent être utilisés avec au moins un boulon dans chaque coin du support, ou deux de chaque côté.

b. Revérifier que l'emplacement de montage est dégagé pour percer les trous, ensuite utiliser une perceuse avec une mèche de 5/16 po (7,9 mm) pour percer le tableau arrière/la poupe du bateau aux emplacements marqués.

AVIS : Lors du perçage des trous marqués, s'assurer que la mèche est perpendiculaire au tableau arrière/à la poupe du bateau et que les trous sont percés droit. Ne pas percer les trous droits entraînera un mauvais ajustement de la quincaillerie de montage.

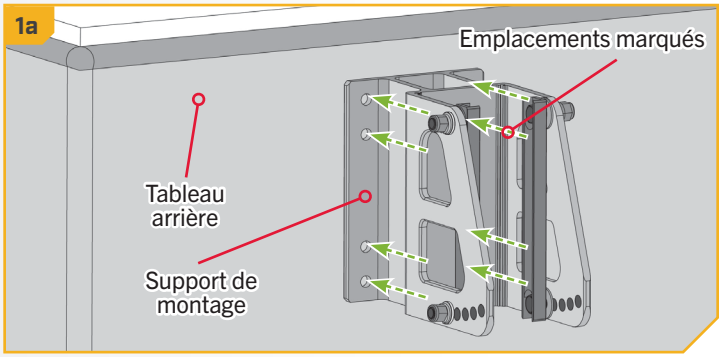

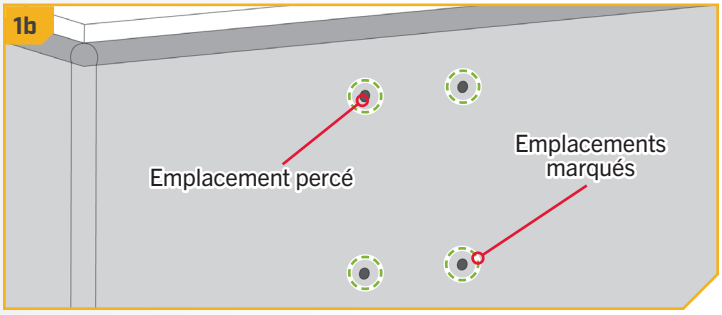

2

c. Placer un cordon de 1/8 po (0,3 cm) de scellant de qualité marine sur le tableau arrière du bateau, autour des trous percés.

d. Placer le scellant de qualité marine sur la surface du support de montage qui sera en contact avec le tableau arrière/la poupe du bateau, une fois monté. Garder le scellant centré approximativement entre la bordure extérieure du support de montage et les trous de montage. Lorsque le scellant est en place, aligner le support de montage dans l'orientation désirée avec les trous qui étaient percés dans le tableau arrière/la poupe.

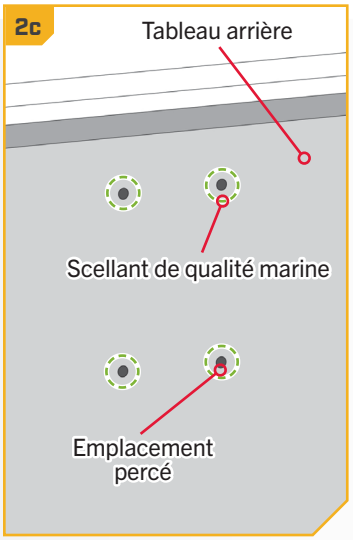

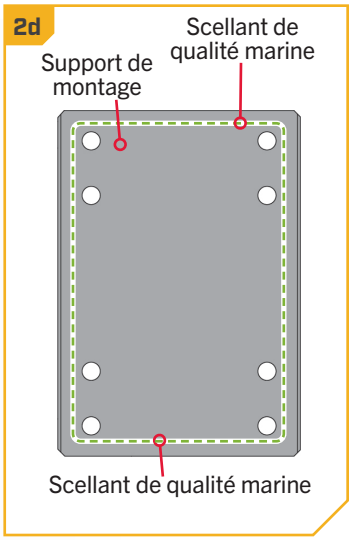

©2024 Johnson Outdoors Marine Electronics, Inc.

3

ARTICLE(S) REQUIS

#2 x 4 **#4 x 4** **#6 x 4** **#8 x 4**

e. Prendre chacun des quatre boulons en acier inoxydable de 3 1/2 po (8,9 cm) (article n° 2) et placer une rondelle plate (article n° 4) dessus. Placer un boulon sur chacun des trous de montage afin qu'il passe dans le support de montage et les trous percés du tableau arrière du bateau.

f. Placer une rondelle de protection (article n° 6) sur l'extrémité de chaque boulon à l'intérieur du tableau arrière, ensuite fixer chacun avec un écrou Nylock (article n° 8). Serrer les boulons avec une clé polygonale ou à cliquet de 1/2 po (12,7 mm). Ne pas trop serrer.

AVIS : Pour prévenir le grippage de la quincaillerie en acier inoxydable, n'utilisez pas d'outils haute vitesse pour l'installation. D'appliquer un antigrippant peut aider à prévenir qu'elles grippent.

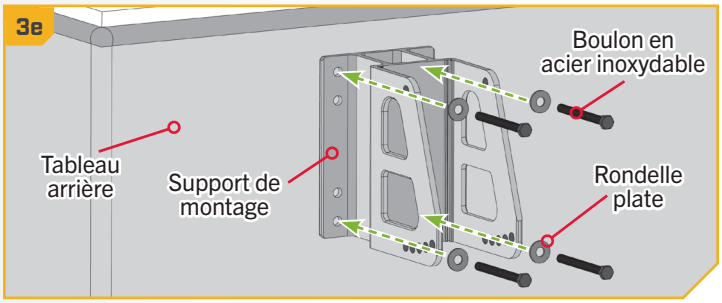

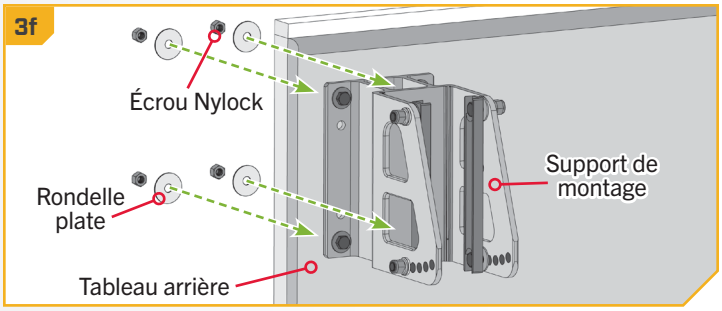

4

g. Lorsque le support de montage est fixé, noter les sangles de montage situées à l'intérieur du support de montage. Les sangles de montage doivent être ajustées afin qu'elles soient aussi perpendiculaires que possible à la ligne d'eau. Les cinq trous de réglage angulaires situés à une extrémité des sangles de montage permettent un mouvement de 25 degrés pour s'adapter à la variabilité de divers styles de tableaux arrière.

h. Si les sangles de montage ne sont pas perpendiculaires, utiliser une clé polygonale ou à cliquet de 9/16 po (14,3 mm). Le boulon qui traverse la sangle de montage, en face des trous de réglage angulaires, doit être desserré, mais non retiré.

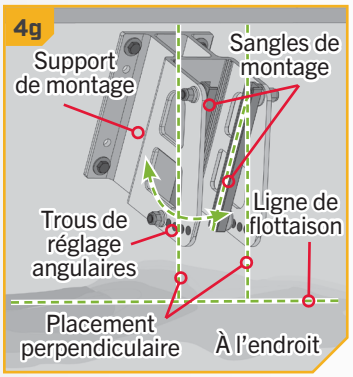

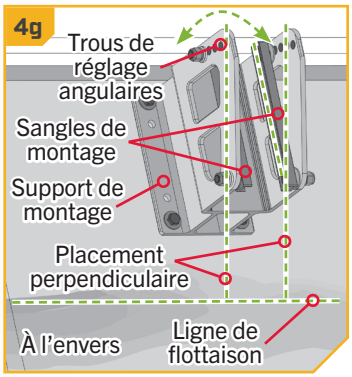

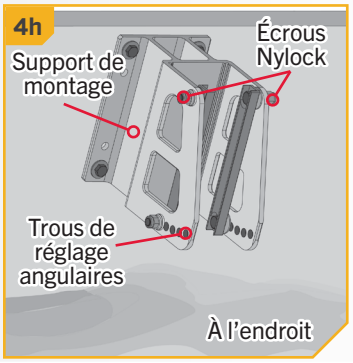

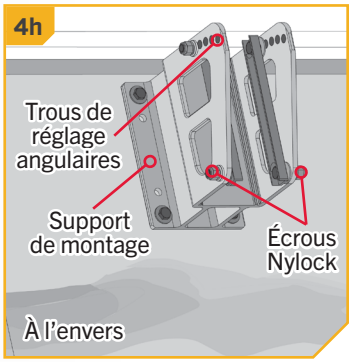

©2024 Johnson Outdoors Marine Electronics, Inc.

5

i. Ensuite, noter la position des écrous, des rondelles et des vis qui tiennent la sangle de montage en place. Les vis à tête creuse hexagonale passent de l'intérieur à l'extérieur du support. Elles passent à travers la sangle de montage, ensuite une rondelle de sûreté, ensuite le support de montage. À l'extérieur du support, la vis tient d'abord une rondelle plate, ensuite une rondelle de blocage, avant d'être fixée par un écrou Nylock.

j. Lorsque l'écrou de Nylock approprié a été desserré, trouver l'écrou Nylock de l'autre côté de l'écrou desserré sur la sangle de montage et le retirer.

k. Ajuster les sangles de montage afin qu'elles soient aussi perpendiculaires que possible à la ligne d'eau.

⚠ ATTENTION

Ne pas utiliser le support de montage ni le Talon comme marche pour entrer dans le bateau. Le support sera glissant lorsque mouillé et n'est pas conçu pour soutenir des personnes. Utiliser ce produit comme marche peut entraîner des blessures.

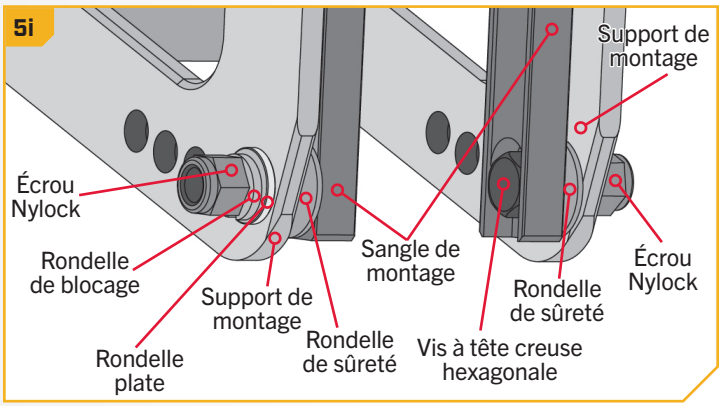

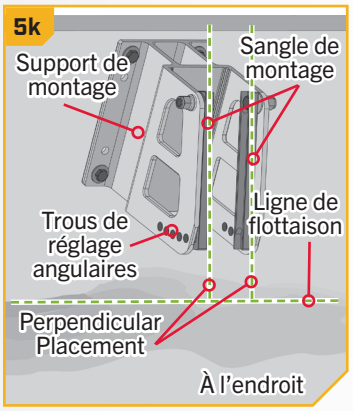

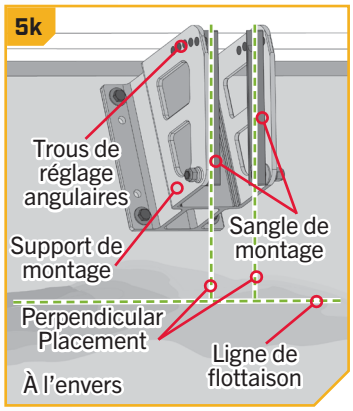

6

l. Une fois perpendiculaire, replacer la quincaillerie qui a été retirée en sélectionnant un des cinq trous de réglage angulaires qui soutiendront la sangle de montage à la position la plus perpendiculaire.

m. Pour replacer les boulons, les passer de l'intérieur vers l'extérieur, à travers la sangle de montage, ensuite la rondelle de sûreté, le support de montage, une rondelle plate et une rondelle de blocage. Fixer ensuite lâchement l'écrou Nylock. Les écrous seront serrés complètement plus tard dans l'installation.

AVIS : Pour prévenir le grippage de la quincaillerie en acier inoxydable, n'utilisez pas d'outils haute vitesse pour l'installation. La quincaillerie qui tient les sangles de montage a un antigrippant préappliqué.

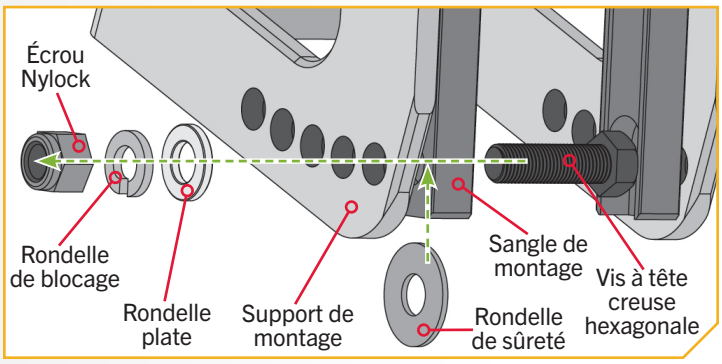

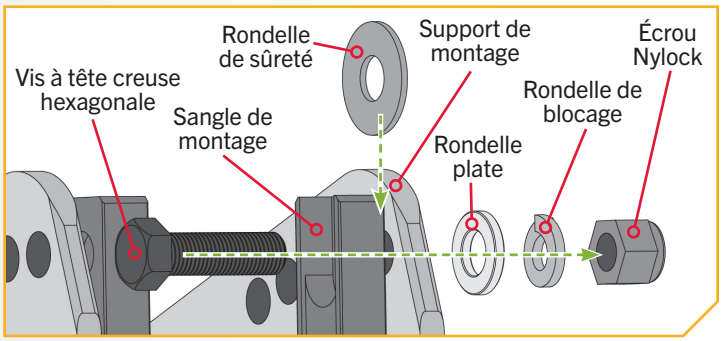

©2024 Johnson Outdoors Marine Electronics, Inc.

7

ARTICLE(S) REQUIS

#B x 1

AVIS : Nous recommandons de se faire aider par une deuxième personne pour cette étape de l'installation.

n. L'assemblage du Talon doit être installé sur le support de montage. Prendre l'assemblage du Talon (article n° B) et remarquer qu'il y a une piste d'assemblage située sur les deux côtés du Talon.

o. Lorsque le Talon est orienté comme il le serait une fois installé, il y a un boulon de blocage vertical unique situé sur le côté tribord du Talon, longeant la piste d'assemblage. Le boulon de blocage vertical est utilisé comme point de référence ou de guidage pour bloquer le Talon et placer les sangles de montage dans la piste d'assemblage. S'assurer que le boulon de blocage vertical est fixé dans la position finale approximative.

p. Lever avec précaution l'assemblage du Talon dans le support de montage et aligner les sangles de montage avec la piste d'assemblage. Faire glisser les rondelles de sûreté sur la paroi intérieure du support de montage afin qu'elles soient entre le support et l'assemblage du Talon. Faire glisser l'assemblage du Talon vers le bas sur les pistes d'assemblage jusqu'à ce qu'il soit en contact avec le boulon de blocage vertical.

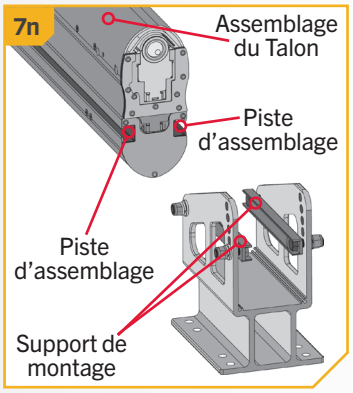

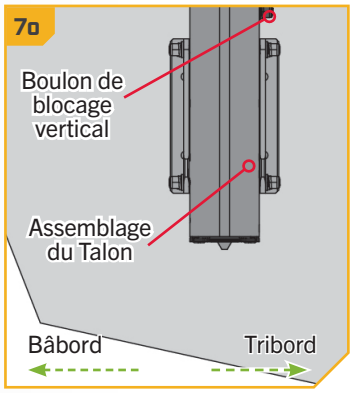

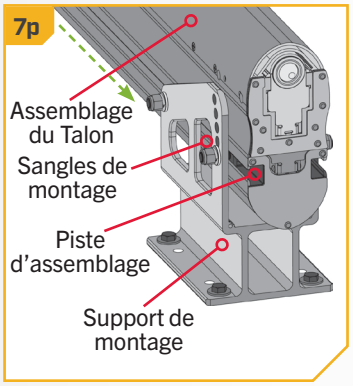

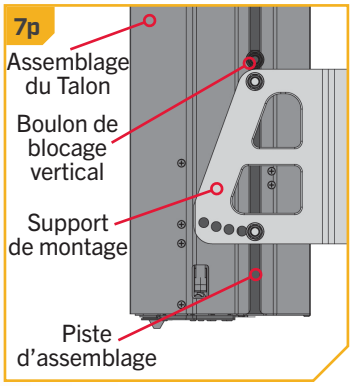

©2024 Johnson Outdoors Marine Electronics, Inc.

8

q. En soutenant l'assemblage du Talon, l'ajuster, ainsi que le boulon de blocage vertical, vers le haut et le bas, dans le support de montage afin que le bas de l'assemblage du Talon soit à au moins 4 po (10,2 cm) au-dessus du bas de la coque du bateau, ou de la ligne d'eau du bateau. Une fois en place, serrer temporairement le boulon de blocage vertical.

r. Revérifier le placement de l'assemblage du Talon et s'assurer qu'il respecte les consignes de montage. Faire tout ajustement nécessaire. Lorsque la position de l'assemblage du Talon est acceptable, fixer les quatre vis à tête creuse hexagonale et Écrous Nylock qui tiennent les sangles de montage avec une clé polygonale ou à cliquet de 9/16 po (14,3 mm). Utiliser une clé à cliquet pour serrer à un couple de serrage de 20 à 30 pi-lb (27 à 40 Nm). Serrer le boulon de blocage vertical.

AVIS : Des ajustements supplémentaires pourraient être nécessaires au montage après un essai initial avec le bateau sur l'eau. Resserrer périodiquement les quatre vis et Écrous Nylock à 30 pi-lb (40 Nm).

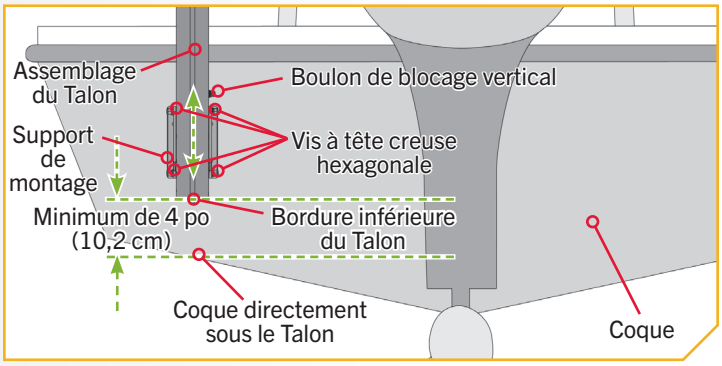

⚠ ATTENTION

Vérifier la tension des quatre écrous d'ajustement vertical après la première utilisation, et périodiquement après, afin d'assurer qu'ils sont au couple de serrage recommandé de 20 à 30 pi-lb (27 à 40 Nm).

Installation de l'écran de déflexion d'eau

L'écran de déflexion d'eau est conçu pour empêcher des conditions indésirables de jet d'eau lorsque le bateau circule sur l'eau. L'écran de déflexion d'eau est installé après l'installation réussie du Talon sur le bateau. Chaque installation sera différente et dépendante de la position du Talon dans le support de montage. L'écran de déflexion d'eau est installé sur le côté inférieur du support de montage, lorsqu'il est installé sur le bateau. L'installation est conçue pour être réglable pour convenir à diverses positions angulaires.

1

ARTICLE(S) REQUIS

#20 x 1

a. S'assurer que le Talon est placé selon la recommandation et installé de façon appropriée en révisant la section Installation du Talon de ce manuel.

b. Une fois terminée, prendre l'écran de déflexion d'eau (article n° 20) et déterminer où il sera installé sur le support de montage. Lorsque bien placée, la bordure courbée de l'écran sera contre la surface de l'assemblage du Talon, qui est placé sur le côté en-bord du support de montage.

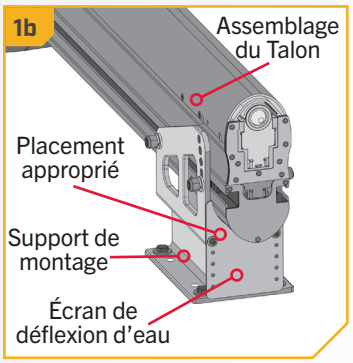

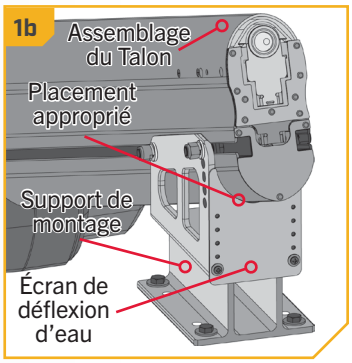

©2024 Johnson Outdoors Marine Electronics, Inc.

INSTALLATION DE L'ÉCRAN DE DÉFLEXION D'EAU

2

c. Aligner l'ensemble de trous le plus proche de l'écran aux trous dans le fond du support de montage. L'ensemble de trous utilisé sur l'écran sera différent pour chaque installation individuelle.

AVIS : L'écran de déflexion d'eau sera toujours installé sur le côté inférieur du support de montage, peu importe l'orientation de l'installation du support de montage. Il ne devrait y avoir aucun écart entre l'écran et le Talon.

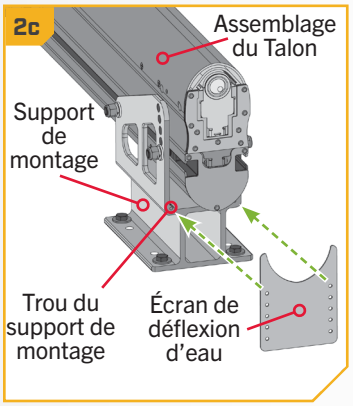

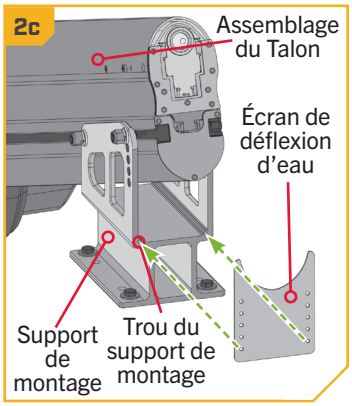

3

ARTICLE(S) REQUIS

#24 x 1 **#22 x 1**

d. Prendre deux rondelles de 1/2 po (1,3 cm) (article n° 22) et deux vis cruciformes à tête cylindrique de 1 po (2,5 cm) (article n° 24) pour fixer l'écran au support de montage. Placer une rondelle sur chaque vis. La vis devrait traverser une rondelle, ensuite l'écran de déflexion d'eau et entrer dans le support de montage. Fixer les vis à l'aide d'un tournevis n° 2.

AVIS : Pour prévenir le grippage de la quincaillerie en acier inoxydable, n'utilisez pas d'outils haute vitesse pour l'installation. D'appliquer un antigrippant peut aider à prévenir qu'elles grippent.

AVIS : Si vous ajustez l'angle du Talon lorsque cette étape est terminée, vous devrez réajuster le placement de l'écran de déflexion d'eau afin d'assurer une fonctionnalité appropriée.

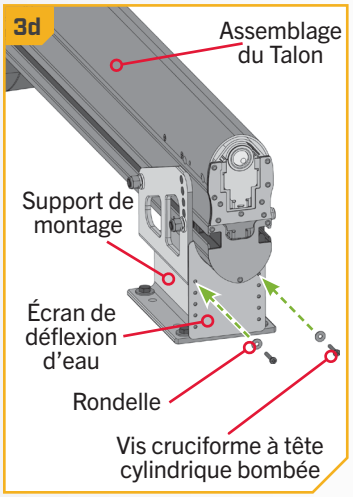

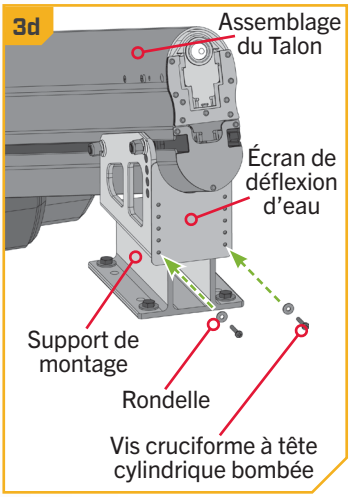

©2024 Johnson Outdoors Marine Electronics, Inc.

Installation du câble d'alimentation électrique et du fil de l'alarme de notification de déploiement

Le câble d'alimentation du Talon comprend un fusible réarmable en ligne de 30 ampères sur le fil positif, un fil négatif et un fil de l'alarme de notification de déploiement. Le fil de l'alarme de notification de déploiement est un fil vert qui arrive du câble d'alimentation et, lorsqu'il est installé, est utilisé pour sonner une alarme lorsque le commutateur d'allumage est en position On (marche) lorsque le Talon est déployé. Lorsqu'il est connecté et que le talon est bien arrimé, aucun son ne sera émis lorsque le commutateur d'allumage est en position On (marche). Minn Kota recommande la connexion du câble d'alimentation à la batterie de démarrage par le biais d'un commutateur de sélection/déconnexion d'alimentation de la batterie. Le Talon puise une petite quantité du courant résiduel de la batterie même s'il n'est pas utilisé. La connexion du fil positif du câble d'alimentation du Talon par le biais d'un commutateur de sélection/déconnexion d'alimentation de la batterie déconnectera l'alimentation au Talon lorsque le commutateur d'allumage est en position Off (arrêt). Le commutateur d'allumage doit avoir une capacité nominale minimale de 60 ampères par Talon. Si vous ne connectez pas le Talon à un commutateur de sélection/déconnexion d'alimentation de la batterie, il peut être connecté directement à la batterie de démarrage, mais devrait être déconnecté de la source d'alimentation lorsque le Talon n'est pas utilisé. Le câble d'alimentation peut être acheminé par plusieurs façons différentes, selon la configuration unique du bateau. On recommande d'acheminer le câble d'alimentation de trouver le chemin le plus court et propre entre le Talon et la connexion à la batterie. Veuillez consulter la section Installation des batteries et du câblage de ce manuel pour de plus amples informations.

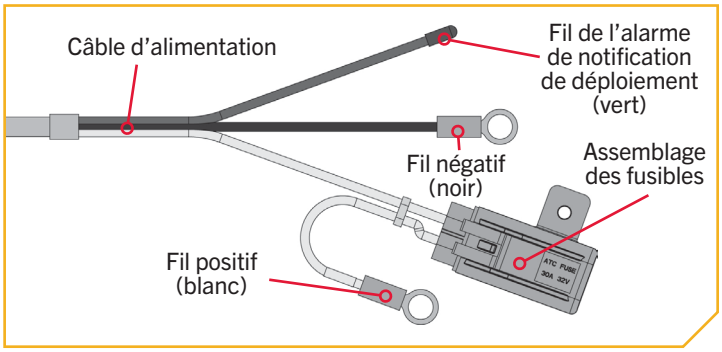

AVIS : Il n'est pas nécessaire de connecter le fil de l'alarme de notification de déploiement pour que le Talon fonctionne, mais il est nécessaire pour la conformité aux exigences de la garantie.

1

a. Bien inspecter le chemin sélectionné afin d'assurer qu'il n'y a pas d'arêtes vives, d'obstacles ou d'obstructions qui pourraient endommager le câble d'alimentation. Dans le cas d'acheminement le long de l'assemblage du harnais de fils et câbles de hors-bord au gaz, il faudra peut-être ouvrir des attaches ou des raccordements de fils afin de permettre au câble d'alimentation de passer.

b. Soigneusement, acheminer le câble d'alimentation sur le chemin prévu. Éliminer tout jeu dans le câble d'alimentation afin qu'il passe sans gonflement, bosse ou pli.

c. Le câble d'alimentation du Talon est fendu à l'extrémité pour inclure le fil positif avec un fusible, un fil négatif et ensuite le fil de l'alarme de notification de déploiement. Si vous choisissez de ne pas connecter le fil de l'alarme de notification de déploiement, sautez l'étape 4.

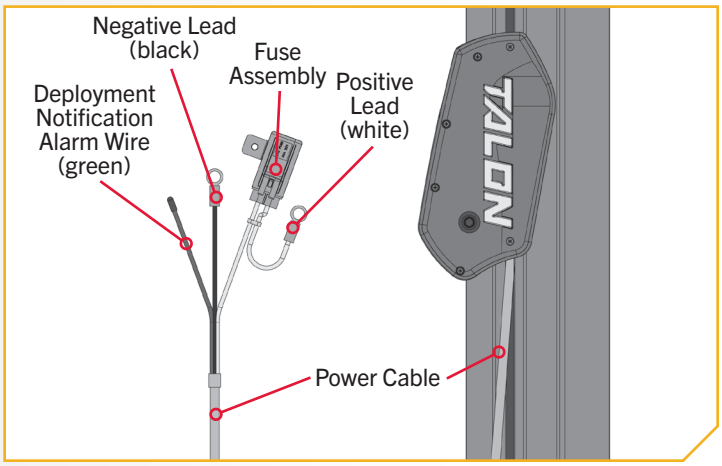

AVIS : En cas d'incertitude sur la façon de câbler le câble d'alimentation du Talon, consulter un technicien marin qualifié.

©2024 Johnson Outdoors Marine Electronics, Inc.

INSTALLATION DU CÂBLE D'ALIMENTATION ÉLECTRIQUE ET DU FIL DE L'ALARME DE NOTIFICATION DE DÉPLOIEMENT

2

d. L'alarme de notification de déploiement en option sera connectée au côté du commutateur d'allumage de 12 volts qui n'a pas suffisamment d'alimentation lorsque le commutateur est en position Off (arrêt). Utiliser un voltmètre pour déterminer s'il y a une connexion. Il faudra peut-être mettre le commutateur d'allumage en position On (marche) et en position Off (arrêt) pour vérifier la connexion avec le voltmètre. La connexion devrait avoir 12 volts lorsque le commutateur d'allumage est en position On (marche), et aucune tension lorsque le commutateur d'allumage est en positon Off (arrêt).

e. Déterminer ensuite si le fil de l'alarme de notification de déploiement est suffisamment long pour se rendre à la connexion prévue. S'il faut un fil plus long, utiliser un fil d'au moins 12 AWG.

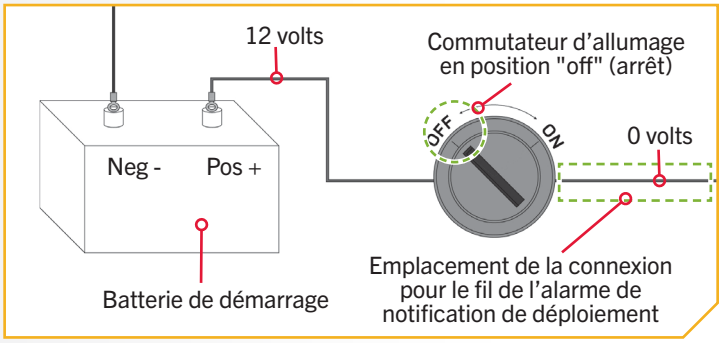

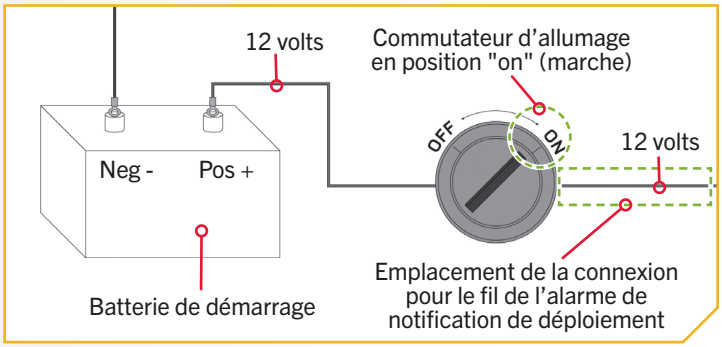

3

f. S'assurer que le commutateur d'allumage est en position Off (arrêt). Couper l'extrémité scellée du fil vert de l'alarme de notification de déploiement sur le câble d'alimentation et l'épisser au fil de calibre nominal minimal de 12 AWG, ou si le fil est suffisamment long, directement au côté commuté du commutateur d'allumage qui vient d'être essayé. Utiliser une gaine thermorétrécissable remplie d'adhésif pour rendre l'épissure hydrofuge et sécurisée.

g. Si un fil supplémentaire a été utilisé, fermer la connexion finale entre le commutateur d'allumage et le fils supplémentaire de 12 AWG, et sceller avec une gaine thermorétrécissable remplie d'adhésif.

AVIS : Lorsque bien installée, l'alarme ne sonnera que lorsque la clé de contact est en position de marche lorsque le Talon n'est pas complètement rétracté.

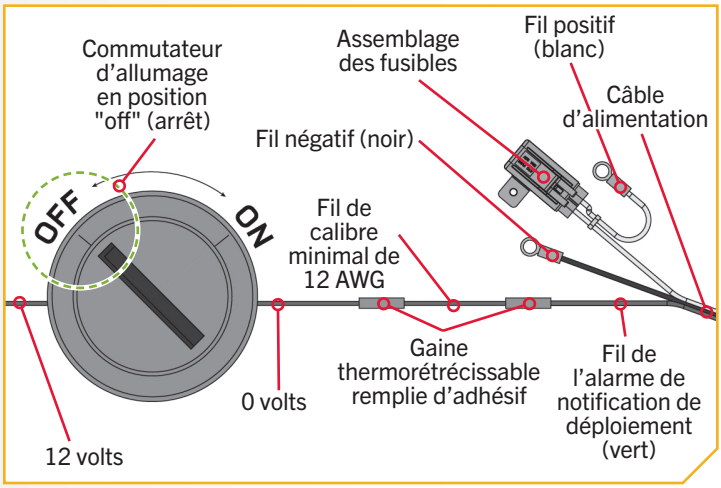

©2024 Johnson Outdoors Marine Electronics, Inc.

INSTALLATION DU CÂBLE D'ALIMENTATION ÉLECTRIQUE ET DU FIL DE L'ALARME DE NOTIFICATION DE DÉPLOIEMENT

4

h. Lors d'une connexion à un commutateur de sélection/déconnexion d'alimentation de la batterie en option, le mettre en position Off (arrêt) avant de le connecter au câble d'alimentation.

i. Le fil positif blanc provenant du câble d'alimentation a une bande rouge et comprend l'assemblage des fusibles. Ce fil se connecte à la borne positive (+) de la batterie de démarrage ou au sélecteur de batterie est à positif. Connecter le fil négatif noir du câble d'alimentation à la borne négative (-) de la batterie de démarrage. Si on doit utiliser du câblage supplémentaire pour les connexions, consulter la section Installation des batteries et du câblage de ce manuel. Fixer toutes les épissures avec une gaine thermorétrécissable remplie d'adhésif. S'assurer que l'assemblage des fusibles est utilisé.

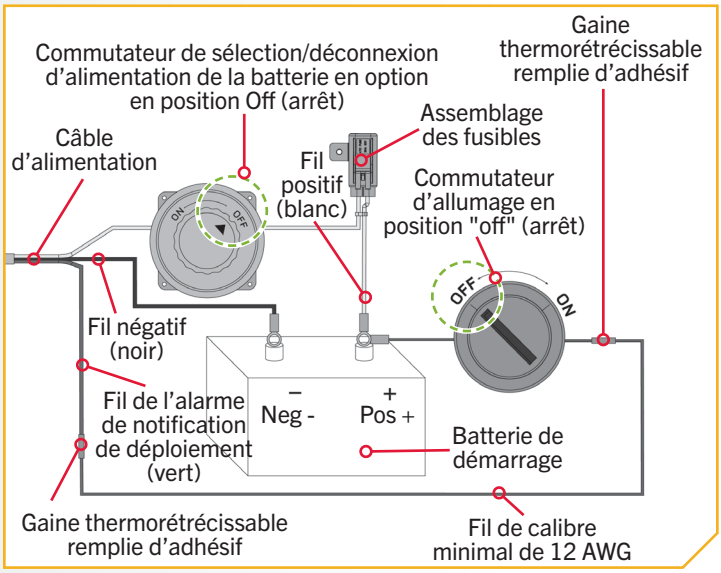

AVIS : Pour une conformité appropriée au American Boat & Yacht Council, si l'assemblage des fusibles est retiré, l'utilisateur doit installer un fusible de 30 ampères à moins de 7 po (17,8 cm) de la borne positive (+) de la batterie (+).

5

ARTICLE(S) REQUIS

#14 x 2

j. Lorsque le câble d'alimentation a été acheminé, connecté et sécurisé, le reste du câble libre peut être poussé à l'intérieur du chemin d'assemblage qui court verticalement le long de la colonne extérieure du Talon.

AVIS : Selon le câblage, il peut avoir plus ou moins de jeu dans le câble d'alimentation. L'utilisation et le placement des dispositifs de retenue des câbles varieront d'une installation à l'autre.

k. Prendre les deux dispositifs de retenue des câbles (article n° 14) et pousser leur portion à rainure en T dans le chemin d'assemblage. Une fois en place, utiliser des pinces pour tourner le dispositif de retenue des câbles à 90 degrés dans le chemin d'assemblage pour le fixer en place.

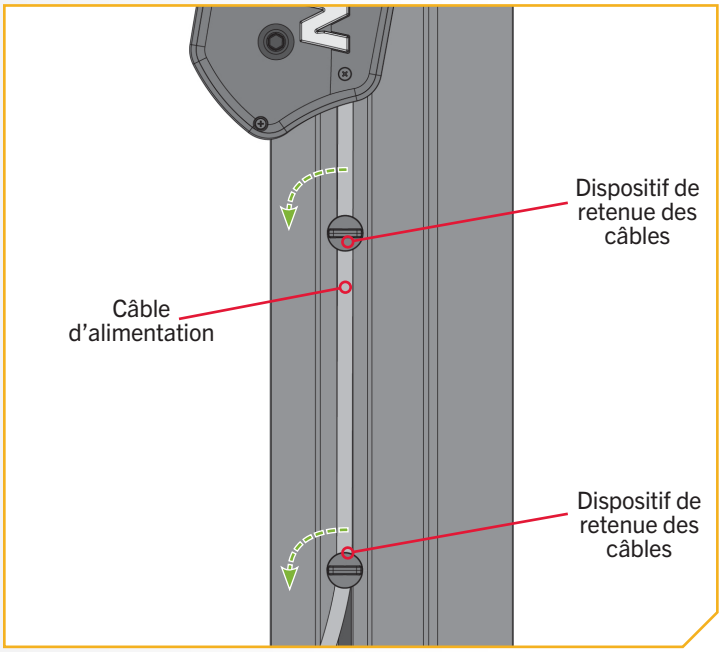

©2024 Johnson Outdoors Marine Electronics, Inc.

INSTALLATION DES BATTERIES ET DU CÂBLAGE

GRÉEMENT DE L'EMBARCATION ET INSTALLATION DU PRODUIT

Pour des raisons de sécurité et de conformité, nous vous recommandons de suivre les normes du Conseil américain sur les embarcations et les yachts (American Boat and Yacht Council, ABYC) pour le gréement de l'embarcation. Les altérations dans le câblage de l'embarcation devraient être complétées par un technicien de marine qualifié. Les spécifications suivantes sont seulement des lignes directrices générales.

⚠ ATTENTION

Veuillez lire les renseignements suivants avant de connecter votre Talon à vos batteries afin d'éviter d'endommager votre produit ou d'annuler votre garantie.

⚠ ATTENTION

Ces lignes directrices s'appliquent au gréement général pour soutenir le produit de Minn Kota. L'alimentation de multiples Talons ou d'autres appareils électriques, à partir du même circuit d'alimentation, peut influer sur le gabarit de conducteurs et le dimensionnement des disjoncteurs recommandé. Pour un fil plus long que celui fourni avec l'appareil, suivez le tableau de dimensionnement de gabarit des conducteurs et des disjoncteurs du tableau ci-dessous. Si la longueur totale de la rallonge est de plus de 25 pi (7,60 m), nous vous recommandons de communiquer avec un technicien maritime qualifié.

⚠ ATTENTION

Un dispositif de protection contre la surintensité (disjoncteur ou fusible) doit être utilisé. Les exigences de la garde côtière exigent que chaque conducteur de courant, qui n'est pas fixé, soit protégé par un fusible ou un disjoncteur qui se réinitialise manuellement et qui ne peut se déclencher automatiquement. Le type (courant et tension de puissance nominale) de fusible ou de disjoncteur doit être de dimension appropriée. Le tableau ci-dessous donne les lignes directrices recommandées pour ce qui est du dimensionnement des disjoncteurs.

TABLEAU DES DIMENSIONS DE GABARIT DES CONDUCTEURS ET DISJONCTEURS

Le présent tableau des dimensions de gabarit des conducteurs et disjoncteurs est uniquement valable pour les hypothèses suivantes :

1. Il n'y a pas plus de deux conducteurs qui sont regroupés à l'intérieur d'une gaine ou d'un conduit à l'extérieur de l'espace moteur..
2. Chaque conducteur est muni d'un isolant d'une température nominale de 105 °C..
3. Aucune chute de tension de plus de 3 % n'est autorisée lorsque d'un plein régime, en fonction des exigences en matière d'alimentation du produit qui ont été publiées.

Courant tiré max	Disjoncteur	Longueur de la rallonge				
		5 pi (1,5 m)	10 pi (3 m)	15 pi (4,8 m)	20 pi (6,1 m)	25 pi (7,6 m)
30 ampères	30 A à 12 VCC	8 AWG	6 AWG	4 AWG	4 AWG	2 AWG

AVIS : La longueur de la rallonge fait référence à la distance entre les batteries aux fils du Talon. Les valeurs d'intensité maximales ont lieu de manière intermittente durant certaines conditions et ne doivent pas être utilisées comme valeur nominale continue.

Référence

Code des règlements fédéraux des États-Unis : article 183 du titre 33 du Code des réglements fédéraux (CRF) - Embarcations et équipements associés ABYC E-11 : systèmes électriques CA et CC sur les embarcations

©2024 Johnson Outdoors Marine Electronics, Inc.

COMMENT SÉLECTIONNER UNE BATTERIE ADÉQUATE

Le Talon fonctionnera avec toute batterie marine plomb/acide ou Lithium de 12 volts. Pour les meilleurs résultats, Minn Kota recommande la connexion à la batterie de démarrage. Maintenir la batterie complètement chargée. Un entretien adéquat fera en sorte que le courant sera disponible le moment venu et améliorera considérablement la durée de vie de la batterie. Le fait de ne pas recharger les batteries au plomb (dans les 12 à 24 heures) est la principale cause de défaillance prématurée de celles-ci. Utiliser un chargeur multiphase pour éviter une surcharge. Nous offrons une vaste sélection de chargeurs en fonction de vos besoins. Pour de plus amples informations sur la sélection et le gréement de batterie, veuillez visiter minnkota.johnsonoutdoors.com.

Le Talon puise une petite quantité du courant résiduel de la batterie même s'il n'est pas utilisé. Si le Talon n'est pas utilisé pendant plus de 5 jours, les fils d'alimentation du Talon doivent être déconnectés de la batterie. Éviter de connecter le Talon sur les mêmes batteries où est connecté un moteur de pêche à la traîne ou un autre accessoire. On recommande de connecter le Talon à la batterie de démarrage par le biais d'un sélecteur de batterie ou un commutateur de déconnexion de l'alimentation. Cela déconnectera l'alimentation du Talon lorsque le commutateur d'allumage est en position Off (arrêt). Si un commutateur de sélection/déconnexion d'alimentation de la batterie n'est pas utilisé, le Talon peut être connecté directement à la batterie de démarrage.

⚠ AVERTISSEMENT

Ne branchez jamais les bornes (+) et (–) de la batterie ensemble. Assurez-vous qu'aucun objet métallique ne puisse tomber sur la batterie et provoquer un court-circuit entre les bornes. Cela provoquerait immédiatement un court-circuit et un risque extrême d'incendie.

Pour une conformité appropriée au ABYC, lorsque le fusible du manufacturier a été retiré, l'utilisateur doit installer un fusible de 30 ampères à moins de 7 po (17,8 cm) de la borne positive (+) de la batterie.

AVIS : Le fusible réarmable en ligne de 30 ampères est conçu pour protéger le système. Si ce fusible déclenche de façon répétitive, un câblage défectueux en est peut-être la cause et doit être corrigé. Si on soupçonne le fusible réarmable lui-même, Minn Kota recommande de communiquer avec le service à la clientèle pour un remplacement approprié.

CONNEXION DES BATTERIES

Systèmes de 12 volts

1. En cas d'une connexion à un commutateur de sélection/déconnexion d'alimentation de la batterie en option, le tourner en position Off (arrêt) avant de connecter le câble d'alimentation.
2. Connecter le fil blanc positif (+) à la borne positive (+) de la batterie, ou au commutateur positif.
3. Connecter le fil noir négatif (–) à la borne négative (–) de la batterie, ou au commutateur négative.

⚠ AVERTISSEMENT

Respectez la polarité appropriée et suivez les instructions du manuel du propriétaire du bateau en matière de polarité.

©2024 Johnson Outdoors Marine Electronics, Inc.

CONNEXION DES BATTERIES

⚠ AVERTISSEMENT

- Le Talon puise une petite quantité du courant résiduel de la batterie même s'il n'est pas utilisé. Si le Talon n'est pas utilisé pendant plus de cinq jours, ou lorsque les batteries sont en voie de charge, les fils d'alimentation du Talon doivent être déconnectés de la batterie. On recommande de connecter le Talon à la batterie de démarrage par le biais d'un sélecteur de batterie ou un commutateur de déconnexion de l'alimentation. Cela déconnectera l'alimentation du Talon lorsque le commutateur d'allumage est en position Off (arrêt). Si un commutateur de sélection/commutateur de la batterie n'est pas utilisé, le Talon peut être connecté directement à la batterie de démarrage.
- Garder des connexions solides des fils autour de la batterie ou des bornes du commutateur.
- La batterie de démarrage devrait être située dans un compartiment ventilé pour éviter des étincelles provenant de matières combustibles.

©2024 Johnson Outdoors Marine Electronics, Inc.

VÉRIFICATION DE L'INSTALLATION

Vérification de l'installation

Lorsque l'installation est terminée, utiliser la procédure suivante pour vérifier l'installation et confirmer que votre Talon est prêt à utiliser.

1

a. Pour cet essai, le Talon doit pouvoir déployer et entrer en contact avec le sol sans frapper une obstruction. Inspecter attentivement la région autour du Talon pour toute obstruction qui pourrait nuire au déploiement.

b. En cas d'utilisation d'un sélecteur de batterie, ou d'un commutateur de déconnexion de l'alimentation, tourner le commutateur de sélection à la position On (marche). Trois boutons sur le panneau indicateur du Talon sont nécessaires pour cette vérification : le bouton Up (montée), le bouton Down (descente) et le bouton Mode. Appuyer sur le bouton Mode jusqu'à ce que le voyant DEL du Mode soit éteint.

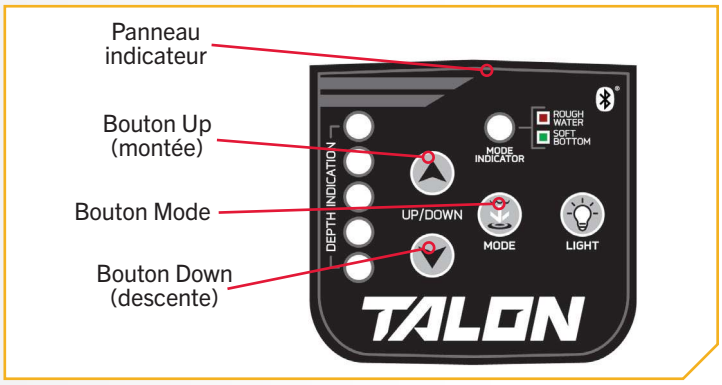

2

c. Se tenir à l'écart du Talon et appuyer sur le bouton Down (descente). Le pieu du Talon commencera déployer. Les voyants à DEL d'indication de la profondeur sur le panneau indicateur suivront le progrès du Talon alors que le pieu se déploie.

d. Lorsque le pieu entre en contact avec le sol, l'unité se désactivera automatiquement. Après la première désactivation, on entendra deux cycles de déploiement supplémentaires (clics), à des intervalles de trois secondes du premier contact avec le sol.

e. Si le Talon fonctionne selon la description ci-dessus, appuyer sur le bouton Up (montée). Le Talon se rétractera complètement. Si le Talon ne fonctionne pas selon la description, revérifier toutes les connexions de câblage et vérifier la polarité appropriée des fils d'alimentation blanc et noir, et faire un nouvel essai.

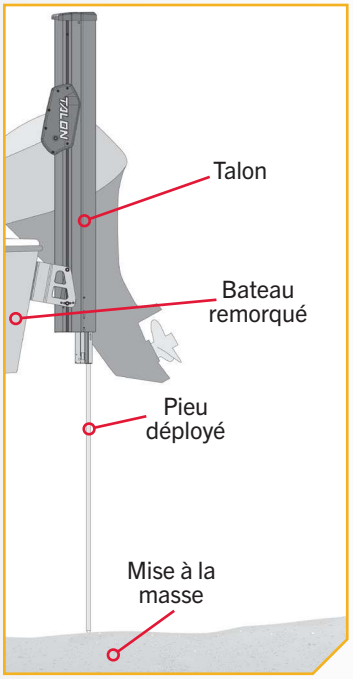

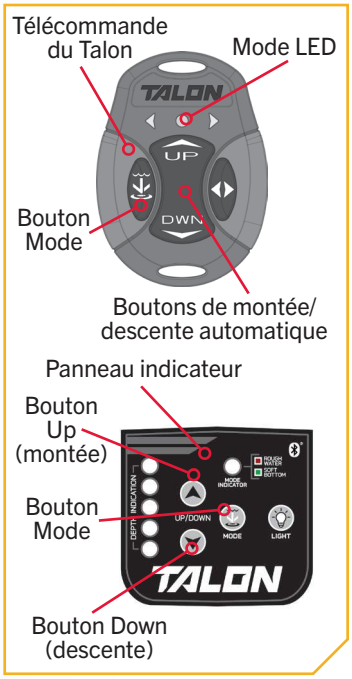

AVIS : Pour effectuer le même essai à l'aide de la télécommande plutôt que les boutons sur le panneau indicateur, utiliser les boutons Anchor Mode (mode ancrage), Up (montée) et le bouton Down (descente) sur la télécommande. Pour déployer l'ancre sur la télécommande, on doit appuyer deux fois sur le bouton Down (descente).

©2024 Johnson Outdoors Marine Electronics, Inc.

ONE-BOAT NETWORK

APERÇU DE ONE-BOAT NETWORK (OBN)

En tant qu'entreprise unique, Humminbird et Minn Kota recherchent constamment des moyens d'intégrer et de présenter de façon transparente leurs produits, débloquant ainsi plus de fonctionnalités et de capacités et vous mettant en contrôle d'un système de pêche entièrement connecté. C'est pourquoi nous avons créé le One-Boat Network : un engagement à améliorer encore plus l'équipement de pêche le plus avancé, en lui permettant de travailler ensemble.

Téléchargez l'application One-Boat Network pour profiter au maximum de votre temps sur l'eau. Grâce à l'application One-Boat Network, vous pouvez contrôler vos ancres pour eaux peu profondes et votre moteur de pêche à la traîne, transférer des tableaux vers votre détecteur de poissons de la série APEX, SOLIX ou HELIX, mettre à jour le logiciel du système de votre appareil mobile à vos produits Humminbird et Minn Kota et recevoir un soutien technique en temps réel grâce à notre fonction de demande de rappel A. Vous pouvez également acheter, télécharger et afficher les graphiques CoastMaster et LakeMaster de Humminbird, ainsi que créer, enregistrer et naviguer dans les points de cheminement, les routes et les itinéraires.

Le One-Boat Network permet la communication des produits Humminbird, Minn Kota et Cannon suivants :

- Moteur de pêche à la traîne Minn Kota avec systèmes de navigation GPS avancée et imagerie Mega intégrée
- Humminbird APEX, SOLIX et certains écrans multifonctions HELIX
- Ancres d'eau peu profonde de Minn Kota
- Toutes les télécommandes et pédales sans fil Minn Kota et Humminbird
- L'application mobile One-Boat Network
- Treuils Cannon Optimum

Grâce à la pleine puissance du One-Boat Network, vous pouvez :

PÊCHEZ PLUS, CONDUISEZ MOINS - Sélectionnez un contour de profondeur (ou le rivage) et activez la fonction « Suivre » pour naviguer automatiquement sur votre bateau le long d'un contour de profondeur.

PRENEZ LE CONTRÔLE SANS EFFORT - Prenez le contrôle total de votre moteur de pêche à la traîne pour facilement diriger, activer le Spot-Lock et même ranger ou déployer sur certains moteurs directement à partir d'une télécommande sans fil, de l'application One-Boat Network ou d'un détecteur de poissons Humminbird.

JETEZ L'ANCRE DE N'IMPORTE OÙ - Déployez, rétractez ou ajustez les réglages d'ancrage d'une ancre d'eau peu profonde Talon ou Raptor directement à partir d'une télécommande sans fil, de l'application One-Boat Network ou d'un détecteur de poissons Humminbird.

CONTRÔLE DE PROFONDEUR DE PRÉCISION - Réseautage sans fil d'un maximum de quatre treuils de pêche Cannon Optimum et contrôlez-les tous ou individuellement à partir d'un seul écran.

ACCÈS EN DÉPLACEMENT - Prenez le contrôle avec vous. L'application One-Boat Network vous permet de transférer des mises à jour logicielles sans fil, de consulter et de gérer votre réseau et de vous connecter avec le soutien technique.

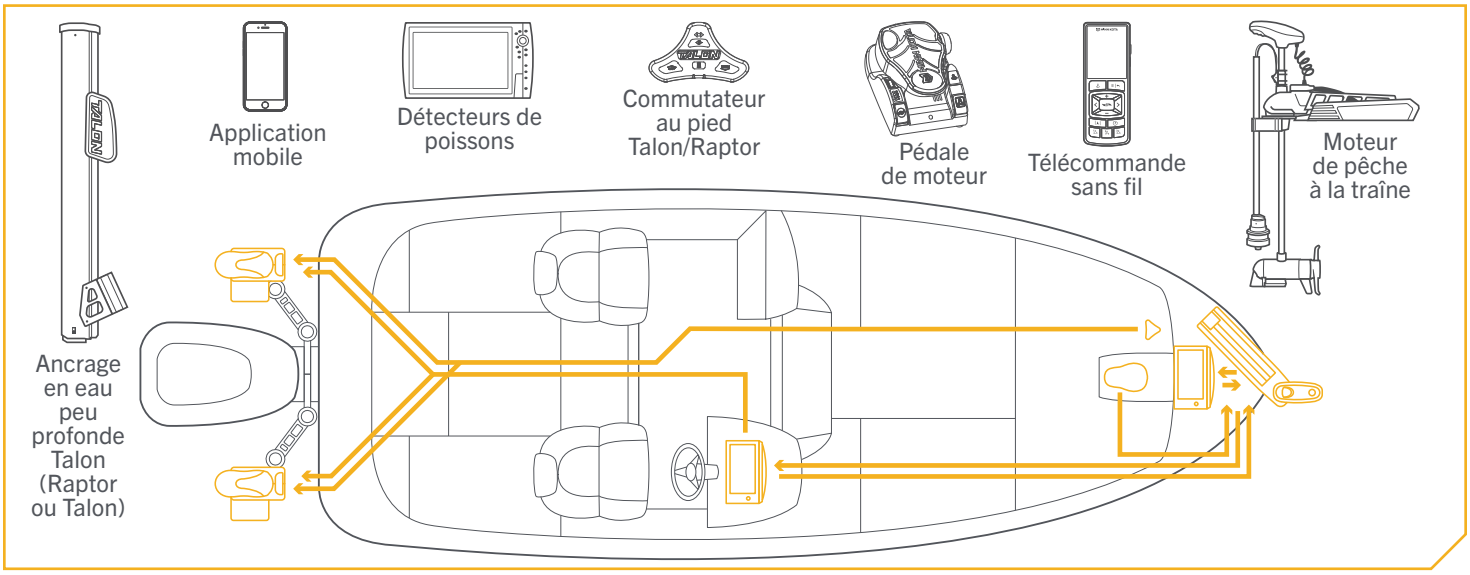

©2024 Johnson Outdoors Marine Electronics, Inc.

ONE-BOAT NETWORK ET TALON

Dans One-Boat Network, Talon s'apparie à de nombreux appareils pour rendre le contrôle transparent et facile. Ce réseau comprend le contrôle du Talon sur l'application One-Boat Network lorsqu'il est couplé à un appareil Bluetooth. Un réseau Talon peut comprendre :

- un Talon
- un moteur de pêche à la traîne avec navigation GPS avancée
- un détecteur de poissons Humminbird Helix, Solix ou Apex
- un appareil Bluetooth, comme une table ou un téléphone intelligent
- jusqu'à quatre télécommandes, y compris une télécommande Talon, un commutateur au pied ou un commutateur à pression

Au sein du réseau, le nombre d'appareils connectés, de télécommandes et d'autres produits One-Boat Network varie selon qu'un Talon simple ou double est dans le réseau. Couplez chaque appareil connecté séparément. Passez en revue les réseaux pour un seul Talon ou deux Talon. Pour qu'un Talon s'apparie au détecteur de poissons Humminbird, veuillez consulter le manuel du propriétaire du détecteur de poissons qui se trouve en ligne à l'adresse humminbird.johnsonoutdoors.com. Couplez le Talon avec un pied ou un commutateur à pression en suivant les instructions d'appariement fournies avec ces accessoires. Pour plus d'informations sur la façon de coupler et de contrôler un Talon sur une télécommande sans fil de navigation GPS avancée, veuillez consulter le manuel du propriétaire correspondant.

Le réseau accepte le nombre maximal de télécommandes, d'appareils, de détecteurs de poissons ou de produits couplés au Talon. Lorsque le nombre maximal d'attributions dans le réseau est atteint, le réseau fonctionnera sur un système « le moins récemment utilisé ». Par exemple, si un commutateur supplémentaire à distance, à pied ou à pression est couplé au Talon lorsque les quatre espaces alloués sont pleins, le Talon remplacera le moins récemment utilisé par le nouveau.

RÉSEAU POUR UN SEUL TALON

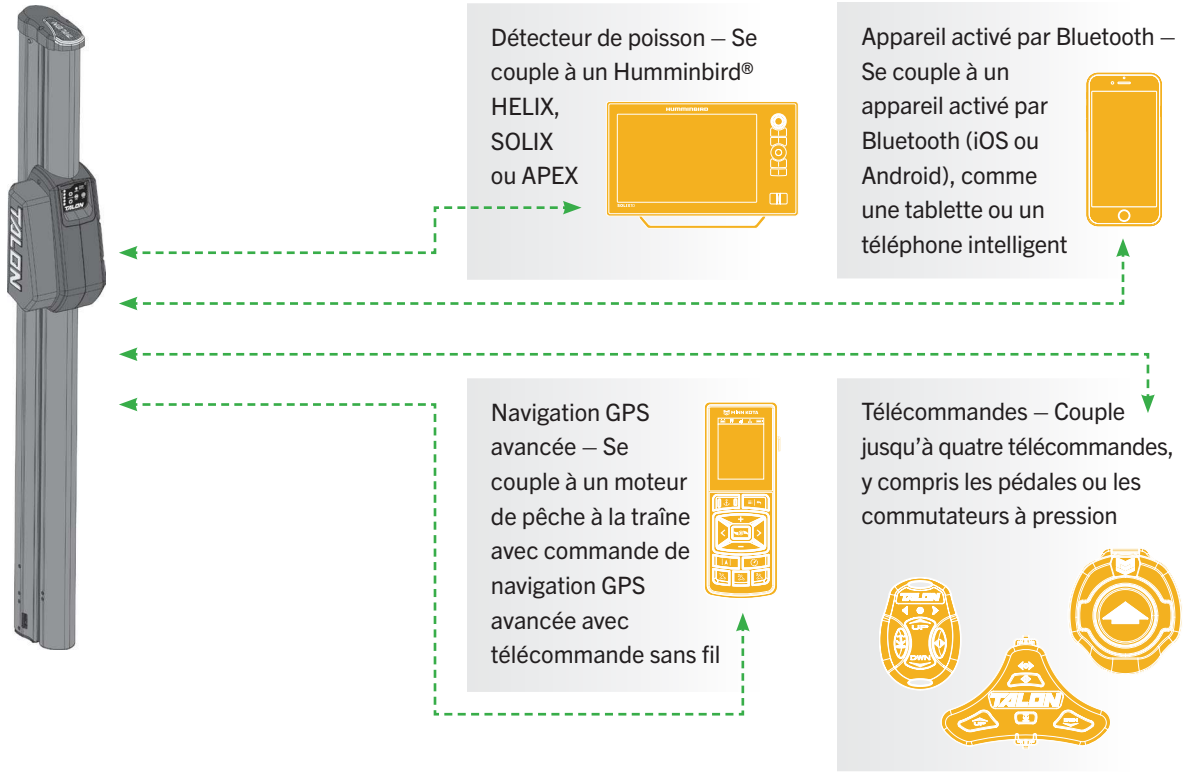

©2024 Johnson Outdoors Marine Electronics, Inc.

RÉSEAU POUR DEUX TALON

AVIS : Pour de plus amples renseignements sur le couplage et le contrôle de votre ou vos Talons à partir d'un Humminbird, veuillez consulter le manuel du propriétaire de votre Humminbird. Pour plus d'informations sur la façon de coupler et de contrôler un Talon sur une télécommande sans fil de navigation GPS avancée, veuillez consulter le manuel du propriétaire correspondant.

⚠ AVERTISSEMENT

Assurez-vous que le Talon est à une distance suffisante des obstacles et des personnes lors de son déploiement et de sa rétractation. Assurez-vous de garder tout objet ou partie du corps à distance du Talon pendant son fonctionnement. Le Talon est puissant et pourrait provoquer des situations périlleuses ou des blessures, pour vous ou les autres. Lorsque le Talon est en marche, être alerte pour les personnes qui nagent, ou les objets flottants. Les personnes dont la capacité à faire fonctionner le Talon est affaiblie par l'alcool, la drogue, les médicaments ou d'autres substances ne sont pas autorisées à utiliser ce produit.

⚠ ATTENTION

Le Talon est doté d'une alarme de notification de déploiement. Cette alarme est nécessaire à des fins de conformité aux exigences de la garantie. Lorsque bien installée, elle sonnera uniquement lorsque la clé de contact est en position de marche et que le Talon n'est pas complètement rétracté. Une ancre Talon déployée peut avoir un effet sur le contrôle du bateau. Tenez compte de l'alarme et regardez toujours afin de vous assurer que l'ancre Talon est entièrement rétractée lors de l'utilisation du bateau.

©2024 Johnson Outdoors Marine Electronics, Inc.

COUPLAGE DE ONE-BOAT NETWORK POUR LE TALON

Couplage d'une télécommande à un seul Talon

Chaque Talon est livré de l'usine avec une télécommande déjà couplées au Talon. Cependant, tout Talon peut être couplé avec un maximum de quatre télécommandes par Talon.

1

a. Rétractez l'ancre du Talon en appuyant sur le bouton Up (montée) ▲ sur le panneau indicateur.

b. Une fois le Talon entièrement rétracté, appuyez simultanément sur le bouton Up (montée) UP et le bouton Down (descente) DWN de la télécommande et gardez-les enfoncés jusqu'à ce que les DEL Sélection du Talon sur la télécommande se mettent à défiler. Relâchez ensuite les boutons.

c. Immédiatement, appuyez simultanément sur le bouton Up (montée) ▲ et le bouton Down (descente) ▼ sur le panneau indicateur et gardez-les enfoncés. Les DEL d'indication de la profondeur se mettront à clignoter en bleu. Lorsque les DEL clignotent, relâchez les boutons sur le panneau indicateur. Le Talon et la télécommande passeront au mode Couplage pendant 20 secondes. Si un signal avec trois bips rapides se produit, le Talon et la télécommande ont été couplés avec succès. Si 20 secondes s'écoulent en mode Couplage et que le couplage n'a pas encore réussi, un pépiement indiquera que le temps accordé pour le couplage est écoulé.

d. Si le couplage échoue, recommencez le processus.

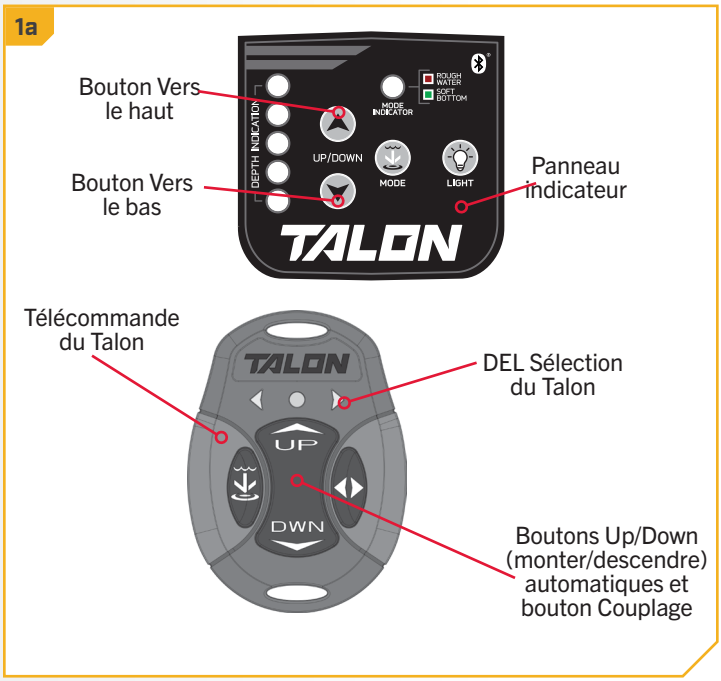

Coupler un appareil et un Talon

Couplez une ancre d'eau peu profonde Talon compatible Bluetooth avec un seul appareil et utilisez l'application One-Boat Network pour contrôler le Talon. Avant de coupler l'appareil au Talon, téléchargez l'application One-Boat Network et configurez un compte. Confirmez que l'application OBN a été téléchargée avec succès en ouvrant l'application sur l'appareil. Vous trouverez la configuration de l'application OBN dans le manuel en ligne du propriétaire du réseau One-Boat Network à l'adresse humminbird.johnsonoutdoors.com. Ceci fait, fermez l'application sur l'appareil et lancez le processus de couplage.

AVIS : Votre appareil pourra seulement se connecter à un Talon et y être couplé si l'appareil compatible avec Bluetooth est activé. Vous ne pourrez coupler votre appareil qu'à un Talon compatible avec Bluetooth.

©2024 Johnson Outdoors Marine Electronics, Inc.

1

a. Sur l'appareil couplé au Talon, ouvrez et activez les paramètres Bluetooth. Gardez l'appareil sur l'écran Bluetooth.

b. Rétractez l'ancre du Talon en appuyant sur le bouton Up (montée) ▲ sur le panneau indicateur.

c. Une fois le Talon entièrement rétracté, appuyez simultanément sur le bouton Up (montée) ▲ et le bouton Down (descente) ▼ sur le panneau indicateur et gardez-les enfoncées. Les DEL d'indication de la profondeur se mettront à clignoter en bleu. Lorsque les DEL clignotent, relâchez les boutons sur le panneau indicateur. Le Talon passera au mode Couplage pendant 20 secondes.

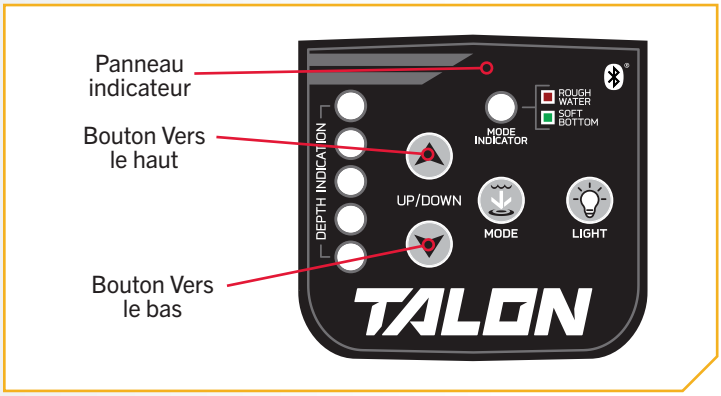

2

d. **Avec un appareil Android**, sélectionnez le bouton Scan (rechercher) pour lancer le processus sur votre appareil.

e. **Avec un appareil iOS**, quand le menu Bluetooth s'affiche, la recherche commence automatiquement.

f. Une fois que l'appareil a reconnu le Talon, celui-ci s'affiche dans la liste des appareils disponibles. Sélectionnez le Talon dans la liste des appareils disponibles.

g. La sélection du Talon dans la liste permettra de coupler le Talon à l'appareil. Le Talon émettra trois longs bips pour confirmer la réussite du couplage.

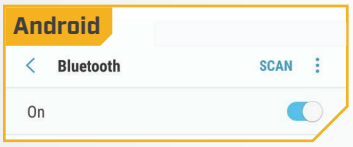

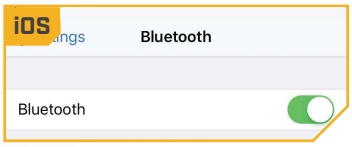

AVIS : Quand l'appareil Bluetooth cherche le Talon, le Talon doit être en mode Pairing (Couplage. Relancez le processus de couplage si le Talon ou l'appareil expire.

3

h. Sur l'appareil, Bluetooth doit rester « activé » pour que l'appareil et le Talon restent connectés. Une fois l'appareil couplé au Talon, il se connectera et commencera à communiquer avec le Talon. Quand le Talon est couplé et communique avec l'appareil, l'application One-Boat Network reconnaît automatiquement que le Talon est couplé. Si le couplage échoue, recommencez le processus.

AVIS : L'appareil et le Talon se connaissent lorsqu'ils sont couplés. Lorsque le Talon et l'appareil communiquent activement, ils sont connectés. Pour que l'application One-Boat Network détecte le Talon, l'appareil doit être couplé et communiquer avec le Talon.

©2024 Johnson Outdoors Marine Electronics, Inc.

Coupler la télécommande sans fil de Navigation GPS Avancée à un moteur de pêche à la traîne

Le contrôleur de navigation GPS avancée se trouve dans la tête de contrôle de votre moteur de pêche à la traîne peut jumeler jusqu'à trois télécommandes. Une combinaison de télécommandes sans fil comprend la télécommande sans fil standard et des microtélécommandes. De plus, le contrôleur peut être couplé à un appAareil mobile pour l'application One-Boat Network. Si le moteur de pêche à la traîne est livré avec la télécommande sans fil de navigation GPS avancée complète, cette télécommande a déjà été couplée au moteur de pêche à la traîne de l'usine. Couplez toutes les télécommandes supplémentaires en suivant les étapes ci-après. Une fois la limite de télécommandes couplées atteinte, si vous ajoutez une nouvelle télécommande, le contrôleur remplacera la télécommande dans la mémoire qui a été couplée en premier. Pour contrôler le Talon sur la télécommande sans fil, couplez la télécommande sans fil et le Talon au moteur de pêche à la traîne. Tout d'abord, couplez la télécommande sans fil, puis suivez les instructions pour « Coupler le système de navigation GPS avancé à un seul Talon ». Les produits s'apparient séparément, mais s'intègrent une fois couplés.

1

a. Appuyez sur le bouton Menu.

b. Dans le menu Bluetooth, utilisez les boutons Speed Up (augmenter la vitesse) ou Speed Down (réduire la vitesse) pour trouver Bluetooth. Utilisez le bouton Steer Right (diriger vers la droite) pour sélectionner Bluetooth.

c. Dans le menu Bluetooth, utilisez les boutons Speed Up (augmenter la vitesse) pour trouver Apparier une télécommande. Utilisez le bouton Steer Right (tourner à droite) pour trouver Apparier une télécommande. Utilisez le bouton Steer Right (tourner à droite) pour sélectionner Pair Remote (apparier une télécommande).

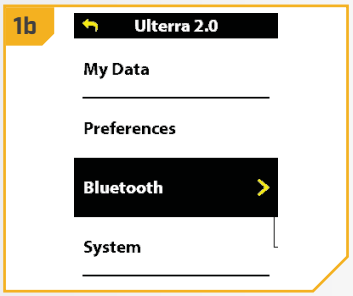

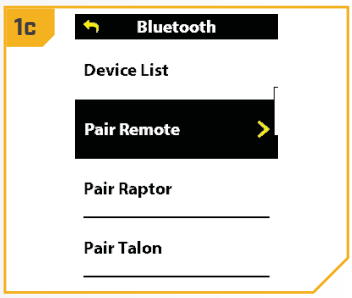

AVIS : Pendant le processus de mise à jour, assurez-vous que la télécommande reste à portée de la tête de contrôle.

2

d. Pour apparier la télécommande sans fil au moteur de pêche à la traîne, activez le mode de couplage sur le moteur de pêche à la traîne. Appuyez sur le bouton Jumeler de la tête de commande du moteur de pêche à la traîne et maintenez-le enfoncé. Le moteur de pêche à la traîne émettra une tonalité continue en mode de couplage.

e. Sur la télécommande, appuyez sur la touche Steer Right (tourner à droite) pour sélectionner Pair to Motor (apparier au moteur). La télécommande recherchera le moteur. Continuez à maintenir le bouton Jumeler sur le moteur de pêche à la traîne enfoncé pendant ce processus.

f. Si le couplage est réussi, le moteur de pêche à la traîne émettra trois bips et la télécommande sera appariée. Relâchez le bouton Pair (apparier).

g. Si 30 secondes passent en mode de couplage et que le couplage n'a pas réussi, une tonalité d'erreur se fera entendre à partir de la tête du moteur de pêche à la traîne, indiquant que le temps accordé pour le couplage s'est écoulé. En cas d'échec, recommencez le processus.

h. Une fois que le processus est terminé, appuyez longuement sur le bouton Menu pour revenir au tableau de bord.

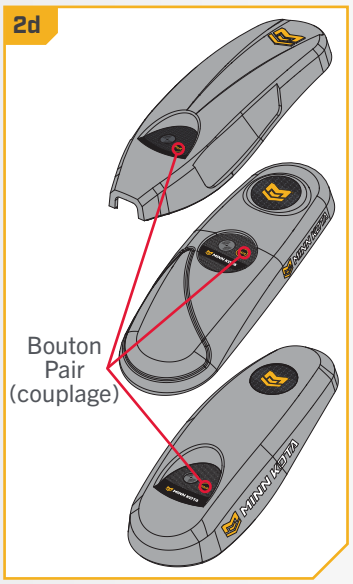

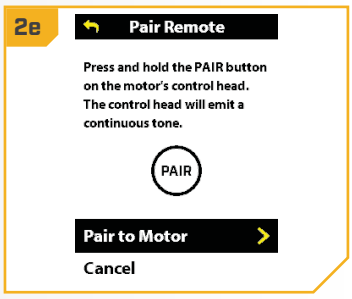

©2024 Johnson Outdoors Marine Electronics, Inc.

Appariement du système de Navigation GPS Avancée à un seul Talon

Le système de navigation GPS avancée est couplé au Talon à l'aide de la tête de contrôle du moteur de pêche à la traîne et des boutons Up (montée) ▲ et Down (descente) ▼ sur le panneau indicateur du Talon. Avant d'apparier le Talon au moteur de pêche à la traîne, assurez-vous que la télécommande sans fil de navigation GPS avancée est couplée au moteur de pêche à la traîne. Le Talon est couplé au moteur de pêche à la traîne, mais commandé par la télécommande sans fil, qui doit également être couplée au moteur de pêche à la traîne. Vous trouverez des instructions sur la façon de coupler la télécommande sans fil au moteur de pêche à la traîne dans le manuel du propriétaire de la télécommande sans fil de navigation GPS avancée en ligne à l'adresse minnkota.johnsonoutdoors.com. Pour les moteurs de pêche à la traîne équipés de la navigation GPS avancée, trouvez également des instructions pour coupler la télécommande sans fil dans le Guide de démarrage rapide inclus avec le moteur de pêche à la traîne.

1

a. Rétractez l'ancre du Talon en appuyant sur le bouton Up (montée) ▲ sur le panneau indicateur.

b. Une fois le Talon entièrement rétracté, appuyez simultanément sur le bouton Up (montée) ▲ et le bouton Down (descente) ▼ sur le panneau indicateur et gardez-les enfoncées. Les DEL d'indication de la profondeur se mettront à clignoter en bleu. Lorsque les DEL clignotent, relâchez les boutons sur le panneau indicateur. Le Talon passera au mode Couplage pendant 20 secondes.

c. Mettez le moteur de pêche à la traîne sous tension.

d. Repérez le bouton de couplage PAIR sur le dessus de votre tête de contrôle. Appuyez sur le bouton de couplage PAIR et tenez-le enfoncé. La tête de commande émettra une tonalité et un balayage constants pour le Talon.

e. Si un signal avec trois bips rapides se produit, le Talon et la tête de commande ont été couplés avec succès. Les DEL sur le panneau indicateur du Talon effectueront aussi une séquence pour confirmer que la tête de contrôle et le Talon sont couplés.

f. Si 20 secondes s'écoulent en mode Couplage et que le couplage n'a pas encore réussi entre le Talon et la tête de contrôle, un pépiement indiquera que le temps accordé pour le couplage est écoulé.

g. Si le couplage échoue, recommencez le processus.

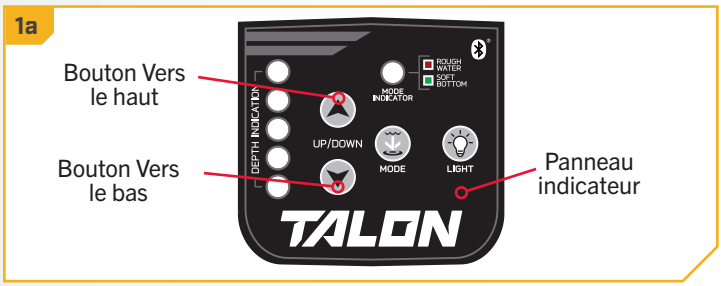

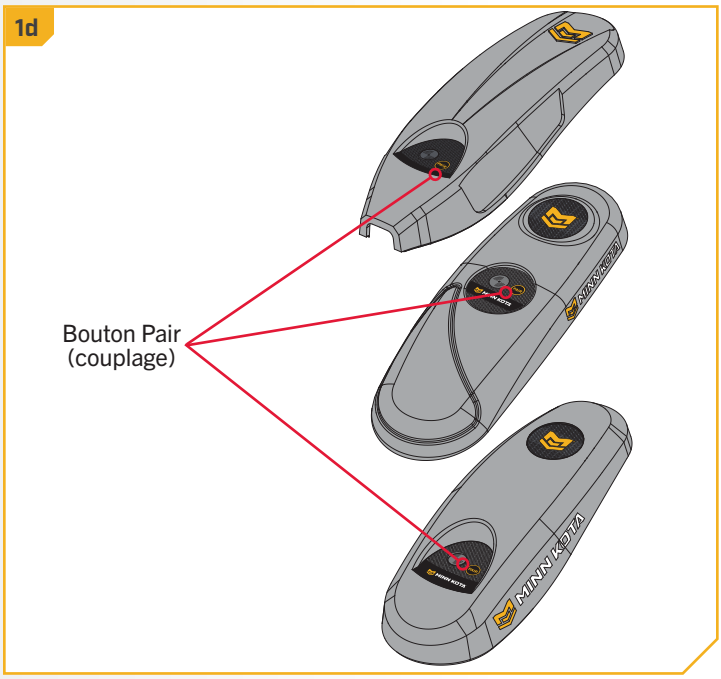

Couplage avec deux Talon

Pour coupler une télécommande ou un appareil avec deux Talon, les deux Talon doivent d'abord être couplés l'un à l'autre. Pour coupler deux Talon, suivez les instructions de la section « Couplage de deux Talon et programmation de l'emplacement de montage ». Avec deux Talon couplés, apparier l'appareil ou la télécommande à l'un des Talon. Suivez les instructions pour coupler un appareil, une télécommande ou le système de navigation GPS avancé pour un seul Talon. Couplez le Talon avec un pied ou un commutateur à pression en suivant les instructions d'appariement fournies avec ces accessoires.

©2024 Johnson Outdoors Marine Electronics, Inc.

Couplage de deux Talon et programmation de l'emplacement de montage

Chaque Talon est livré directement de l'usine avec une télécommande déjà couplées au Talon. Couplez-le à un maximum de quatre appareils ou télécommandes par Talon. Lorsqu'un bateau a deux Talon installés qui sont tous deux activés par Bluetooth, il est nécessaire de coupler les Talon pour les contrôler sur une seule télécommande ou un seul appareil. Le processus ci-dessous apparie les Talon entre eux. Il identifie également le côté du bateau sur lequel chaque Talon, à bâbord ou à tribord, est installé. Toutes les télécommandes ou tous les appareils couplés à un Talon actionneront les deux lorsque le processus d'appariement sera terminé. L'ajout de plus de trois appareils par Talon pourrait nuire aux communications dans le réseau Bluetooth.

1

a. Rétractez l'ancre des deux Talon en appuyant sur le bouton Up (montée) ▲ de chaque Talon.

b. Une fois les deux Talon entièrement rétractés, appuyez simultanément sur le bouton Up (montée) ▲ et le bouton Down (descente) ▼ sur le panneau indicateur d'un des Talon et gardez-les enfoncés. Les DEL d'indication de la profondeur se mettront à clignoter en bleu. Lorsque les DEL clignotent, relâchez les boutons sur le panneau indicateur. Le Talon passera au mode Couplage pendant 20 secondes. Effectuez immédiatement cette étape sur l'autre Talon.

c. Appuyez simultanément sur le bouton Up (monter) ▲ et le bouton Down (descendre) ▼ du panneau indicateur du second Talon et gardez-les enfoncés. Les DEL d'indication de la profondeur se mettront à clignoter en bleu. Lorsque les DEL clignotent, relâchez les boutons sur le panneau indicateur. Le second Talon passera au mode Couplage pendant 20 secondes. Les deux Talon sont en mode d'appariement et se rechercheront mutuellement.

d. Si les Talon ne se couplent pas, une tonalité d'erreur de plusieurs bips courts et rapides retentira. Si la tonalité d'erreur se produit, le jumelage a expiré. Vérifiez que les Talon sont entièrement rétractés et recommencez le processus. Une tonalité de confirmation de trois bips rapides retentira des Talon lorsqu'ils seront couplés.

AVIS : Le processus d'identification de l'emplacement de montage de chaque Talon commencera automatiquement lorsque deux Talon auront été couplés entre eux.

e. La DEL d'indication de mode passera au vert sur les deux Talon. Sur le panneau indicateur du Talon de tribord, appuyez sur le bouton Up (montée) ▲. Le Talon acceptera la sélection. Le Talon sur le côté bâbord clignotera en rouge, puis les DEL sur les deux Talon s'éteindront. Maintenant, les Talon sont bien couplés et connaissent leur emplacement de montage.

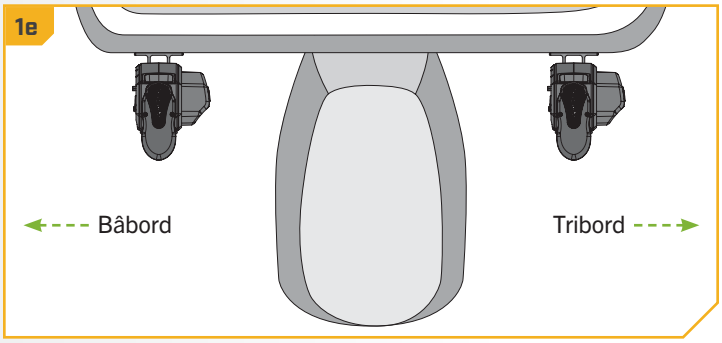

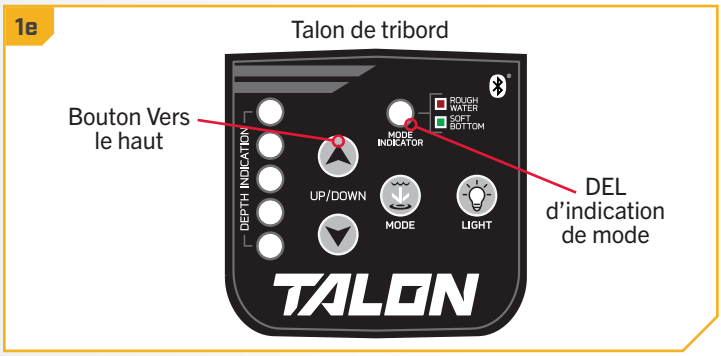

©2024 Johnson Outdoors Marine Electronics, Inc.

L'APPLICATION MOBILE ONE-BOAT NETWORK

L'APPLICATION MOBILE ONE-BOAT NETWORK

L'application One-Boat Network permet de commander une ancre pour eaux peu profondes (ancre EPP) lorsque celle-ci est couplée à l'application One-Boat Network®. L'application One-Boat Network est une application iOS et Android gratuite. Téléchargez l'application sur un appareil mobile, offrant ainsi un contrôle inégalé sur tous les produits connectés à One-Boat Network. Pour tirer le meilleur parti de votre One-Boat Network, téléchargez l'application One-Boat Network sur votre appareil intelligent et consultez la section One-Boat Network du présent document. Utilisez l'application One-Boat Network pour contrôler le Talon au moyen d'un appareil couplé à un Talon au moyen d'une connexion Bluetooth. Pour en savoir plus sur l'appariement du Talon avec One-Boat Network, consultez la section « One-Boat Network ».

Confirmer la compatibilité

Visitez minnkota.johnsonoutdoors.com/us/learn/technology/one-boat-network pour confirmer la compatibilité des appareils mobiles et la version logicielle requise.

En plus des instructions de cette section, confirmez que les services de localisation sont activés pour le repérage GPS et qu'ils ont une connexion Wi-Fi ou de données cellulaires pour le téléchargement des graphiques et des mises à jour logicielles.

Compatibilité de l'application OBN

RVersion requise du logiciel	
Apple iOS	Google Android
12.0 ou version plus récente	6.0 ou version plus récente (API niveau 23)

AVIS : Certaines informations et instructions peuvent ne s'appliquer qu'à certains appareils mobiles. Reportez-vous aux instructions fournies avec votre appareil mobile.

Téléchargez l'application mobile One-Boat Network

1

a. **Apple iOS:** Ouvrez l'App Store.
Google Android: Ouvrez la boutique Play Store.

b. Recherchez « One-Boat Network » dans la boutique d'applications.

c. Téléchargez l'application « One-Boat Network » sur votre appareil.

d. Suivez les instructions à l'écran pour terminer le téléchargement de l'application.

1a

©2024 Johnson Outdoors Marine Electronics, Inc.

Configuration du compte et connexion

1

a. Lorsque vous ouvrez l'application One-Boat Network pour la première fois, vous serez appelé à créer un compte ou à vous connecter avec un identifiant ChartSelect One-Boat Network ou Humminbird® existant.

b. **Pour créer un compte** - appuyez sur « Créer un compte » à partir de l'écran de lancement de One-Boat Network. Utilisez le clavier à l'écran pour saisir les identifiants du compte. Appuyez sur « Créer un compte".

c. **Pour vous connecter** - appuyez sur « Connexion » à partir de l'écran de lancement de One-Boat Network. Utilisez le One-Boat Network existant ou un identifiant Humminbird® ChartSelect. Utilisez le clavier à l'écran pour saisir une adresse courriel et un mot de passe. Appuyez sur « Connexion ».

d. Pour profiter de toutes les fonctionnalités de One-Boat, vous devrez configurer vos appareils en appariant votre appareil mobile à vos appareils Minn Kota et Humminbird. Veuillez consulter la section « Appariement d'un appareil à un moteur de pêche à la traîne » pour terminer le processus de couplage.

AVIS : Une fois connecté à l'application One-Boat Network, l'application passera par la connexion d'un appareil mobile aux produits Humminbird et Minn Kota. Terminez le jumelage ou sautez cette étape et revenez-y plus tard. Pour revenir au menu de couplage Bluetooth, sélectionnez « Auto-assistance » à partir de l'écran d'accueil, puis sélectionnez « Couplage Bluetooth ». Lisez la section « One-Boat Network » de ce manuel du propriétaire pour obtenir des renseignements supplémentaires.

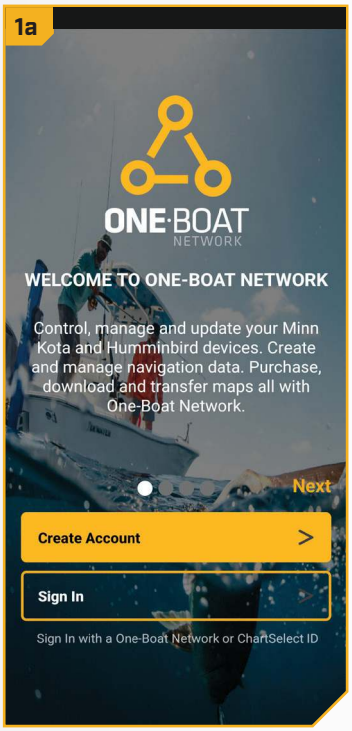

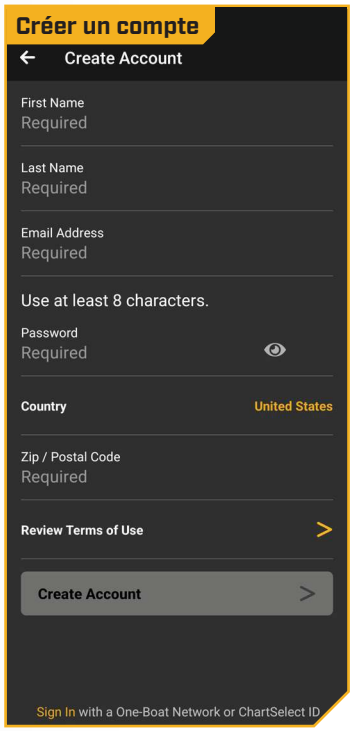

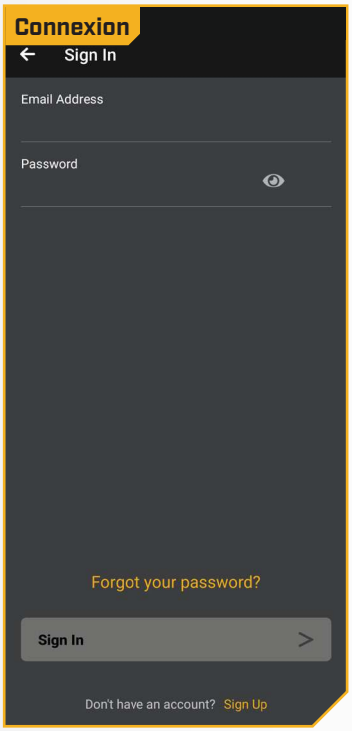

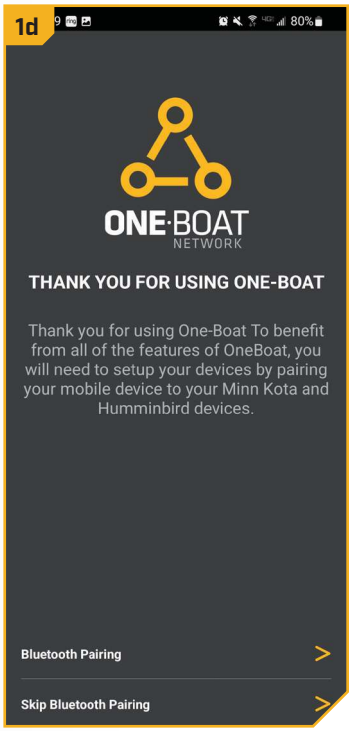

©2024 Johnson Outdoors Marine Electronics, Inc.

LE ONE-BOAT NETWORK POUR TALON

L'application One-Boat Network s'ouvre pour afficher l'écran d'accueil.

Écran d'accueil de l'application One-Boat Network

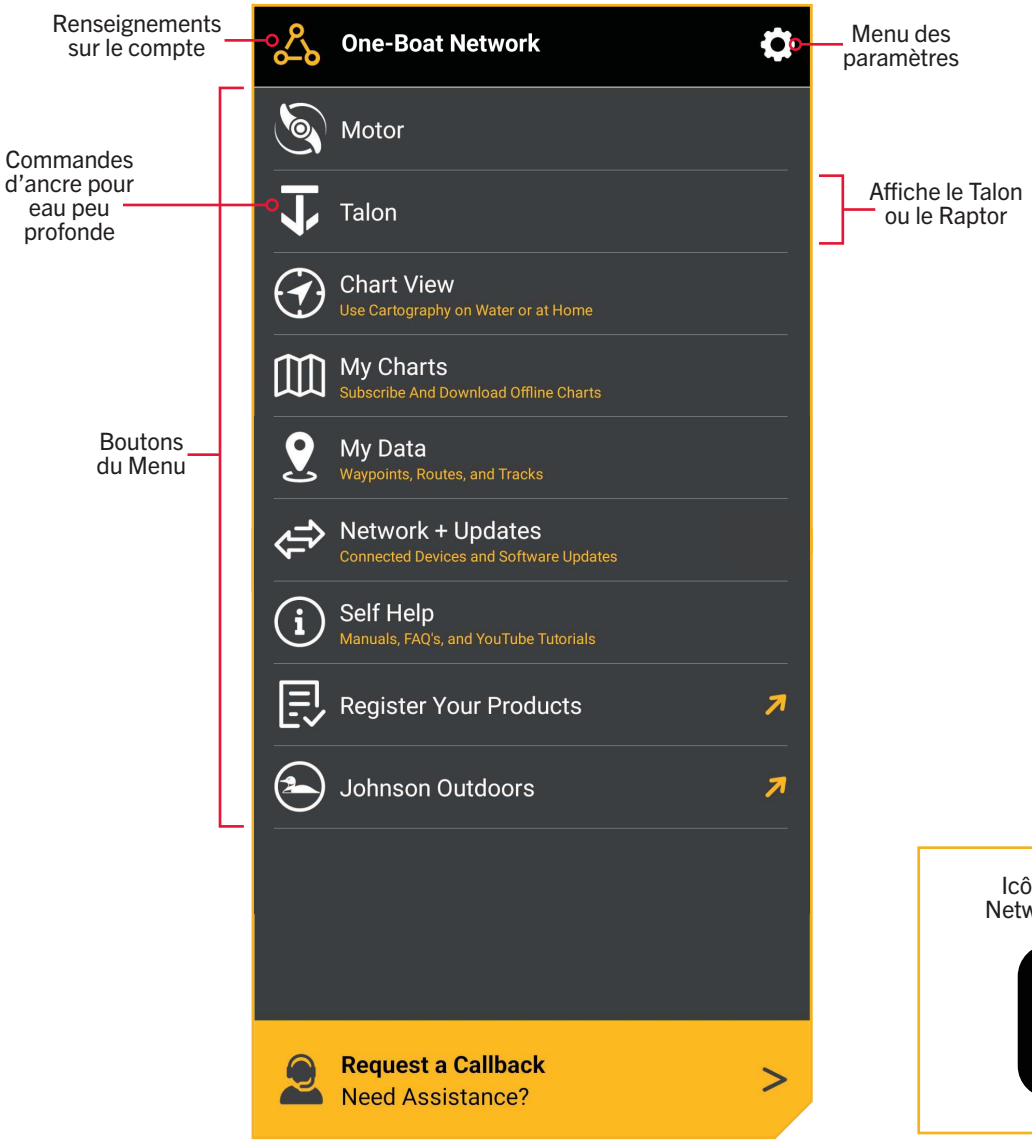

Icône de One-Boat Network sur l'appareil

AVIS : les spécifications peuvent faire l'objet de modifications sans préavis. Le schéma est fourni aux fins de référence seulement et peut différer de votre interface d'application actuelle. L'application One-Boat Network fonctionnera seulement avec les Talon compatibles avec Bluetooth[MD]. Assurez-vous de télécharger la bonne application, car les autres applications de Minn Kota[MD] ne fonctionneront pas avec votre Talon.

©2024 Johnson Outdoors Marine Electronics, Inc.

ICÔNES DU MENU DE L'ÉCRAN D'ACCUEIL DE ONE-BOAT NETWORK

Moteur

Affichez l'application du moteur, qui vous permet de contrôler votre moteur de pêche à la traîne à partir de votre appareil mobile couplé.

Ancrage

Affichez l'application Talon ou Raptor, qui comprend des menus d'accès rapide pour déployer et rétracter l'ancre et changer le mode d'ancrage.

Affichage cartographique

Affichez des cartes de lacs haute définition. Personnalisez l'éclaircissement en profondeur, l'éclaircissement en eaux peu profondes, le décalage du niveau d'eau et plus encore. Utilisez la navigation GPS pour la localisation, la vitesse et le parcours sur l'eau.

Mes tableaux

Abonnez-vous pour avoir accès à plus de 10 000 cartes des lacs et des côtes des États-Unis et du Canada. Elles incluent notamment des lignes de contour détaillées, des images aériennes, le relief ombragé et la dureté du fond.

Mes données

Gérez vos points de cheminement, routes et itinéraires. Importez et exportez vos données de navigation.

Réseau et mises à jour

Couplez votre appareil mobile à votre détecteur de poissons Humminbird compatible Bluetooth afin de pouvoir télécharger les mises à jour du logiciel Humminbird.

Auto-assistance

Accédez aux manuels des produits, aux guides d'installation et à la FAQ.

Enregistrer vos produits

Enregistrez vos produits Minn Kota et Humminbird pour recevoir les dernières nouvelles de Minn Kota et Humminbird, y compris des informations sur la compatibilité des accessoires et les mises à jour logicielles.

Demander un rappel

Communiquez avec le soutien technique pour lancer une demande de rappel.

AVIS : Pour en savoir plus sur les paramètres One-Boat, consultez le manuel en ligne du propriétaire de One-Boat Network à l'adresse minnkota.johnsonoutdoors.com.

Paramètres One-Boat

Définissez les unités de mesure par défaut, désactivez le verrouillage automatique, restaurez les achats et envoyez des informations de diagnostic.

Compte One-Boat Network

Sélectionnez pour ouvrir et modifier les renseignements propres au compte.

Johnson Outdoors

Sélectionnez pour ouvrir le site Web de Johnson Outdoors sur le navigateur Internet de l'appareil.

©2024 Johnson Outdoors Marine Electronics, Inc.

Sélectionner la source de l'ancre

Utilisez l'application One-Boat Network pour contrôler votre ancre d'eau peu profonde Minn Kota. L'application est dynamique et changera selon qu'elle est connectée à une ancre d'eau peu profonde Talon ou Raptor. Sélectionnez le Talon comme source de l'ancre pour contrôler le Talon.

1

a. Avec l'application One-Boat Network ouverte et couplée au Talon, affichez l'écran d'accueil de l'application One-Boat Network.

b. Appuyez sur l'icône Paramètres One-Boat sur l'écran d'accueil pour ouvrir le menu Paramètres One-Boat.

c. Faites défiler et recherchez la source d'ancrage et appuyez dessus.

d. Appuyez sur le bouton radio pour sélectionner Talon.

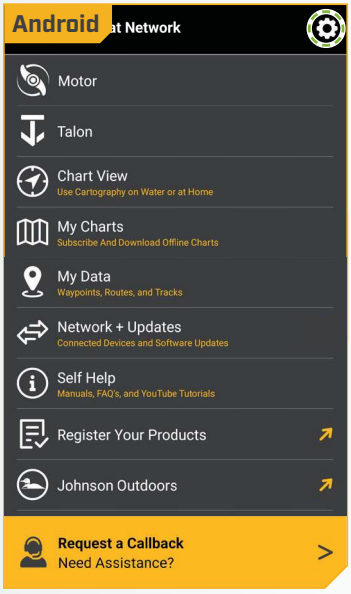

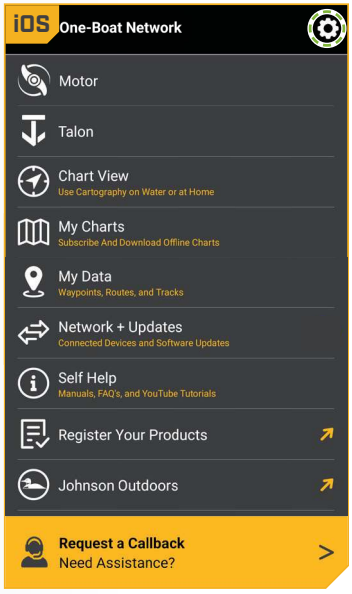

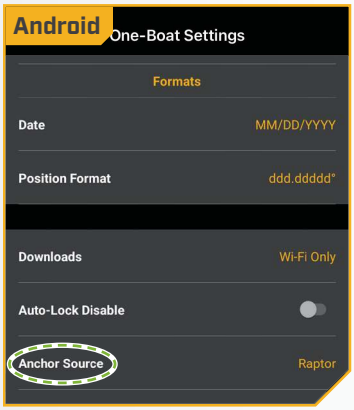

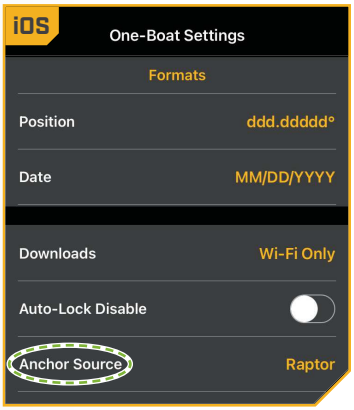

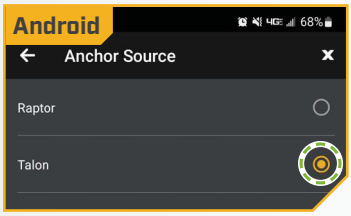

©2024 Johnson Outdoors Marine Electronics, Inc.

Écran d'accueil de l'application Talon

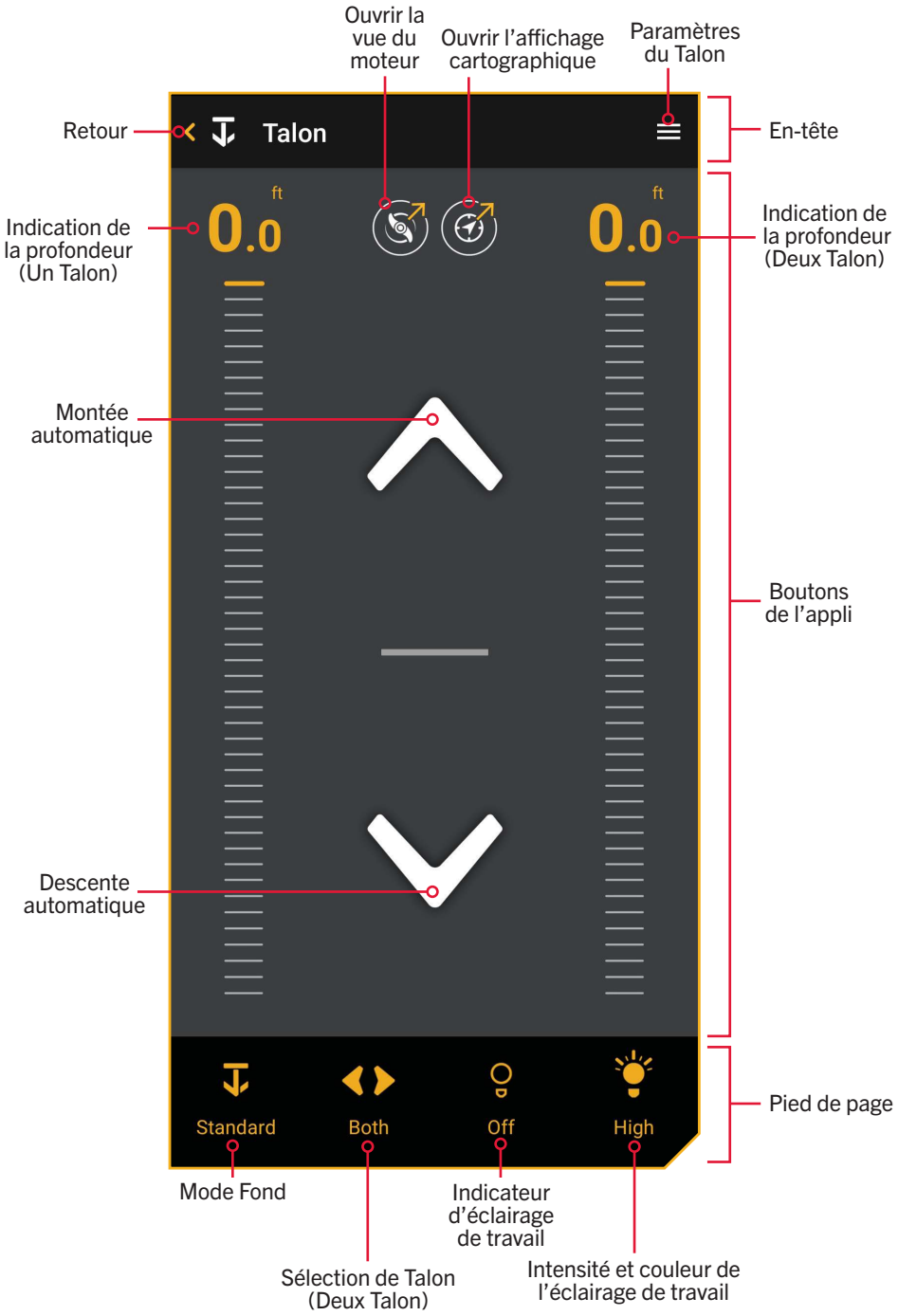

©2024 Johnson Outdoors Marine Electronics, Inc.

BOUTONS DE L'APPLICATION TALON

Montée automatique

Appuyez pour rétracter l'ancre.

Descente automatique

Appuyez deux fois pour déployer l'ancre.

Pause

Appuyez pour interrompre l'action en cours. Le(s) Talon(s) restera/resteront à la profondeur actuelle jusqu'à ce qu'une autre commande soit émise. Vous pouvez interrompre tant le déploiement que la rétraction de l'ancre. Le bouton Pause s'affichera au lieu des boutons de montée automatique ou de descente automatique; au cours d'un déploiement ou d'une rétraction et ils disparaîtront quand l'unité est sur pause.

Indication de la profondeur

Incrémente la profondeur de déploiement ou de rétraction du Talon. L'espacement des incréments varie selon qu'un Talon de 8 pi (2,4 m), de 10 pi (3 m), de 12 pi (3,6 m) ou de 15 pi (4,6 m) est contrôlé.

Mode standard

En mode Standard, la fonction de déploiement automatique applique une force descendante maximale avec un cycle d'enfoncement automatique de trois coups séparés par trois secondes.

AVIS : Si on éteint puis qu'on rallume le Talon, il se « souviendra » de s'il était réglé au mode Standard ou au mode Fond mou lors de la dernière utilisation, et retournera au dernier mode connu. Cependant, si le mode « Eaux agitées » est réglé et que l'alimentation est rétablie, il sera réglé par défaut au mode « Standard » pour éviter que le Talon ne soit inutilement trop ancré.

Mode Eaux agitées

En mode Eaux agitées, la fonction de déploiement automatique applique une force descendante maximale, avec trois cycles d'enfoncement automatique de trois coups chacun, séparés de trois secondes. Les trois cycles d'enfoncement automatique seront séparés de 10 secondes.

Mode Fond mou

En mode Fond mou, la fonction de déploiement automatique fonctionnera à puissance réduite en un seul coup, empêchant le Talon de trop s'ancrer dans l'eau avec des fonds boueux ou doux et sablonneux.

Sélection des Talon – les deux

Indique que les Talon de gauche et de droite sont sélectionnés et seront commandés durant le fonctionnement. Appuyez pour basculer entre le Talon gauche, celui de droite et les deux.

AVIS : Les options de sélection des Talon sont visibles seulement quand le Talon a été configuré pour contrôler deux Talon.

Sélection du Talon - Gauche

Indique que le Talon gauche est sélectionné et sera commandé durant le fonctionnement. Appuyez pour basculer entre le Talon gauche, celui de droite et les deux.

Sélection de Talon - Droit

Indique que le Talon droit est sélectionné et sera commandé durant le fonctionnement. Appuyez pour basculer entre le Talon gauche, celui de droite et les deux.

©2024 Johnson Outdoors Marine Electronics, Inc.

Éclairage de travail allumé

Indique que l'éclairage de travail du Talon est allumé « on ». Touchez pour éteindre.

Éclairage de travail éteint

Indique que l'éclairage de travail du Talon est éteint « off ». Touchez pour allumer.

AVIS : Quand vous appuyez sur le bouton d'intensité de l'éclairage de travail, le menu de couleur de l'éclairage s'affichera. Depuis le menu, vous pouvez faire basculer la couleur de l'éclairage de travail entre blanche et bleue. L'indicateur d'intensité de l'éclairage de travail est jaune quand la couleur est blanche et bleu quand le couleur est bleue.

Intensité de l'éclairage de travail – Faible

Indique que l'intensité de l'éclairage de travail est faible.

Intensité de l'éclairage de travail - Moyenne

Indique que l'intensité de l'éclairage de travail est moyenne.

Intensité de l'éclairage de travail - Élevée

Indique que l'intensité de l'éclairage de travail est élevée.

Paramètres du Talon

Lorsqu'il est sélectionné, le menu offre des options supplémentaires pour contrôler la couleur et l'intensité de l'éclairage de travail, gérer les appareils Bluetooth et inverser l'installation à droite/gauche.

⚠ AVERTISSEMENT

Vous seul êtes responsable de la navigation sécuritaire et prudente de votre bateau. Ce produit ne vous exonère pas de la responsabilité de naviguer en toute sécurité avec votre bateau.

Vous devez éviter les dangers liés à la navigation et toujours exercer une veille permanente afin de pouvoir réagir au fur et à mesure que les situations se présentent. Vous devez toujours être prêt à reprendre le contrôle manuel de votre bateau.

©2024 Johnson Outdoors Marine Electronics, Inc.

Paramètres de l'application Talon

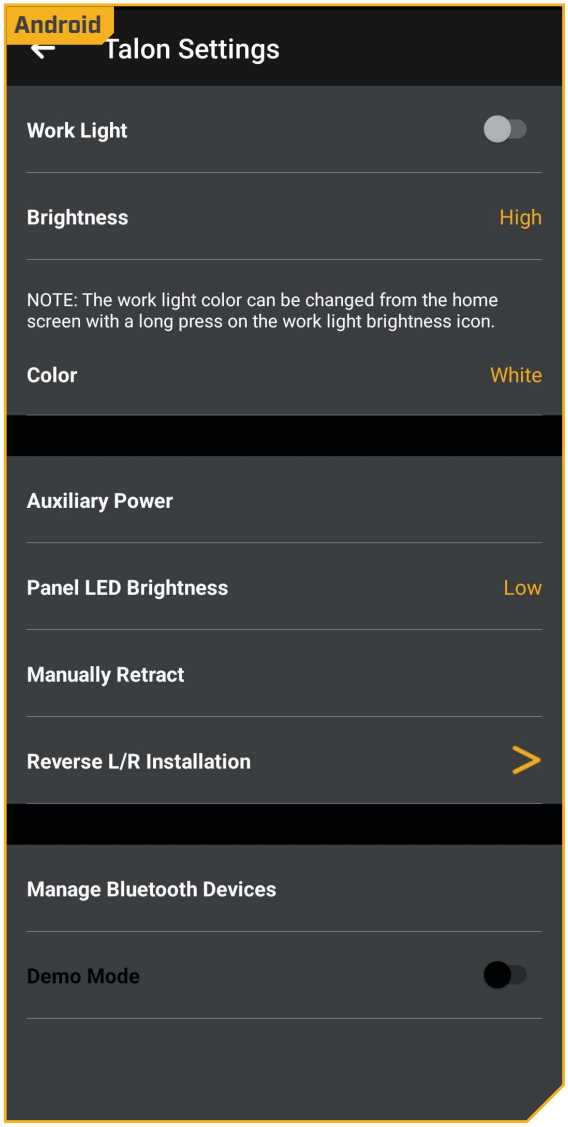

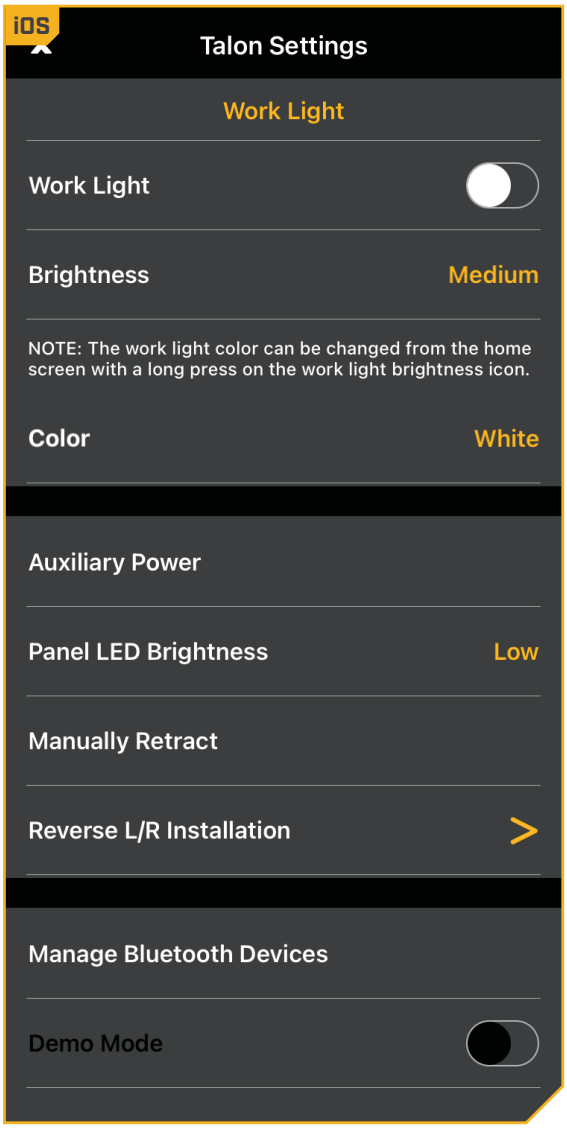

©2024 Johnson Outdoors Marine Electronics, Inc.

PARAMÈTRES DU TALON ❯

Éclairage de travail

Allumez ou éteignez la lampe de travail sur le dessus du Talon.

Luminosité

Réglez la luminosité de la lampe de travail de Haute, Moyenne et Faible.

Couleur

Changez la couleur de la lampe de travail en blanc ou en bleu.

Alimentation auxiliaire

Mettez sous tension ou hors tension l'alimentation auxiliaire d'un accessoire connecté et compatible.

Luminosité des DEL du panneau

Régler la luminosité des DEL sur le panneau indicateur

Rétraction manuelle

Si le Talon ne se rétracte pas par commande à partir de l'application OBN, du panneau indicateur ou de tout autre appareil couplé, activez et désactivez la fonction de rétraction manuelle.

Inverser l'installation gauche/droite

Corrige la position connue de chaque Talon si les emplacements de port et de tribord incorrects sont programmés lorsque deux Talon sont couplés. Cette option n'est visible que lorsque deux Talon sont couplés entre eux.

Gérer les appareils Bluetooth

L'application affiche une liste de toutes les connexions Bluetooth.

Mode démo

Activez et désactivez le mode Démonstration.

AVIS : Lorsque l'appareil n'est pas connecté à un Talon, le menu affichera l'option d'entrer en mode de démonstration. Lorsque l'appareil se connecte ou s'apparie à un Talon, la démonstration Mode sortira et le choix sera grisé.

L'installation de votre Talon est terminée. Un manuel complet du propriétaire peut être téléchargé à minnkota.johnsonoutdoors.com.

©2024 Johnson Outdoors Marine Electronics, Inc.

ACCESSOIRES RECOMMANDÉS

CHARGEURS DE BATTERIE EMBARQUÉS ET PORTATIFS

Ne plus acheter de nouvelles batteries et commencer à prendre soin de celles déjà en votre possession. Plusieurs chargeurs peuvent en fait endommager les batteries à la longue, pouvant entraîner une autonomie réduite et une durée de vie plus courte. Les chargeurs Minn Kota à commande numérique assurent une charge rapide pour une protection et une durée de vie prolongée.

MK212PCL

MK210D

MK110PD

ACCESSOIRES DE TALON

SUPPORTS ADAPTATEURS MODULAIRES UNIVERSELS

Il est facile de choisir votre support et de l'installer. Et il est presque impossible de l'arrêter. Les supports adaptateurs modulaires universels de Talon sont plus robustes que la normale, et leur design modulaire innovant vous permet de mettre Talon dans la position parfaite sur votre bateau.

Une force sans égal

Nous fabriquons Talon avec une puissance intransigeante. Et nous fabriquons les supports de la même manière. Fabriqués avec de l'aluminium extrudé et renforcés par un assemblage robuste, nos supports permettent de stabiliser Talon pour un remorquage ou pour traverser des eaux agitées.

Jack Plate
Adapter Bracket

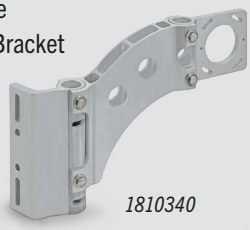
1810340

Support adaptateur
en sandwich

1810244
1810303

Design modulaire universel

Deux supports. N'importe quel tableau arrière. Le design universel s'adapte à toutes les situations, et les supports peuvent être réglés et ajustés pour atteindre la position idéale. Deux points de pivot vous permettent de mettre Talon dans la position idéale (en fonction du style de votre tableau arrière, de l'emplacement du hors-bord et d'autres facteurs). Une fois en position, enclencher les dents de la pince vers le bas pour verrouiller la position.

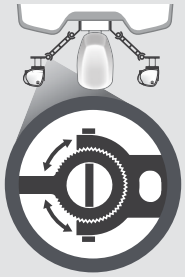

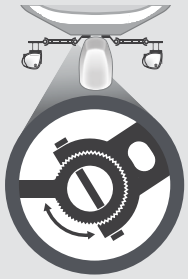

SUPPORT INCLINABLE TALON

Ce support inclinable en aluminium anodisé de qualité marine convient aux zones à hauteur limitée et aux entrepôts de bateaux. Doté d'un support de pont réglable pour une stabilité supplémentaire lors de l'inclinaison.

1810222

MINN KOTA®

minnkota.johnsonoutdoors.com

Minn Kota Consumer & Technical Service
Johnson Outdoors Marine Electronics, Inc.
PO Box 8129
Mankato, MN 56001

121 Power Drive
Mankato, MN 56001
Phone (800) 227-6433
Fax (800) 527-4464

JOHNSON OUTDOORS

©2024 Johnson Outdoors Marine Electronics, Inc.
All rights reserved.

Part #2377171 ECN 45051 Rev E 10/24