ULTREX® QUEST™

MOTEUR DE PÊCHE À LA TRAÎNE MONTÉ SUR L'ÉTRAVE

Manuel du propriétaire

PRÉSENTATION

MERCI

Nous vous remercions d'avoir choisi Minn Kota. Nous sommes persuadés que vous devriez consacrer plus de temps à pêcher et moins de temps à amarrer votre embarcation. C'est pourquoi nous construisons les moteurs de pêche à la traîne les plus intelligents, les plus solides et les plus faciles à utiliser. Chaque aspect d'un moteur de pêche à la traîne Minn Kota est réfléchi et étudié jusqu'à ce qu'il soit digne de porter notre nom. Nous avons investi des heures incalculables de recherche et d'essais pour vous offrir les avantages de Minn Kota qui vous mène vraiment « n'importe où, n'importe quand ». Notre principe est simple, nous faisons les choses selon les règles. Nous sommes Minn Kota. Et nous ne cesserons jamais de vous aider à pêcher plus de poissons.

ENREGISTREMENT

N'oubliez pas de conserver votre reçu et d'enregistrer immédiatement votre moteur de pêche à la traîne sur notre site Web minnkota.johnsonoutdoors.com/register.

NUMÉRO DE SÉRIE

Le numéro de série à 11 caractères Minn Kota est très important. Cela permet de déterminer le modèle spécifique et l'année de fabrication. Lorsque vous contactez le service à la clientèle ou que vous enregistrez votre produit, vous devrez connaître son numéro de série.

AVIS : Le numéro de série de votre Ultrex QUEST se trouve sous la base de la pédale.

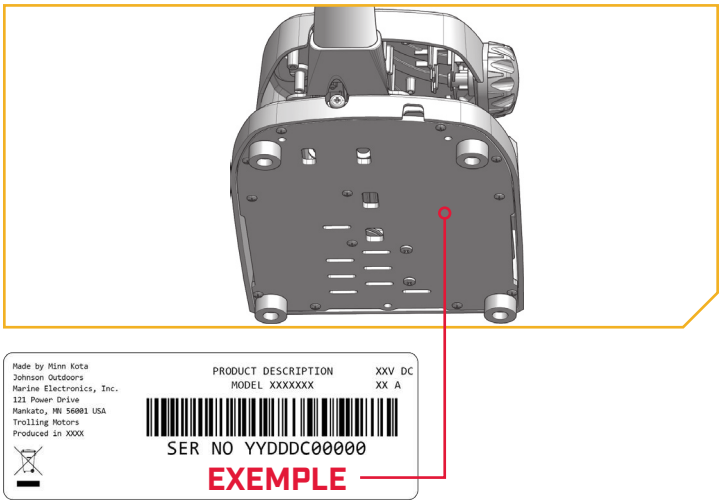

INFORMATIONS SUR LE MOTEUR (à des fins de référence par le client seulement)

Modèle : _____

Numéro de série : _____

Date de l'achat : _____

Magasin où l'achat a été effectué : _____

AVIS: Ne retournez pas le moteur Minn Kota au détaillant. Le détaillant n'est pas autorisé à réparer ou à remplacer cette unité. Pour le service : communiquer avec Minn Kota au (800) 227-6433; retourner le moteur au Centre de service de l'usine de Minn Kota; envoyer ou apporter le moteur à un centre de service agréé de Minn Kota. Une liste de centres de service agréés est disponible sur notre site Web, minnkota.johnsonoutdoors.com. Pour obtenir un service au titre de la garantie, y compris toutes les options susmentionnées, veuillez inclure la preuve d'achat, le numéro de série et la date d'achat.

Conçu pour iPhone® 11 et iPhone X

Pour une compatibilité iOS, Humminbird® et Minn Kota® mise à jour, visitez minnkota.johnsonoutdoors.com

Made for iPhone

Made for Android™

L'utilisation de l'insigne Fait pour Apple signifie qu'un accessoire a été conçu pour se connecter spécifiquement au(x) produit(s) Apple identifié(s) sur l'insigne et qu'il a été certifié par le développeur comme étant conforme aux normes de rendement d'Apple. Apple n'est pas responsable de l'utilisation de cet appareil ou de sa conformité aux normes sécuritaires et légales. iPhone est une marque déposée d'Apple Inc., enregistrée aux États-Unis et dans d'autres pays. La marque « iPhone » est utilisée au Japon avec une licence d'Airphone K.K.

Android™ est une marque de commerce de Google LLC. Le robot Android est reproduit ou modifié de l'œuvre créée et partagée par Google et utilisé conformément aux conditions décrites dans la licence Creative Commons 3.0 Attribution.

©2025 Johnson Outdoors Marine Electronics, Inc.

TABLE DES MATIÈRES

CONSIGNES DE SÉCURITÉ **4**
GARANTIE **6**
CONNAISSEZ VOTRE BATEAU **7**
CARACTÉRISTIQUES **8**
INSTALLATION **9**
Assemblage du module de gouvernail au support 10
Installation du support à l'étrave 13
Installation des ressorts à gaz 16
INSTALLATION DES BATTERIES ET DU CÂBLAGE **18**
Gréement de l'embarcation et installation du produit 18
Tableau des calibres des fils conducteurs et des dimensions des disjoncteurs 18
Comment sélectionner les batteries adéquates 19
Autres points à considérer 20
Branchement des batteries en série 21
TERMINER L'INSTALLATION **23**
Vérification de l'alimentation 23
Indexation du moteur pour l'installation à bâbord 24
Pivotez l'ensemble de manchon de pédale de commande à un support sur tribord 35
Placez le stabilisateur du support à l'étrave 47
Identification des caractéristiques du moteur de pêche à la traîne et de leurs câbles connexes 50
Identification des fonctionnalités et des câbles 50
Identification des connecteurs 51
Gestion des fonctionnalités et des câbles 52
CHIRP à double spectre 52
MEGA Side Imaging intégré 57
Navigation GPS avancée 61
Fixation des câbles accessoires 66
Montage de la pédale 68
Installation de l'hélice 68
ONE-BOAT NETWORK **70**
Optimisation de la performance de l'Ultrex QUEST avec l'application One-Boat Network 70
Réglages de l'application One-Boat Network 70
Décalage de la quille 70
Déploiement direct 72
Orientation d'arrimage 74
Taille du bateau 75
Personnalisation du bouton One-Boat Network sur la pédale 76
SCHÉMA DE CÂBLAGE DU MOTEUR **78**
UTILISATION ET RÉGLAGE DU MOTEUR **79**
Caractéristiques du support 79
Arrimage et déploiement du moteur 80
Surveillance de la Batterie 80
Ajustements du moteur 81
Ajustement de l'unité inférieure pour un arrimage sûr 81
Réglage de la profondeur du moteur 82
Ajustement de la poignée et de la corde de traction 83
Installation d'un transducteur externe 85
UTILISATION DE LA PÉDALE **86**
Contrôle de la vitesse et de la direction 86
Ajustements de la pédale 88
Réglage du câble du gouvernail 88
AUTOPILOT **89**
AutoPilot et One-Boat Network 89
Modes d'AutoPilot 89
Cap du système AutoPilot verrouillé 89
Itinéraire du système AutoPilot verrouillé 89
Activation et désactivation du système AutoPilot 90
POINTS DE CHEMINEMENT **91**
Points de cheminement et One-Boat Network 91
Marquage d'un point de cheminement 92
ANCRE POUR EAUX PEU PROFONDES **93**
Commande de l'ancre pour eaux peu profondes et One-Boat Network 93
Déployer l'ancre pour eaux peu profondes 94
Rétracter l'ancre pour eaux peu profondes 94
SPOT-LOCK **95**
Fonctionnement Spot-Lock 95
Activation et désactivation Spot-Lock 96
SERVICE ET ENTRETIEN **97**
Remplacement de l'hélice 97
Retrait du module de gouvernail 98
Débranchement des ressorts à gaz 98
Enlever le moteur du support 99
Remonter le module de gouvernail 100
Réinstallation des ressorts à gaz 101
Entretien général 103
Dépannage 104
Pour d'autres services de dépannage et de réparation 105
DÉCLARATIONS DE CONFORMITÉ **106**
SCHÉMA DES PIÈCES ET LISTE DES PIÈCES **108**

©2025 Johnson Outdoors Marine Electronics, Inc.

CONSIGNES DE SÉCURITÉ

Veuillez lire attentivement le manuel de l'utilisateur. Suivez toutes les instructions et respectez toutes les consignes de sécurité et mises en garde. L'utilisation de ce moteur n'est autorisée que pour les personnes qui ont lu et compris ces consignes pour l'utilisateur. Les personnes mineures peuvent utiliser ce moteur uniquement sous la supervision d'un adulte.

⚠ AVERTISSEMENT

Vous seul êtes responsable de la navigation sécuritaire et prudente sur votre bateau. Nous avons conçu votre produit Minn Kota pour qu'il soit un outil précis et fiable qui vous permettra d'améliorer l'utilisation de votre bateau et d'accroître votre capacité de pêcher des poissons. Ce produit ne vous exonère pas de la responsabilité de naviguer en toute sécurité avec votre bateau. Vous devez éviter les dangers liés à la navigation et toujours exercer une veille permanente afin de pouvoir réagir au fur et à mesure que les situations se présentent. Vous devez toujours être prêt à reprendre le contrôle manuel de votre bateau. Apprenez à utiliser votre produit Minn Kota dans une zone exempte de dangers et d'obstacles.

⚠ AVERTISSEMENT

Ne faites jamais fonctionner le moteur hors de l'eau, cela pourrait entraîner des blessures causées par l'hélice en rotation. Le moteur doit être débranché de la source d'alimentation lorsqu'il n'est pas utilisé ou lorsqu'il est hors de l'eau. Au moment de brancher les câbles d'alimentation du moteur à la batterie, veillez à ce qu'ils ne soient pas entortillés ou exposés au frottement, puis placez-les de telle manière que personne ne risque de trébucher. Avant d'utiliser le moteur, assurez-vous que l'isolant des câbles d'alimentation n'est pas endommagé. Ne pas tenir compte de ces mesures de sécurité peut entraîner des courts-circuits avec la ou les batterie(s) et/ou le moteur. Débranchez toujours le moteur de la ou des batterie(s) avant le nettoyage ou la vérification de l'hélice. Évitez de submerger complètement le moteur, car l'eau pourrait pénétrer dans l'unité inférieure par la tête de contrôle et l'arbre. Si le moteur est utilisé alors que de l'eau est présente dans l'unité inférieure, le moteur pourrait subir des dommages considérables. Ces dommages ne seront pas couverts par la garantie.

⚠ AVERTISSEMENT

Veillez à ce que ni vous, ni les autres personnes ne s'approchent trop de l'hélice en rotation, que ce soit avec une partie du corps ou des objets. Le moteur est puissant et pourrait provoquer des situations périlleuses ou des blessures pour vous ou les autres. Lorsque le moteur est en marche, méfiez-vous des objets flottants ou des personnes qui pourraient être en train de nager. Les personnes, dont les réactions ou la capacité à faire fonctionner le moteur est/sont affaiblie(s) par l'alcool, la drogue, les médicaments ou d'autres substances, ne sont pas autorisées à utiliser ce moteur. Ce moteur n'est pas adapté à l'utilisation dans de forts courants. Le niveau de pression sonore constant du moteur au moment de l'utilisation est inférieur à 70 dB (A). Le niveau de vibration général ne dépasse pas 8,2 pi/s^2 (2,5 m/s^2).

⚠ AVERTISSEMENT

Lorsque vous arrimez ou déployez le moteur, gardez vos doigts loin de toutes les charnières et pièces mobiles ainsi que de tous les points de pivot. En cas d'opération imprévue, retirez les câbles d'alimentation de la batterie.

⚠ AVERTISSEMENT

Il est recommandé d'utiliser exclusivement les accessoires approuvés par Johnson Outdoors avec votre moteur Minn Kota. L'utilisation d'accessoires non approuvés, y compris pour monter ou contrôler votre moteur, pourrait causer des dommages, un fonctionnement inattendu du moteur et des blessures. Veillez à utiliser le produit ainsi que les accessoires approuvés, y compris les télécommandes, en toute sécurité et de la manière indiquée pour éviter les accidents ou un fonctionnement inattendu du moteur. Ne retirez pas les pièces installées en usine, y compris les couvercles, boîtiers et protections du moteur et des accessoires.

©2025 Johnson Outdoors Marine Electronics, Inc.

⚠ AVERTISSEMENT

- **RISQUE D'INGESTION :** Ce produit contient une pile bouton.
- **La MORT** ou des blessures graves peuvent survenir en cas d'ingestion.
- Une pile bouton avalée peut causer **des brûlures chimiques internes** en aussi peu que **2 heures**.
- **GARDEZ** les piles nouvelles et usagées **HORS DE LA PORTÉE DES ENFANTS**
- **Consultez immédiatement un médecin** si vous soupçonnez qu'une pile a été avalée ou insérée à l'intérieur d'une partie du corps.

1. Ce produit contient une pile bouton. Tenez compte de toutes les considérations de sécurité suivantes :

   a) Retirez et recyclez ou éliminez immédiatement les piles usagées conformément aux règlements locaux et gardez-les hors de la portée des enfants. Ne jetez PAS les piles dans les ordures ménagères et ne les incinérez PAS.

   b) Même les piles usagées peuvent causer des blessures graves ou la mort.

   c) Appelez un centre antipoison local pour obtenir des renseignements sur le traitement.

   d) Le type de pile compatible est CR2450.

   e) La tension nominale de la pile est de 3,0 V c.c.

   f) Les piles non rechargeables ne doivent pas être rechargées.

   g) Ne forcez pas la décharge, ne rechargez pas, ne démontez pas, ne chauffez pas au-delà (de la température nominale spécifiée par le fabricant de 70 °C) et n'incinérez pas la pile. Cela pourraitentraîner des blessures dues à l'évent, à une fuite ou à une explosion entraînant des brûlureschimiques.

2. Ce produit contient une pile bouton remplaçable. Tenez compte de toutes les considérations de sécurité suivantes :

   a) Assurez-vous que les piles sont installées correctement selon la polarité (+ et -).

   b) Ne mélangez pas les piles neuves et usagées, les piles de différentes marques ou types de piles, comme les piles alcalines, les piles au carbone et au zinc, ou les piles rechargeables.

   c) Retirez et recyclez ou éliminez immédiatement les piles de l'équipement non utilisé pendant une période prolongée conformément aux règlements locaux.

   d) Sécurisez toujours complètement le compartiment de la pile. Si le compartiment de la pile ne se ferme pas de façon sûre, arrêtez d'utiliser le produit et gardez-le hors de portée des enfants.

©2025 Johnson Outdoors Marine Electronics, Inc.

GARANTIE

GARANTIE DES PROPULSEURS ÉLECTRIQUES MINN KOTA ULTREX POUR EAU DOUCE

Johnson Outdoors Marine Electronics, Inc. (« JOME ») offre la garantie limitée suivante uniquement à l'acheteur au détail initial. La garantie n'est pas transférable.

Garantie limitée de deux ans de Minn Kota sur l'ensemble du produit

JOME garantit uniquement à l'acheteur au détail initial que son nouveau propulseur électrique pour eau douce Minn Kota est exempt de défectuosité résultante d'un vice de fabrication et de main-d'œuvre pouvant survenir au cours des deux (2) ans suivant la date d'achat. JOME se réserve le droit de réparer ou de remplacer, au choix et gratuitement, toute pièce pouvant s'avérer défectueuse pendant la durée de la présente garantie. Cette réparation ou ce remplacement est l'unique et exclusive responsabilité de JOME et constitue le seul recours de l'acheteur pour tout manquement à la présente garantie.

Garantie à vie limitée de Minn Kota sur l'arbre composite et les câbles de pédale

JOME garantit uniquement à l'acheteur au détail initial que l'arbre composite et les câbles de pédale de son propulseur électrique Minn Kota sont exempts de défectuosité résultant d'un vice de fabrication et de main-d'œuvre pouvant survenir au cours de la durée de vie de l'acheteur initial. JOME fournira, gratuitement, un arbre composite et/ou un câble de pédale neuf pour remplacer tout arbre composite et/ou câble de pédale pouvant s'avérer défectueux pendant la durée de la présente garantie. Fournir de nouveaux composants sera la seule et exclusive responsabilité de JOME et le seul et unique recours de l'acheteur pour tout manquement à la présente garantie; **et l'acheteur sera responsable de l'installation ou du coût de la main-d'œuvre pour l'installation de tout arbre composite et/ou câble de pédale neuf, fourni par JOME.**

Exclusions et limites

La présente garantie limitée ne s'applique pas aux produits qui ont été utilisés en eau salée, en eau saumâtre ou à des fins commerciales ou locatives. Cette garantie limitée ne couvre pas l'usure normale, les imperfections qui n'affectent pas le fonctionnement du produit, ni les dommages causés par les accidents, l'abus, l'altération, la modification, les dommages durant le transport, la négligence de l'utilisateur, l'utilisation abusive ou un soin ou un entretien inadéquats. **LES DOMMAGES CAUSÉS PAR L'UTILISATION DE PIÈCES DE REMPLACEMENT NON CONFORMES AUX SPÉCIFICATIONS DE CONCEPTION DES PIÈCES ORIGINALES NE SONT PAS COUVERTS PAR LA PRÉSENTE GARANTIE LIMITÉE.** Le coût de l'entretien normal ou des pièces de rechange qui ne contreviennent pas à la garantie limitée incombe à l'acheteur. Avant utilisation, l'acheteur doit déterminer si le produit convient à l'emploi prévu et assume tous les risques et responsabilités connexes. Toute assistance fournie par JOME à l'acheteur ou au nom de ce dernier hors du cadre des modalités, des restrictions et des exclusions de la présente garantie limitée ne constitue pas une renonciation à l'égard de telles modalités, restrictions ou exclusions et une telle assistance n'aura pas pour effet de prolonger ni de restaurer la garantie. JOME ne remboursera aucune dépense encourue par l'acheteur dans le cadre de la réparation, de la correction ou du remplacement de pièces ou de produits défectueux, à l'exception des dépenses engagées sur consentement écrit préalable de JOME. **LA RESPONSABILITÉ GLOBALE DE JOME À L'ÉGARD DES PRODUITS COUVERTS PAR LA GARANTIE EST LIMITÉE À UN MONTANT ÉQUIVALENT AU PRIX D'ACHAT PAYÉ POUR LE PRODUIT EN QUESTION.**

Information sur le service de Minn Kota

Pour obtenir le service au titre de la garantie aux États-Unis, le produit jugé défectueux et la preuve d'achat originale (comportant la date d'achat) doivent être présentés à un centre de service agréé Minn Kota. Rendez-vous sur minnkota.johnsonoutdoors.com/support/service-providers/locate pour trouver un centre de service agréé Minn Kota. Tous les frais d'appels de service, de transport ou d'expédition à destination ou à partir du centre de service agréé de Minn Kota, de main-d'œuvre pour transporter, retirer, réinstaller ou regréer les articles retirés pour le service de garantie ou de tout autre élément similaire sont la seule et unique responsabilité de l'acheteur. Les produits achetés à l'extérieur des États-Unis doivent être retournés, port payé avec la preuve d'achat (y compris la date d'achat et le numéro de série) à tout centre de service agréé de Minn Kota dans le pays de l'achat. Pour contacter le service à la clientèle de Minn Kota, rendez-vous sur minnkota-help.johnsonoutdoors.com. **Les produits réparés ou remplacés seront garantis pour la durée restante de la période de garantie initiale, ou pendant 90 jours à compter de la date de réparation ou de remplacement, la période la plus longue étant retenue. Pour tout produit retourné pour un service de garantie que JOME considère comme n'étant pas couvert ou non enfreignant cette garantie limitée, il y aura une facturation pour les services rendus au taux de main-d'œuvre en vigueur du centre de service agréé Minn Kota applicable et pour un minimum d'au moins une heure.**

Localisateur de fournisseur de services

Contacter le service à la clientèle

AVIS : ne pas retourner le produit Minn Kota au détaillant. Le détaillant n'est pas autorisé à le réparer ou à le remplacer.

AVIS : Il N'Y A AUCUNE GARANTIE EXPRESSE AUTRE QUE LES PRÉSENTES GARANTIES LIMITÉES. AUCUNE GARANTIE IMPLICITE, Y COMPRIS TOUTE GARANTIE IMPLICITE DE QUALITÉ MARCHANDE OU D'ADÉQUATION À UN USAGE PARTICULIER, NE SE PROLONGERA AU-DELÀ DE LA DURÉE DE LA PRÉSENTE GARANTIE LIMITÉE EXPRESSE. JOME NE POURRA EN AUCUNE FAÇON ÊTRE TENUE RESPONSABLE DES DOMMAGES PUNITIFS, INDIRECTS, ACCESSOIRES, CONSÉCUTIFS OU PARTICULIERS. Sans limiter la portée de ce qui précède, JOME décline toute responsabilité en cas de perte d'utilisation du produit, perte de temps, d'inconvénient et d'autre dommage.

Certains États ne permettent pas de limites sur la durée d'une garantie implicite ou l'exclusion ou la limitation des dommages accessoires ou indirects, donc, les limitations ou exclusions ci-dessus peuvent ne pas s'appliquer à vous. La présente garantie vous donne des droits légaux spécifiques et vous pouvez également bénéficier d'autres droits qui varient d'un État à l'autre.

©2025 Johnson Outdoors Marine Electronics, Inc.

CONNAISSEZ VOTRE BATEAU

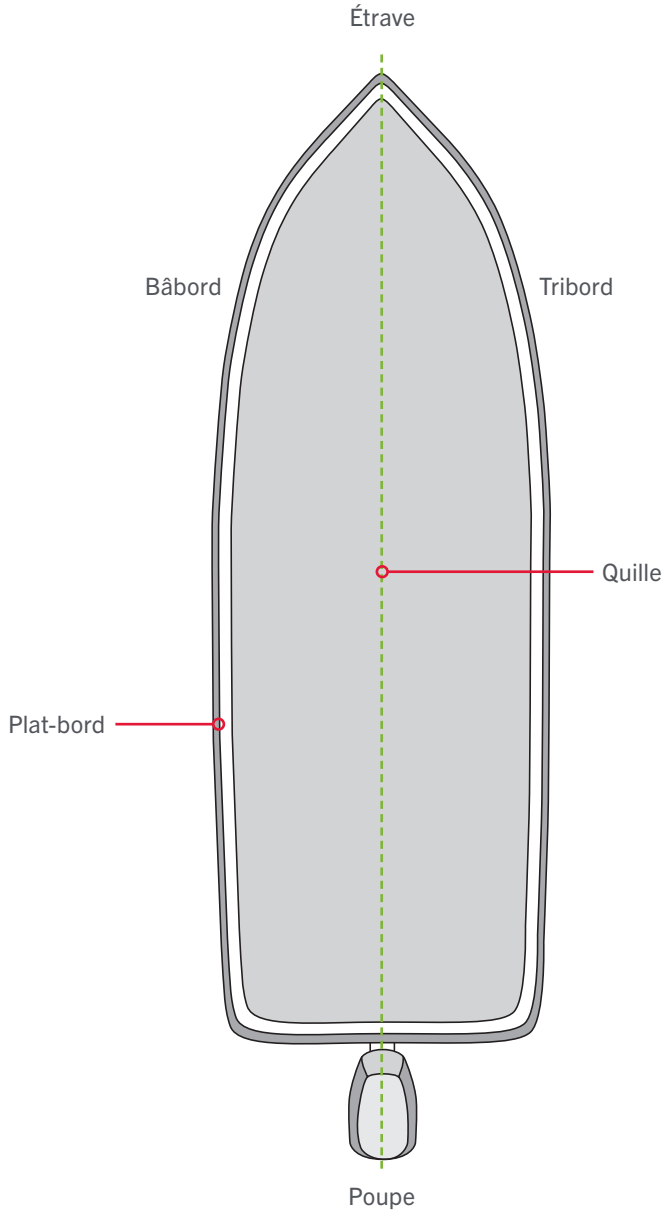

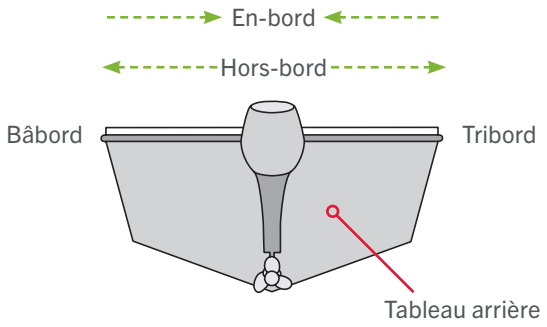

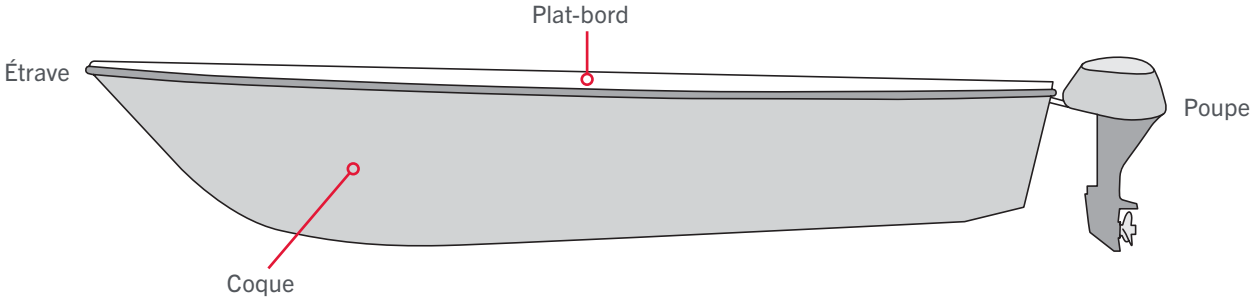

©2025 Johnson Outdoors Marine Electronics, Inc.

CARACTÉRISTIQUES

Navigation GPS avancée

Poignée et corde de traction

Collier de réglage de la profondeur

Bras externe

Module de gouvernail

Lift-Assist

Arbre composite flexible garanti à vie

Résistance élevée aux coups Matériau composite

Bouton de rappel

Commande de vitesse

Bouton de mise sous tension

Spot-Lock

Panneau indicateur

One-Boat Network (programmable)

Bouton en continu

Talon de blocage

Alimentation

One-Boat Network

Spot-Lock

Panneau indicateur

Activation en continu

Moteur silencieux et frais

Prop

AVIS : les spécifications peuvent faire l'objet de modifications sans préavis. Le schéma est fourni aux fins de référence seulement et peut différer de votre moteur actuel.

©2025 Johnson Outdoors Marine Electronics, Inc.

INSTALLATION

INSTALLATION DE L'ULTREX QUEST

Votre nouveau Ultrex QUEST est offert avec tout ce dont vous aurez besoin pour le montage au bateau. Ce moteur peut être monté directement sur le bateau ou couplé avec un coudé à dégagement rapide Minn Kota pour un montage et un démontage simples. Pour l'installation avec un coudé à dégagement rapide, consultez les directives d'installation fournies avec le coudé. Pour obtenir des coudés de montage à dégagement rapide compatibles ou pour trouver votre concessionnaire le plus près, visitez minnkota.johnsonoutdoors.com. Pour installer le moteur directement sur le bateau, veuillez suivre les directives fournies avec ce manuel. Avant de commencer, veuillez examiner la liste des pièces et des outils nécessaires à l'installation. Pour davantage de soutien pour les produits, veuillez visiter minnkota.johnsonoutdoors.com.

LISTE DE PIÈCES D'INSTALLATION

Article/ Assemblage	Nº de pièce	Description	Qté
A	✖	MOTOR ASSEMBLY	1
B Comprend 2 à 8	2994947	BAG ASM, ULTREX 2 HARDWARE	1
2	2293406	SCREW-5/16-18X 2.25" PPH SS	6
4	2223100	NUT-5/16-18 NULOCK S/S	6
6	2291701	WASHER-5/16X 1.5 FLAT SS	6
8	2378608	ANTI SEIZE TUBE, 4CC	1
10	2394110	TAG, MICRO REMOTE	1
C	2994102	ASSY, REMOTE, MICRO MK	1
12	2390802	LANYARD W/CARABINR, IP RMT	1
14	2263806	STRAP-HLD DWN, 33", HOOK&LP	1
16	490384-4	CABLE, ETHERNET (M12-M12) 30'	1
18	490380-1	CABLE, ETHERNET PIGTAIL-700 HD	1
20	2373434	SCREW-1/4-20 X 3/4 SS PPMS	4
D	2991665	MOUNT ASM, UTX, FW, SHORT	1
E	2991666	MOUNT ASM, UTX, FW, LONG	1
F Comprend 22 à 36	2991925	BRACKET STABLZR ARM ASY	1
22	2265100	BUMPER STABILIZER	1
24	2263624	STABILIZER ROD	1
26	2263107	NYLON HEX NUT 3/4 - 10 UNC	1
28	2281929	BRACKET	1
30	2260221	VINYL CAP	1
32	2223100	NUT 5/16-18 NYLOCS SS	2
34	2263422	BOLT 5/16-18 X 1" SS CAP SCREW	2
36	2281700	5/16 "ID X .457 OD HIGH COLLAR LOCK WASHER	2
38	2321162	PROP WW2 BRUSHLESS MACHINED	1
	2321170	PROP, POWER REAMED	1
CC Comprend 40 à 44	2992604	BAG ASSM, PROP HARDWARE	1
40	2091701	WASHER-PROP (LARGE)	1
42	2093101	NUT-PROP NYLOC,LG, MX101 3/8 SS	1
44	2262658	PIN-DRIVE 1" 3/16" S/S	1
46	2994960	BAG ASM, CABLE ADPT, 490518-1 *490518-1* *MKR-MDI-2*	1
48	2994961	BAG ASM, CABLE ADPT, 490537-2 *490537-2* *MKR-MI-1*	1
▲	2997167	INSTALL GUIDE, ULTREX 2	1
▲	2297166	MANUAL, ULTREX 2	1
▲	2297165	MANUAL-DISCLAIMER, DWNLOAD INFO	1
▲	2394912	QCK REF.GUIDE, IP MICRO RMT BT	1
▲	2394910	INSTRUC. SHEET, MICRO REMO	1
▲	2294950	INSTRUCT, OBN & REMOTE PAIR	1
▲	2207130	BRUSHLESS QS SETUP GUIDE	1

▲ *Non affiché sur le schéma des pièces.*
✖ *Cette pièce est incluse dans un ensemble et ne peut pas être commandée individuellement.*

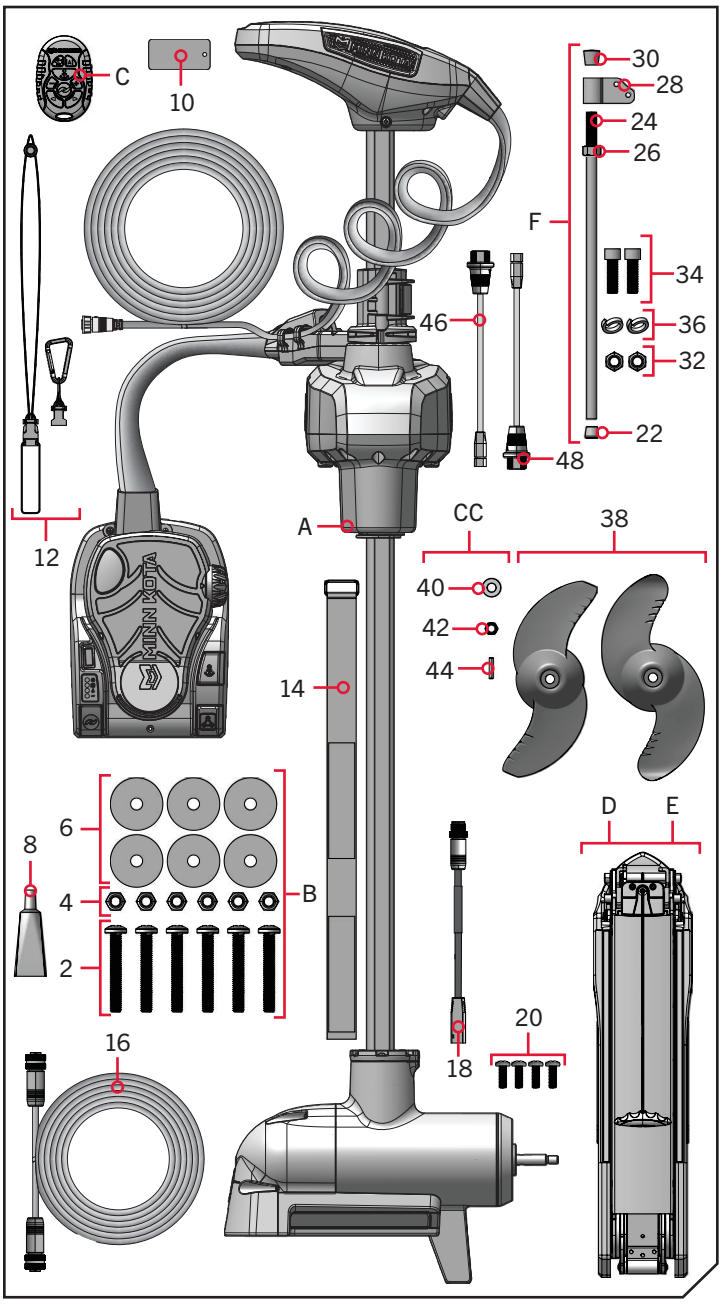

©2025 Johnson Outdoors Marine Electronics, Inc.

ASSEMBLAGE DU MODULE DE GOUVERNAIL AU SUPPORT

FACTEURS DE MONTAGE

Il est recommandé que le moteur soit monté aussi près que possible de la quille ou de l'axe du bateau. Assurez-vous que la zone sous l'emplacement de montage est dégagée afin de pouvoir percer les trous et installer les rondelles et les écrous. Assurez-vous que le repose-moteur est positionné assez loin du bord du bateau. Le moteur ne doit rencontrer aucune obstruction lorsqu'il est abaissé dans l'eau ou monté dans le bateau pour arrimage ou déploiement. Envisagez l'installation d'un coudé à dégagement rapide ou un adaptateur. Pour la liste complète des accessoires, veuillez visiter minnkota.johnsonoutdoors.com.

Découvrez les accessoires disponibles pour votre moteur de pêche à la traîne sur minnkota.johnsonoutdoors.com.

OUTILS ET RESSOURCES NÉCESSAIRES

- Tournevis cruciforme nº 2
- Tournevis cruciforme nº 3
- Tournevis cruciforme nº 4
- Clé hexagonale 1/4 po (6,4 mm)
- Perceuse
- Mèche 21/64 po (8 mm)
- Clé polygonale 1/2 po (12,7 mm)
- Clé dynamométrique
- Une personne pour vous aider avec l'installation
- Lime ou papier sablé
- Scie à métaux
- Crayon ou marqueur
- Tournevis à lame plate 1/8 po (3,2 mm)
- Règle ou outil de mesure
- Clé plate 9/16 po (14,3 mm)
- Clé à douille profonde 9/16 po (14,3 mm)
- Clé hexagonale 5/64 po (2 mm)

INSTALLATION

Assemblage du module de gouvernail au support

1

ARTICLE(S) REQUIS

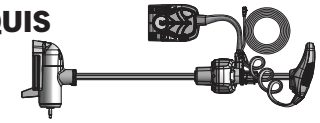

#A x 1

a. Les câbles d'alimentation du moteur de pêche à la traîne Ultrex QUEST sortent de la pédale. La pédale fait partie de l'ensemble du moteur (assemblage no A) et est fixée au module de gouvernail par l'ensemble de manchon de commande de pédale. Avant de commencer l'installation du moteur de pêche à la traîne, vérifiez que les câbles d'alimentation ne sont pas branchés à une source d'alimentation.

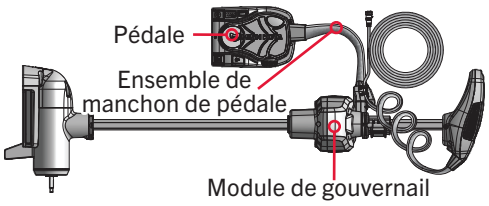

⚠ AVERTISSEMENT

Évitez le risque de décharge électrique ou de fonctionnement inattendu du moteur. Assurez-vous toujours que les câbles d'alimentation ne sont pas branchés à une source d'alimentation avant de commencer l'installation.

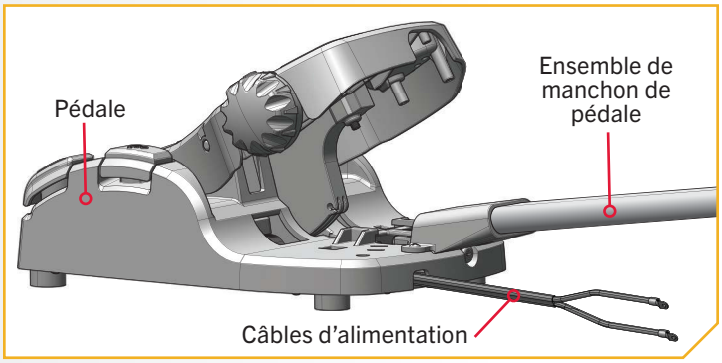

©2025 Johnson Outdoors Marine Electronics, Inc.

2

ARTICLE(S) REQUIS

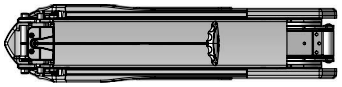

#D x 1 or #E x 1

b. Placez le support (assemblage no D ou no E) sur une surface élevée, de niveau, comme un établi ou le hayon d'une camionnette. Le support, une fois retiré de la boîte, doit être en position déployée.

c. Repérez les deux vis hexagonales de 5/16 po (8 mm) et les rondelles de blocage. Elles se trouvent sur le dessus du support. Il y a un ensemble de chaque côté de l'emplacement où la poignée et la corde de traction sortent du support. Retirez les deux vis hexagonales 5/16 po (8 mm) et la rondelle de blocage du support à l'aide d'une clé hexagonale 1/4 po (6,4 mm).

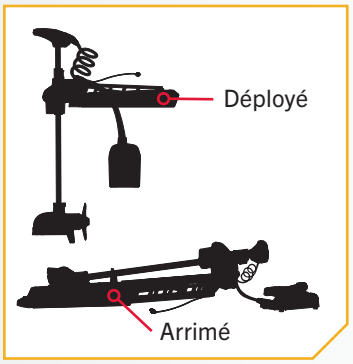

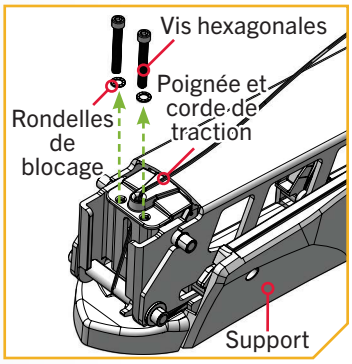

3

d. Avant d'installer le support sur le bateau, installez le module de gouvernail sur le support. Assurez-vous que le support est à plat.

⚠ AVERTISSEMENT

Placez le moteur de pêche à la traîne sur une surface plane pour l'empêcher de tomber.

e. Enlignez les rainures de clavette sur l'intérieur du module de gouvernail et les tourillons sur le support. Faites-le en positionnant le module de gouvernail au-dessus des tourillons sur le support. La pièce en aluminium à l'intérieur du module de gouvernail est clavetée avec l'extrémité du support. Pour que le module de gouvernail soit bien en place, tous les points de contact entre le module de gouvernail et le support doivent s'enligner.

f. Abaissez l'ensemble du moteur jusqu'à ce que le module de gouvernail soit logé.

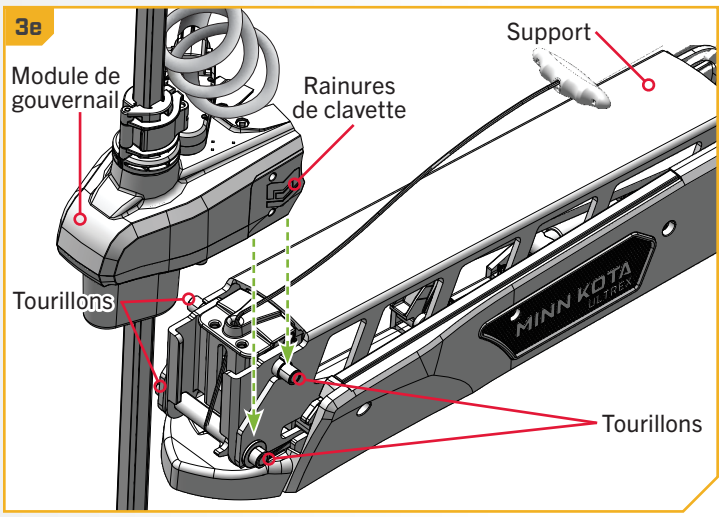

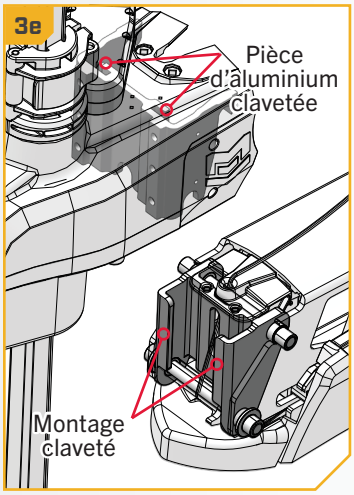

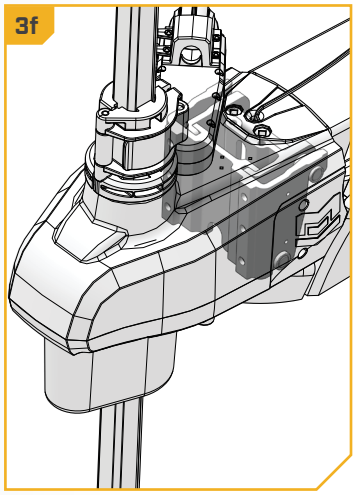

©2025 Johnson Outdoors Marine Electronics, Inc.

4

g. Assurez-vous que le module de gouvernail est bien en place avant de le fixer.

⚠ AVERTISSEMENT

Délicatement, abaissez le module de gouvernail en place pour éviter de créer un point de pincement entre le module de gouvernail et le support.

h. Réinstallez les deux vis hexagonales 5/16 po (8 mm) et les rondelles de blocage à l'aide d'une clé hexagonale 1/4 po (6,4 cm), puis serrez entre 18 et 20 pi-lb (24,4 et 27,1 Nm) avec une clé dynamométrique.

AVIS : Les vis hexagonales 5/16 po (8 mm) doivent être serrées lors de l'installation et régulièrement resserrées entre 18 et 20 pi-lb (24,4 et 27,1 Nm). Serrez les vis hexagonales lorsque le support est en position déployée.

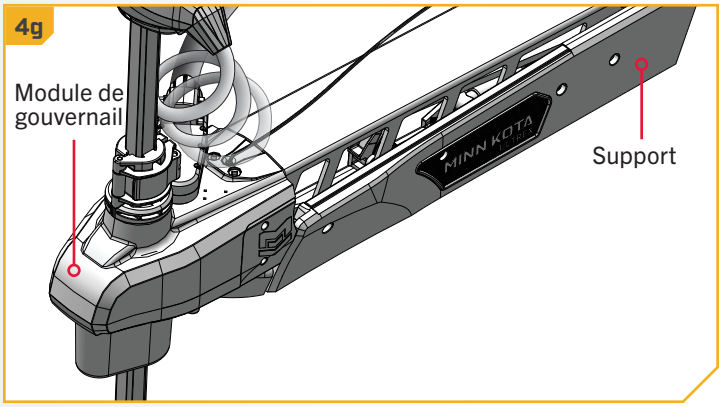

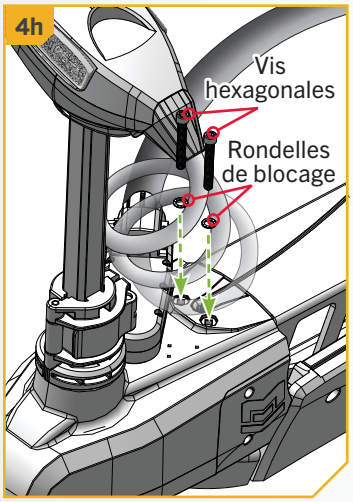

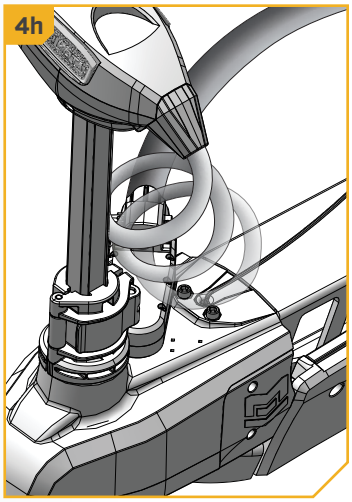

©2025 Johnson Outdoors Marine Electronics, Inc.

Installation du support à l'étrave

Lorsque le module de gouvernail est installé sur le support, le support peut être fixé à l'étrave du bateau. Le support n'est pas encore entièrement fonctionnel tant que les deux ressorts à gaz à l'intérieur du support ne sont pas installés. Il est recommandé d'installer le moteur sur le pont du bateau avant de fixer les ressorts à gaz. Les ressorts à gaz fonctionnent pour activer Lift-Assist et se trouvent sur l'intérieur du bras externe, qui fait partie du support. À ce stade de l'installation, les ressorts à gaz ne sont pas complètement assemblés et peuvent se déplacer à l'intérieur du support lors de l'arrimage et du déploiement du moteur. Les ressorts à gaz peuvent s'endommager pendant le déploiement du moteur et les dommages empêcheront Lift-Assist d'opérer correctement une fois complètement assemblé. Manipulez le moteur avec précaution pour vous assurer que les ressorts à gaz ne sont pas endommagés dans le support pendant l'installation.

⚠ ATTENTION

Les deux ressorts à gaz peuvent s'endommager dans le support pendant l'arrimage ou le déploiement du moteur, car ils ne sont pas complètement installés. Des ressorts à gaz endommagés empêcheront Lift-Assist de fonctionner correctement une fois complètement assemblé. Veillez à ce que les ressorts à gaz ne soit pas endommagés en les gardant à l'intérieur du bras extérieur du support.

1

ARTICLE(S) REQUIS

#14 x 1

a. Relisez les facteurs de montage au début de la section Installation pour savoir l'emplacement qui convient. Le moteur est conçu pour être monté sur l'étrave du pont du bateau. Placez le support aussi près que possible de la quille ou de l'axe central du bateau. Le moteur devrait être en position arrimée. Vérifiez l'emplacement sur le pont du bateau avec le moteur en position arrimée et déployée.

b. Placez la courroie de retenue (Article no 14) sous la base de la plaque du support de manière à ce qu'elle soit placée sous le support.

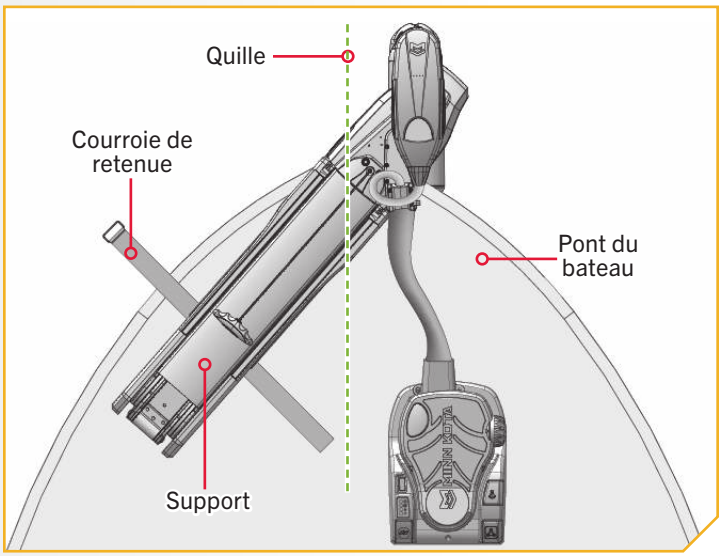

AVIS : Ce moteur pèse environ 78 lb (35 kg). Minn Kota recommande d'obtenir l'aide d'une deuxième personne pour l'installation.

AVIS : Vérifiez que le moteur peut se ranger et se déployer correctement à l'emplacement de montage prévu. Le support devrait se verrouiller lorsqu'il est déployé. Un déploiement adéquat nécessite l'engagement de la poignée et de la corde de traction lorsque le moteur est arrimé pour déverrouiller le support. Si le loquet du support ne s'engage pas lorsqu'il est déployé, cela pourrait indiquer que le support n'est pas à plat sur le pont du bateau. Utilisez des rondelles en caoutchouc pour mettre le support de niveau sur le pont du bateau si le support ne se verrouille pas lorsqu'il est déployé.

©2025 Johnson Outdoors Marine Electronics, Inc.

INSTALLATION DU SUPPORT À L'ÉTRAVE

2

c. Installez le support côté bâbord ou tribord du pont selon la préférence personnelle. Faites un test de l'emplacement de la courroie de retenue pour s'assurer qu'elle peut retenir le support tel qu'installé. On peut positionner la boucle sur la courroie de retenue en-bord ou hors-bord selon la préférence personnelle. Le crochet et la boucle sur la courroie de retenue devraient être tournés vers le bas pour que la courroie de retenue fonctionne correctement.

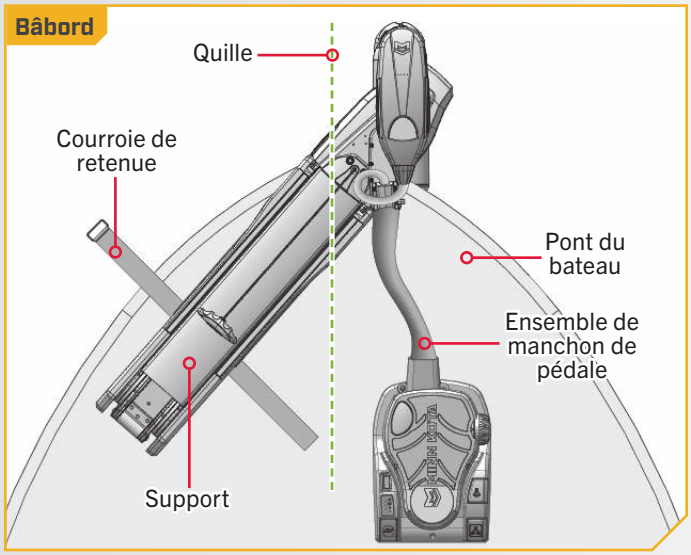

AVIS: Si la préférence personnelle est de monter le moteur côté tribord du bateau, veuillez consulter la section « Faire pivoter le manchon de commande de la pédale pour un montage à tribord » après que le support est fixé sur le pont du bateau.

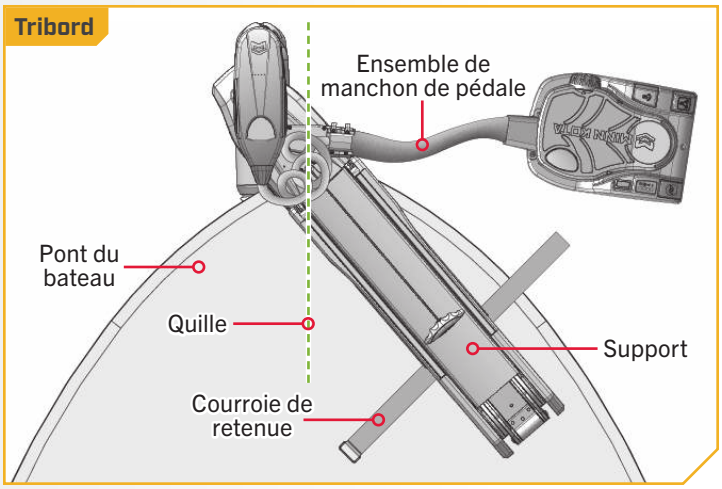

3

d. Vérifiez l'emplacement du moteur en position déployée. Lorsque le moteur est en position déployée, veillez à ce que l'arbre dépasse le plat-bord d'au moins 1 1/2 po (3,8 cm). L'appareil inférieur ne doit pas rencontrer d'obstacles lorsqu'il est arrimé et déployé.

e. Vérifiez l'emplacement de la courroie de retenue lorsque le moteur est en position arrimée et déployée et ajustez, si nécessaire.

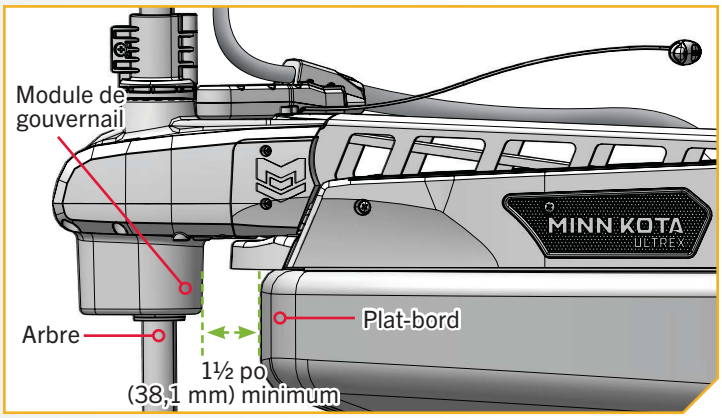

©2025 Johnson Outdoors Marine Electronics, Inc.

4

f. Une fois le support en place, repérez les trous de montage à la base du support. Le moteur aura soit un montage court ou un montage long. Minn Kota requiert l'utilisation des six trous de montage.

g. Marquez le pont du bateau pour les trous de montage avec un crayon ou un marqueur. Percez le pont du bateau à l'aide d'une perceuse et une mèche de 21/64 po (8,3 mm) aux endroits marqués.

h. Veillez à ce que la courroie de retenue sous la base du support se trouve entre le deuxième et le troisième ensemble de trous de montage à partir du trou de montage extérieur le plus éloigné. Revérifiez qu'elle peut se refermer autour du support lorsqu'il est arrimé.

i. Déplacez le moteur en position d'arrimage pour installer la quincaillerie une fois que la courroie de retenue est positionnée.

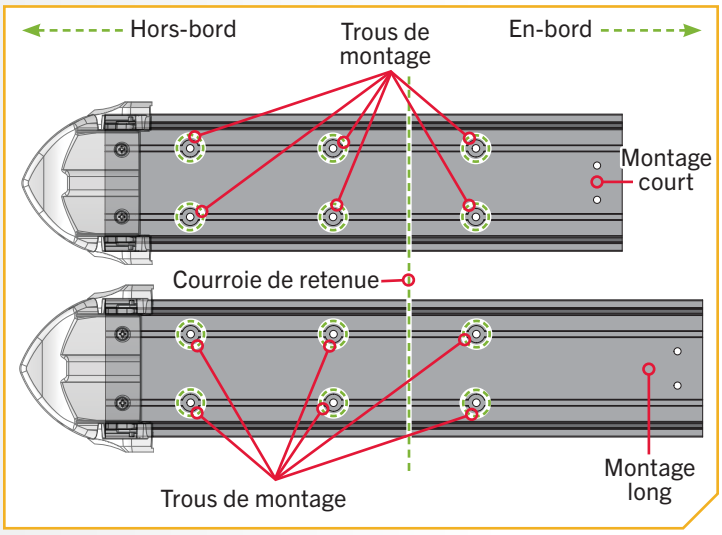

AVIS : Des trous de montage plus grands sont requis pour les clients qui passent d'un Ultrex à un Ultrex QUEST. Des trous de montage plus grands s'adapteront au moteur à poussée plus élevée et assureront que l'installation est sécurisée.

5

ARTICLE(S) REQUIS

j. Utilisez les six vis 5/16 po (8 mm) - 18 vis en acier inoxydable 2,25 po (57,2 mm) (article no 2) et appliquez l'antigrippant (article no 8). Installez une vis dans chaque emplacement percé. Les vis doivent passer à travers les trous de montage du support, puis les trous percés dans le pont du bateau.

k. Utilisez les six rondelles plates 5/16 po (8 mm) x 1,5 po (3,8 cm) (article no 6) et en placer une à l'extrémité de chaque vis. Réunissez six écrous Nylock 5/16 po (8 mm) - 18 (article no 4) et fixez chaque vis et rondelle avec un écrou Nylock. Tout en maintenant chaque écrou Nylock à l'aide d'une clé plate 1/2 po (12,7 mm), utilisez un tournevis cruciforme no 4 pour serrer chaque vis. Assurez-vous que toute la quincaillerie est bien fixée.

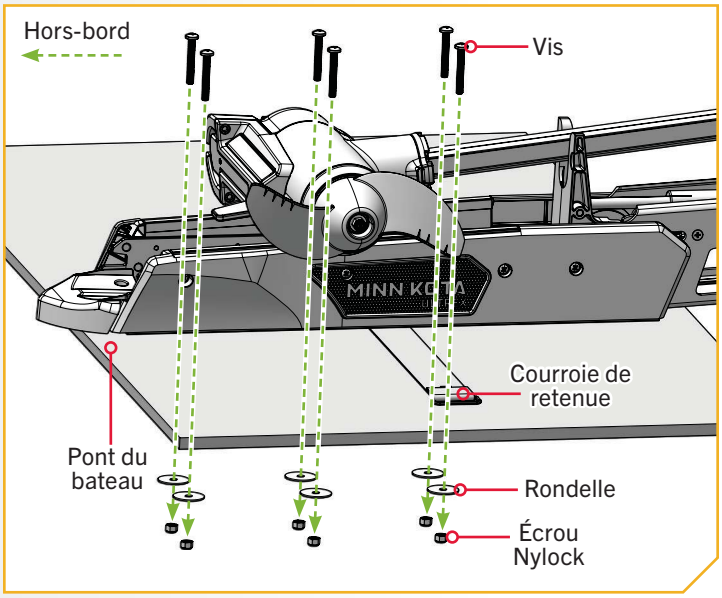

AVIS : Pour prévenir le grippage de la quincaillerie en acier inoxydable, n'utilisez pas d'outils haute vitesse pour l'installation. Mouiller les vis ou appliquer un produit antigrippant peut aider à prévenir qu'elles grippent.

©2025 Johnson Outdoors Marine Electronics, Inc.

Installation des ressorts à gaz

L'Ultrex QUEST contient deux ressorts à gaz à l'intérieur du support. Les ressorts à gaz fonctionnent pour activer Lift-Assist dans les directions arrimée et déployée et sont situés à l'intérieur du bras externe, qui fait partie du support. À ce stade de l'installation, les ressorts à gaz ne sont pas complètement assemblés et peuvent se déplacer à l'intérieur du support lors de l'arrimage et du déploiement du moteur. Les ressorts à gaz peuvent s'endommager pendant le déplacement du support et les dommages empêcheront Lift-Assist de fonctionner correctement une fois complètement assemblé. Manipulez le moteur avec précaution pour vous assurer que les ressorts à gaz ne sont pas endommagés dans le support pendant l'installation. Lorsque le module de gouvernail est installé sur le support et que le support est fixé à l'étrave du bateau, installez les deux ressorts à gaz.

1

a. Terminez l'installation du support et l'ensemble du module de gouvernail avant d'installer les ressorts à gaz. Puis utilisez la poignée et la corde de traction pour dégager la barre de verrouillage sur le support.

b. À l'aide d'une deuxième personne, desserrez le collier de réglage de la profondeur et positionnez le moteur à mi-chemin entre les positions arrimée et déployée. Positionnez le bras externe presque perpendiculairement à la base du support.

⚠ AVERTISSEMENT

Les pièces mobiles peuvent couper ou écraser. Le mécanisme de remontage au gaz est sous pression. Vous devez déconnecter les ressorts à gaz avant de retirer le moteur du support. N'engagez pas la poignée et la corde de traction tant que les ressorts à gaz ne sont pas déconnectés.

⚠ AVERTISSEMENT

Le mécanisme de remontage au gaz dans l'unité est sous haute pression lorsque le moteur est en position déployée. Ne retirez pas l'ensemble de module de gouvernail du support sans déconnecter une extrémité de chaque ressort à gaz. Le défaut de suivre cette consigne peut former une condition où une traction accidentelle de la poignée et de la corde de traction pourrait entraîner l'ouverture soudaine du ressort, frappant toute personne ou chose sur son chemin.

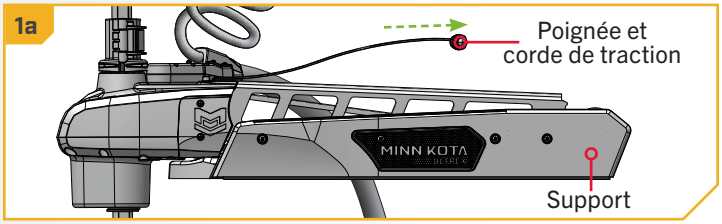

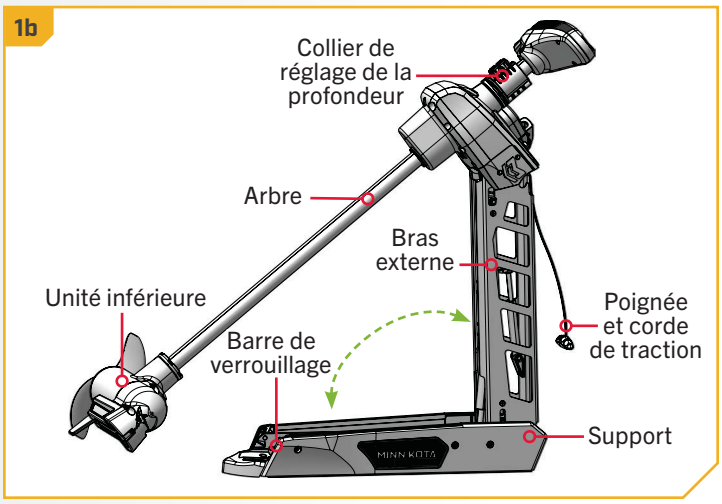

AVIS : Ajustez le collier de réglage de la profondeur sur l'arbre, au besoin, pour positionner le moteur. Maintenez le moteur en place pendant que les deux ressorts à gaz sont installés.

©2025 Johnson Outdoors Marine Electronics, Inc.

2

ARTICLE(S) REQUIS

#20 x 2

c. Les deux ressorts à gaz sont situés à l'intérieur du bras externe. Une fois le moteur correctement positionné, les ressorts à gaz peuvent être fixés en place. Commencez par le plus grand ressort à gaz, le plus proche du pont du bateau, protégé par un tube en papier.

d. Retirez le tube en papier du plus grand ressort à gaz et jetez-le.

e. Il y a un coudé desserré à l'extrémité du ressort à gaz avec des trous et des écrous Nylock encastrés. Alignez le coudé avec les deux trous inférieurs du bras externe. Ajustez le moteur, au besoin, pour aligner le coudé.

f. Prenez deux vis à tête cylindrique Phillips (article no 20) et installez-les dans les trous du bras externe et dans le coudé à l'extrémité du ressort à gaz à l'aide d'un tournevis no 3. Serrez à un couple de 35 po-lb (1,4 Nm).

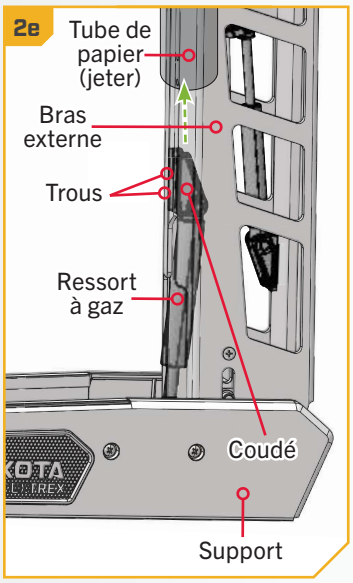

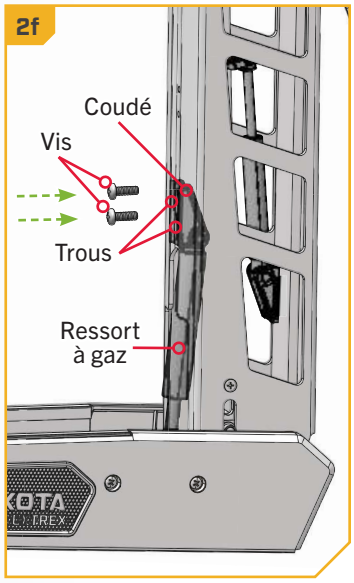

3

ARTICLE(S) REQUIS

#20 x 2

g. Le coudé pour le deuxième ressort à gaz, le plus petit, se trouve au-dessus du ressort à gaz qui vient d'être installé.

h. Enlignez le coudé du deuxième ressort à gaz et les deux trous du bras externe. Ajustez le moteur, au besoin.

i. Prenez deux vis à tête cylindrique Phillips (article no 20) et installez-les dans les trous du bras externe et dans le coudé à l'extrémité du ressort à gaz à l'aide d'un tournevis no 3. Serrez à un couple de 35 po-lb (1,4 Nm).

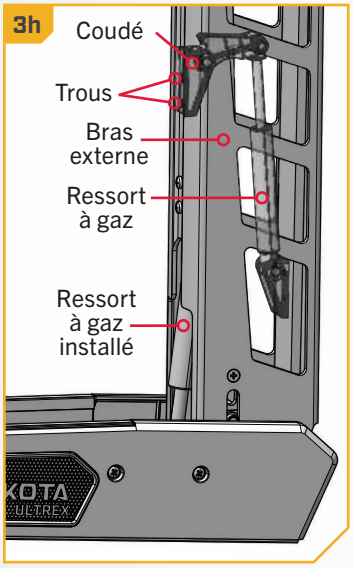

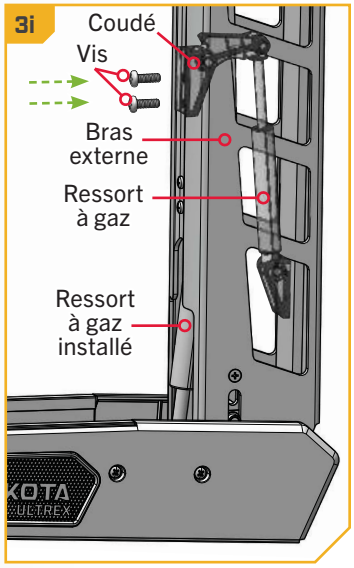

©2025 Johnson Outdoors Marine Electronics, Inc.

INSTALLATION DES BATTERIES ET DU CÂBLAGE

GRÉEMENT DE L'EMBARCATION ET INSTALLATION DU PRODUIT

Pour des raisons de sécurité et de conformité, nous vous recommandons de suivre les normes du conseil américain sur les embarcations et les yachts (ABYC) pour le gréement de l'embarcation. Les altérations dans le câblage de l'embarcation devraient être complétées par un technicien de marine qualifié. Les spécifications suivantes sont seulement des lignes directrices générales:

⚠ ATTENTION

Ces lignes directrices s'appliquent au gréement général pour soutenir le moteur de Minn Kota. L'alimentation de multiples moteurs ou d'autres appareils électriques, à partir du même circuit d'alimentation, peut influer sur le gabarit de conducteurs et le dimensionnement des disjoncteurs recommandé. Pour un fil plus long que celui fourni avec l'appareil, suivre le tableau de dimensionnement de gabarit des conducteurs et des disjoncteurs du tableau ci-dessous. Si la longueur totale de la rallonge est de plus de 25 pi (7,60 m), nous vous recommandons de communiquer avec un technicien maritime qualifié.

⚠ ATTENTION

Un dispositif de protection contre la surintensité (disjoncteur ou fusible) doit être utilisé. Les préalables de la garde côtière exigent que chaque conducteur de courant, qui n'est pas fixé, soit protégé par un fusible ou un disjoncteur qui se réinitialise manuellement et qui ne peut se déclencher automatiquement. Le dimensionnement du type (courant et tension de puissance nominale) de fusible ou de disjoncteur doit être choisi en fonction du propulseur électrique utilisé. Le tableau ci-dessous donne les lignes directrices recommandées pour ce qui est du dimensionnement des disjoncteurs.

TABLEAU DES DIMENSIONS DE GABARIT DES CONDUCTEURS ET DISJONCTEURS

Le présent tableau des dimensions de gabarit des conducteurs et disjoncteurs est uniquement valable pour les hypothèses suivantes:

1. Il n'y a pas plus de 2 conducteurs qui sont regroupés à l'intérieur d'une gaine ou d'un conduit à l'extérieur de l'espace moteur.
2. Chaque conducteur est muni d'un isolant d'une température nominale de 105 °C.
3. Aucune chute de tension de plus de 3 % n'est autorisée lorsque le moteur est à plein régime, en fonction des exigences en matière d'alimentation du produit qui ont été publiées.

Modèle / poussée du moteur	Courant tiré max	Disjoncteur		Longueur de la rallonge				
		Ampères	**Minimum**	**5 pi (1,5 m)**	**10 pi (3 m)**	**15 pi (4,8 m)**	**20 pi (6,1 m)**	**25 pi (7,6 m)**
FLEX 24 V	60	60	24 VCC	6 AWG	6 AWG	4 AWG	4 AWG	2 AWG
FLEX 36 V	60	60	36 VCC	6 AWG	6 AWG	6 AWG	6 AWG	4 AWG

AVIS : La longueur de la rallonge fait référence à la distance séparant les batteries des fils du moteur de pêche à la traîne. Consultez le site Web pour connaître les options d'impulsion.

Référence
Le code des règlements fédéraux des États-Unis : article 183 du titre 33 du CFR - Embarcations et équipements associés ABYC E-11 : systèmes électriques CA et CC sur les embarcations.

©2025 Johnson Outdoors Marine Electronics, Inc.

COMMENT SÉLECTIONNER LES BATTERIES ADÉQUATES

Les moteurs à la traîne de la gamme QUEST sont compatibles avec les batteries marines à décharge poussée fonctionnant à 12, 24 ou 36 volts. Ils sont optimisés pour être utilisés avec des éléments de batterie lithium-ion LiFePO4, qui maintiennent des tensions plus élevées sur des périodes prolongées que les batteries au plomb, pour ainsi améliorer les performances des moteurs de pêche à la traîne.

Dans le but de garantir la sécurité et la conformité, il est essentiel de respecter les réglementations et normes maritimes en vigueur pour le choix des batteries dans les différentes régions :

ÉTATS-UNIS : N'utilisez que des batteries conformes aux réglementations de la Garde côtière américaine et aux normes de l'American Boat and Yacht Council (ABYC). La norme E-13 de l'ABYC pour les batteries lithium-ion garantit la sécurité et la fiabilité dans les environnements marins.

CANADA : Conformez-vous au règlement sur le transport des marchandises dangereuses (TMD) de Transports Canada, qui régit la manipulation, l'emballage, l'étiquetage et le transport des batteries, en particulier des batteries au lithium classées comme marchandises dangereuses. Les directives de sécurité maritime fournies par Transports Canada garantissent la protection de l'environnement et la sécurité opérationnelle lors de l'utilisation des batteries sur les navires.

EUROPE : Respecter le règlement de l'Union européenne sur les batteries, qui fait la promotion de la durabilité, de la performance et de la sécurité tout au long du cycle de vie d'une batterie.

AUSTRALIE : Se conformer à la réglementation et aux normes de l'Australian Maritime Safety Authority (AMSA), qui mettent l'accent sur la sécurité maritime et la protection de l'environnement.

NOUVELLE-ZÉLANDE : S'harmoniser avec les normes de Maritime New Zealand, qui fournissent des conseils sur l'utilisation sécuritaire des batteries lithium-ion sur les navires.

Toujours consulter la réglementation et les normes maritimes locales et/ou nationales lors du choix et de l'installation des batteries pour votre moteur à la traîne afin de garantir une conformité et un rendement optimum.

Intensité nominale d'ampérage-heure à décharge profonde

Temps d'exécution	Tension	Taille du groupe	Ampérage-heure
BON	12	24	70-85
MIEUX	12	27	85-110
MEILLEUR	12	31	95-125

Les moteurs de pêche à la traîne de la série QUEST peuvent également être alimentés par une ou plusieurs batteries 12 volts marines à décharge profonde au plomb-acide (à électrolyte liquide, AGM ou GEL). Pour de meilleurs résultats, Minn Kota recommande d'utiliser une batterie marine à décharge profonde dont la valeur nominale est décrite dans le tableau « Valeur nominale en ampères-heures à décharge profonde ». Maintenez les batteries au plomb-acide à pleine charge. Un entretien adéquat garantira la puissance de la batterie en cas de besoin et améliorera considérablement sa durée de vie. Le fait de ne pas recharger les batteries au plomb (dans les 12 à 24 heures) est la principale cause de défaillance prématurée de celles-ci. Utilisez un chargeur multiphase pour éviter une surcharge. Lors de l'utilisation de batteries au lithium-ion, les fabricants peuvent recommander de les ranger dans un état semi-chargé et de les charger complètement avant l'utilisation.

Si vous utilisez une batterie à manivelle pour démarrer un moteur hors-bord à essence, Minn Kota recommande d'utiliser des batteries marines séparées pour votre moteur de pêche à la traîne Minn Kota. Vérifiez toujours auprès du fabricant de la batterie les instructions d'entretien et de rangement spécifiques. Minn Kota offre une vaste sélection de chargeurs en fonction de vos besoins. Pour de plus amples informations sur la sélection, le gréement et les chargeurs de batteries, veuillez visiter minnkota.johnsonoutdoors.com.

⚠ AVERTISSEMENT

Ne branchez jamais les bornes (+) et (–) de la batterie ensemble. Assurez-vous qu'aucun objet métallique ne puisse tomber sur la batterie et provoquer un court-circuit entre les bornes. Cela provoquerait immédiatement un court-circuit et un risque extrême d'incendie.

©2025 Johnson Outdoors Marine Electronics, Inc.

⚠ ASSESSMENT

Consulter le « Tableau des dimensions de gabarit des conducteurs et disjoncteurs » dans la section précédente pour trouver le disjoncteur ou fusible approprié convenant à votre moteur. Pour les moteurs nécessitant un disjoncteur 60 A, le disjoncteur Minn Kota MKR-27 60 amp est recommandé.

⚠ ASSESSMENT

Veuillez lire les renseignements suivants avant de connecter votre moteur à vos batteries afin d'éviter d'endommager votre moteur ou d'annuler votre garantie.

AUTRES POINTS À CONSIDÉRER

› Utilisation de chargeurs à c.c. ou alternateurs

Votre moteur de pêche à la traîne Minn Kota peut être conçu avec un fil de masse interne pour réduire les interférences avec d'autres sonars. La plupart des systèmes de charge à alternateurs ne tiennent pas compte de ce fil de masse et connectent les bornes négatives des batteries du moteur de pêche à la traîne aux bornes négatives de la batterie à manivelle/de démarrage. Ces connexions externes peuvent endommager les composants électroniques connectés et le système électrique de votre moteur de pêche à la traîne et ainsi annuler votre garantie. Passez attentivement en revue le manuel de votre chargeur ou consultez son fabricant afin de vous assurer que votre chargeur est compatible avant de l'utiliser.

Minn Kota recommande l'utilisation de chargeurs de marque Minn Kota pour recharger les batteries connectées à votre moteur de pêche à la traîne Minn Kota, étant donné qu'ils ont été conçus de sorte à fonctionner avec les moteurs dotés d'un fil de masse. Apprenez-en davantage sur les chargeurs Minn Kota en ligne à l'adresse minnkota.johnsonoutdoors.com.

› Accessoires supplémentaires connectés aux batteries du moteur de pêche à la traîne

Votre moteur Minn Kota, les composants électroniques de votre bateau ou votre bateau peuvent subir des dommages importants si de mauvaises connexions sont effectuées entre les batteries de votre moteur de pêche à la traîne et un autre système de batterie. Minn Kota recommande d'utiliser un système de batterie exclusif pour votre moteur de pêche à la traîne. Lorsque possible, les accessoires doivent être branchés sur un système de batterie séparé. Les radios et les sonars ne doivent être connectés à aucune batterie du moteur de pêche à la traîne étant donné que les interférences provenant du moteur de pêche à la traîne sont inévitables. Lorsque vous connectez des accessoires supplémentaires à l'une des batteries du moteur de pêche à la traîne ou lorsque vous effectuez des connexions entre les batteries du moteur de pêche à la traîne et d'autres systèmes de batterie sur le bateau, assurez-vous de respecter attentivement les indications ci-dessous.

La connexion négative (-) doit être connectée à la borne négative de la même batterie à laquelle la borne négative du moteur de pêche à la traîne est connectée. Dans les schémas ci-dessous, cette batterie est appelée batterie « côté inférieur ». La connexion à une autre batterie du moteur de pêche à la traîne fera entrer une tension positive dans la « mise à la terre » de cet accessoire, ce qui peut entraîner une corrosion excessive. Tout dommage causé par de mauvaises connexions entre les systèmes de batterie ne sera pas couvert par la garantie.

› Systèmes de démarrage d'appoint et commutateurs

Les systèmes de démarrage d'appoint et les commutateurs relient les bornes négatives des batteries connectées entre elles. La connexion de ces systèmes à la batterie « côté supérieur » ou à la batterie « milieu » risque de causer d'importants dommages à votre moteur de pêche à la traîne ou aux composants électroniques. La seule batterie du moteur de pêche à la traîne qui peut être connectée de façon sécuritaire à un de ces systèmes est la batterie « côté inférieur ».

©2025 Johnson Outdoors Marine Electronics, Inc.

BRANCHER LES BATTERIES EN SÉRIE (SI REUIS POUR VOTRE MOTEUR)

Systèmes de 24 Volts

Deux batteries de 12 volts sont nécessaires. Les batteries doivent être branchées en série, uniquement tel qu'illustré dans le schéma de câblage, afin de fournir 24 volts.

1. Assurez-vous que le moteur est éteint (sélecteur de vitesse sur "0").
2. Branchez un câble de raccordement à la borne positive (+) de la batterie 1 et à la borne négative (-) de la batterie 2.
3. Branchez le fil rouge positif (+) à la borne positive (+) sur la batterie 2.
4. Branchez le fil noir négatif (-) à la borne négative (-) de la batterie 1.

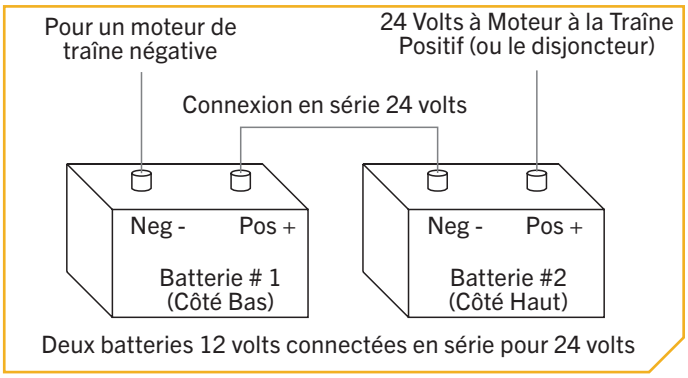

Deux batteries 12 volts connectées en série pour 24 volts

⚠ AVERTISSEMENT

Pour des raisons de sécurité, ne pas allumer le moteur jusqu'à ce que l'hélice soit dans l'eau. Si vous installez un raccordement en fil de plomb, respectez les polarités appropriées et suivez les instructions qui se trouvent dans votre manuel du propriétaire du bateau.

⚠ AVERTISSEMENT

- Pour des raisons de sécurité, débranchez le moteur des batteries lorsque le moteur n'est pas utilisé ou pendant la charge.
- Une mauvaise installation du câblage des systèmes de 24/36 volts pourrait provoquer une explosion des batteries.
- Gardez les écrous papillons des raccordements solides et bien serrés autour des bornes de la batterie.
- Installez la batterie dans un compartiment ventilé.

©2025 Johnson Outdoors Marine Electronics, Inc.

Systèmes de 36 Volts

Trois batteries de 12 volts sont nécessaires. Les batteries doivent être branchées en série, uniquement tel qu'illustré dans le schéma de câblage, afin de fournir 36 volts.

1. Assurez-vous que le moteur est éteint (sélecteur de vitesse sur "0").
2. Branchez un câble de raccordement à la borne positive (+) de la batterie 1 et à la borne négative (-) de la batterie 2. Branchez autre câble de raccordement à la borne positive (+) de la batterie 2 et à la borne négative (-) de la batterie 3.
3. Branchez le fil rouge positif (+) à la borne positive (+) sur la batterie 3.
4. Branchez le fil noir négatif (-) à la borne négative (-) de la batterie 1.

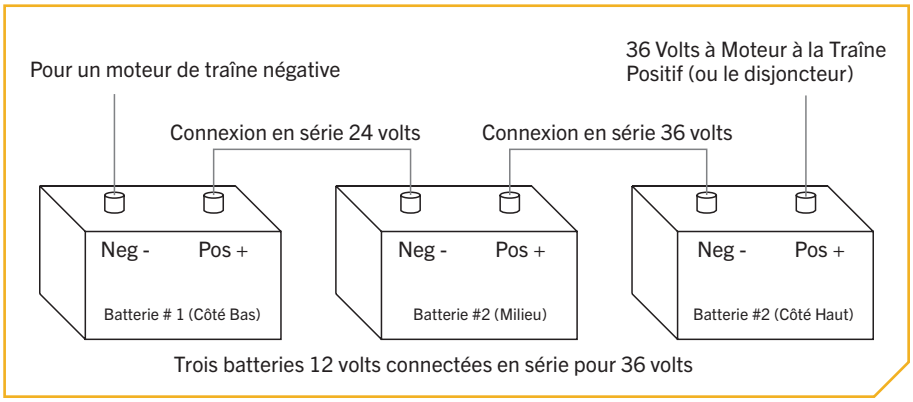

Trois batteries 12 volts connectées en série pour 36 volts

⚠ AVERTISSEMENT

Pour des raisons de sécurité, ne pas allumer le moteur jusqu'à ce que l'hélice soit dans l'eau. Si vous installez un raccordement en fil de plomb, respectez les polarités appropriées et suivez les instructions qui se trouvent dans votre manuel du propriétaire du bateau.

⚠ AVERTISSEMENT

- Pour des raisons de sécurité, débranchez le moteur des batteries lorsque le moteur n'est pas utilisé ou pendant la charge.
- Une mauvaise installation du câblage des systèmes de 24/36 volts pourrait provoquer une explosion des batteries.
- Gardez le serrage des écrous de papillon de raccordement solide et bien serré autour des bornes de la batterie.
- Installez la batterie dans un compartiment ventilé.

©2025 Johnson Outdoors Marine Electronics, Inc.

TERMINER L'INSTALLATION

TERMINER L'INSTALLATION DE L'ULTREX QUEST

L'Ultrex QUEST est un moteur avancé de pêche à la traîne. Pour maximiser les performances du moteur de pêche à la traîne, les systèmes mécaniques et électriques doivent être configurés et calibrés pour s'adapter à l'installation de chaque utilisateur. Cette partie de l'installation expliquera comment vérifier l'alimentation, étalonner ou tourner l'ensemble de manchon de pédale, installer le stabilisateur de montage sur l'étrave et plus encore. L'installation se terminera par la connexion des câbles accessoires et le réglage des préférences du moteur pour faciliter l'utilisation. Minn Kota recommande de connecter le moteur de pêche à la traîne à l'application One-Boat Network pour faciliter ces étapes. Vous trouverez de plus amples renseignements dans le document de l'application One-Boat Network inclus avec le moteur de pêche à la traîne ou dans le manuel du propriétaire One-Boat Network disponible en ligne à l'adresse minnkota.johnsonoutdoors.com.

TERMINER L'INSTALLATION ❯

❯ Vérification de l'alimentation

Chaque fois que le moteur de pêche à la traîne est sous tension, le tableau de commande détecte automatiquement l'alimentation fournie par le système de batterie et règle la sortie de poussée en fonction d'un système de batterie de 24 V ou 36 V. Pour terminer les étapes d'installation restantes, connectez l'Ultrex QUEST à l'alimentation. À des moments précis de l'installation, l'alimentation est coupée ou mise hors tension afin de garantir un environnement sûr pour l'installation. Pour vérifier l'alimentation du moteur de pêche à la traîne, suivez les étapes ci-dessous :

1

a. Mettez l'interrupteur d'alimentation de la pédale de commande sous tension. Repérez le panneau indicateur sur la pédale. Lorsqu'il est sous tension, le voyant d'alimentation est allumé en bleu. Lorsque l'interrupteur d'alimentation est hors tension, la DEL d'alimentation n'est pas allumée.

AVIS : La séquence de mise sous tension standard de l'Ultrex QUEST consiste à ce que les quatre DEL du panneau indicateur s'allument. Le système de navigation GPS avancée de la tête de contrôle émet trois sons, suivis de la DEL bleue sur le panneau indicateur qui reste allumé.

AVIS : Pendant la mise à jour du moteur de pêche à la traîne, les quatre DEL clignoteront. Une fois la mise à jour terminée, le système redémarrera automatiquement et exécutera la séquence de démarrage normale. Si une séquence de mise sous tension standard n'est pas présente, veuillez consulter la section Dépannage du manuel pour identifier toute erreur. Pour en savoir plus sur les mises à jour du logiciel, veuillez consulter le manuel du propriétaire pour l'application One-Boat Network ou la télécommande sans fil de navigation GPS avancée.

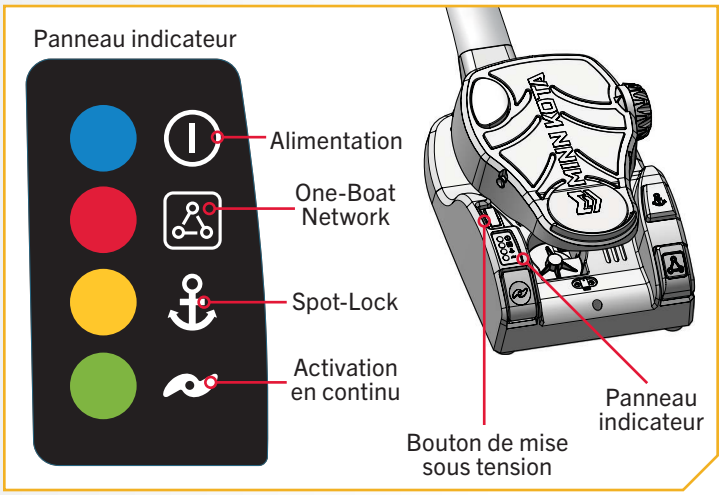

©2025 Johnson Outdoors Marine Electronics, Inc.

Indexation du moteur pour l'installation à bâbord

L'Ultrex QUEST sort de l'usine avec l'ensemble de manchon de commande de pédale installé à l'intérieur pour une installation à bâbord. La recommandation pour une indexation correcte du moteur de pêche à la traîne est d'avoir l'ensemble de manchon de pédale, qui fixe la pédale au support, orienté vers l'intérieur. Si l'ensemble de manchon de pédale pointe vers le hors-bord, veuillez vous reporter à la section « Pivoter l'ensemble de manchon de pédale de commande à un support sur tribord » de cette installation. Utilisez les directives suivantes pour indexer le moteur si l'ensemble de manchon de pédale pointe déjà vers l'en-bord.

Une fois installé, le moteur de pêche à la traîne est indexé correctement lorsque :

1. Le moteur est déployé.
2. La tête de contrôle du moteur de pêche à la traîne et l'unité inférieure sont parallèles à l'axe central ou à la quille du bateau.
3. Le dessus de la pédale est parallèle au pont du bateau.

Les instructions d'indexation suivantes aligneront correctement le moteur de pêche à la traîne et fourniront les meilleures performances du moteur.

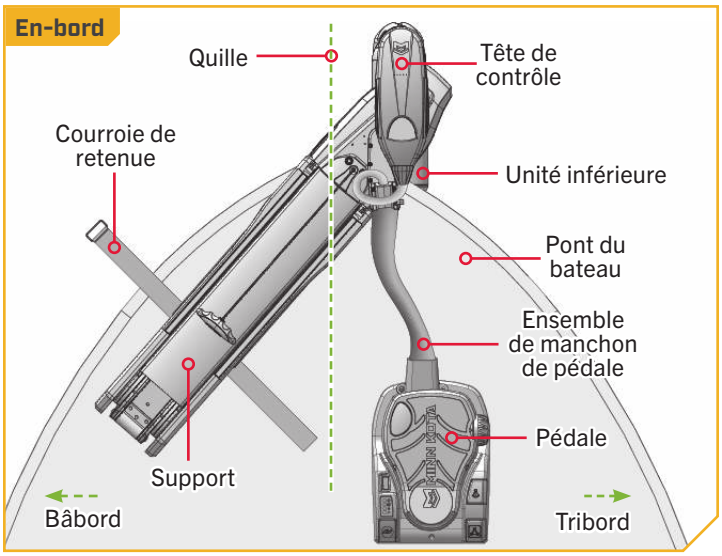

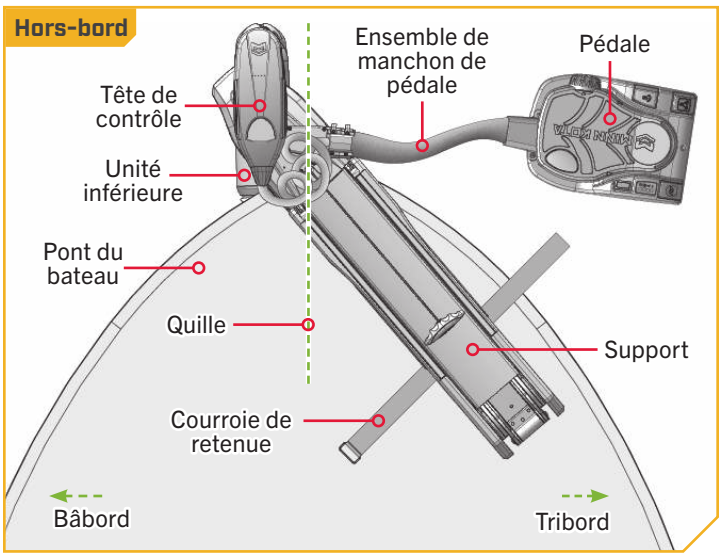

1

a. Mettez sous tension le commutateur sur la pédale et tournez le moteur de manière à ce que la tête de contrôle soit parallèle à la quille du bateau. Faites ceci en tournant le moteur avec la pédale, le tournant avec la télécommande ou en tournant manuellement la tête de contrôle du moteur.

b. Laissez la tête de contrôle dans l'alignement souhaité puis coupez l'alimentation à la pédale. Ensuite, déconnectez les câbles d'alimentation de la batterie ou déclenchez le disjoncteur, le cas échéant.

⚠ AVERTISSEMENT

Assurez-vous que le moteur n'est pas connecté à une source d'alimentation pour éviter les décharges électriques.

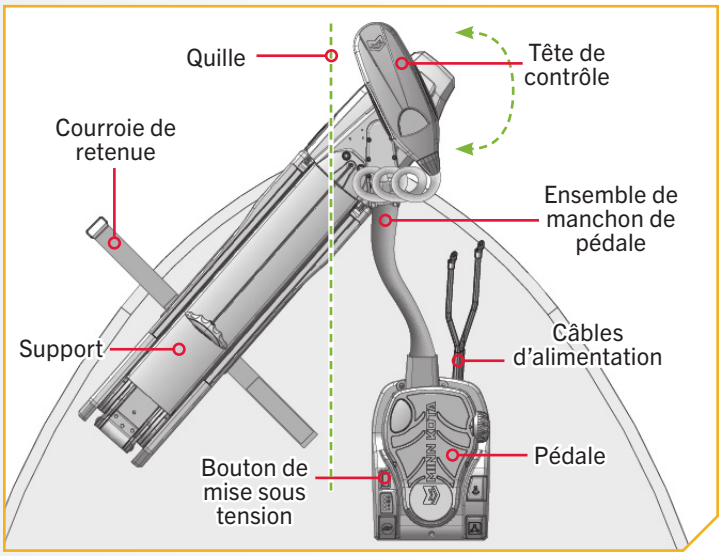

©2025 Johnson Outdoors Marine Electronics, Inc.

2

c. La tête de contrôle positionnée parallèlement à la quille ou à l'axe central du bateau, le dessus de la pédale ne sera probablement pas parallèle au pont du bateau. Les instructions suivantes corrigeront la position supérieure de la pédale.

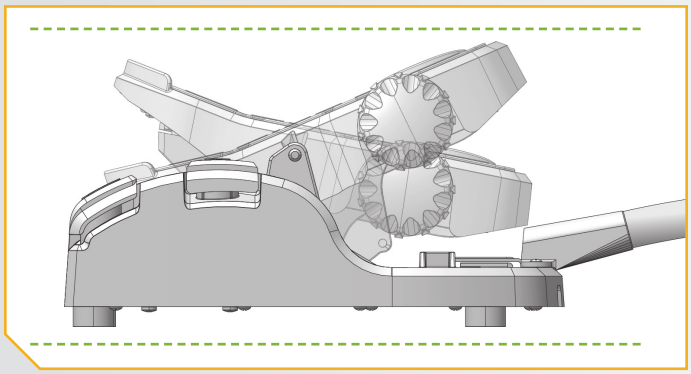

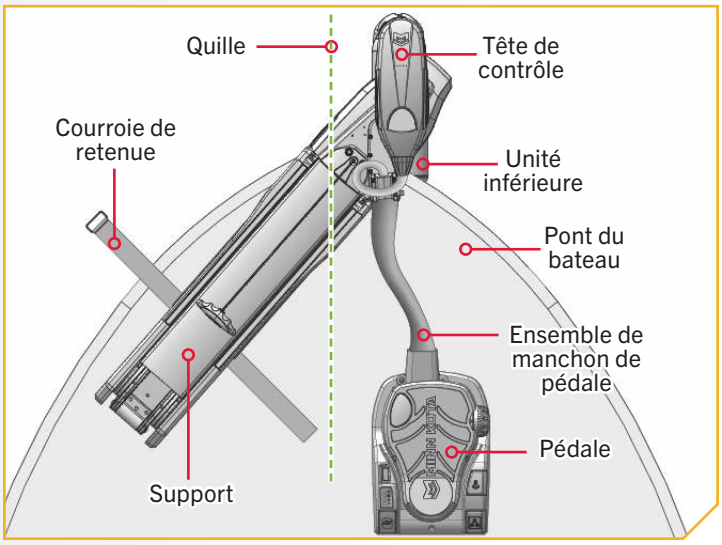

3

d. Le réglage de la pédale est effectué en repositionnant les pièces internes situées là où l'ensemble de manchon de pédale, le cordon enroulé et le module de gouvernail se rejoignent. Le couvercle de cordon enroulé fixe le cordon enroulé en place avec quatre vis à l'extrémité de l'ensemble de manchon de commande de pédale et au haut du module de gouvernail.

e. Deux des vis du côté tribord du couvercle de cordon enroulé maintiennent chacune une pince en forme de C en place. Les pinces retiennent tous les câbles Ethernet ou Sonar qui se trouvent sur place. Repérez les quatre vis qui maintiennent le couvercle de cordon enroulé en place. À l'aide d'un tournevis cruciforme no 2, retirez les quatre vis et les deux pinces du couvercle de cordon enroulé et mettez-les de côté pour le réassemblage ultérieur.

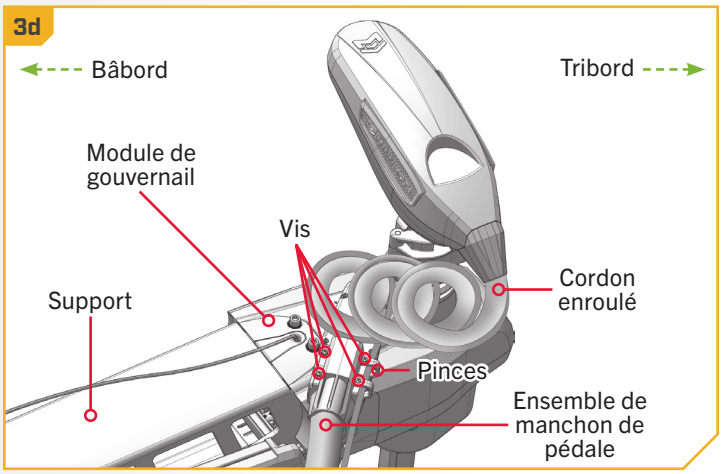

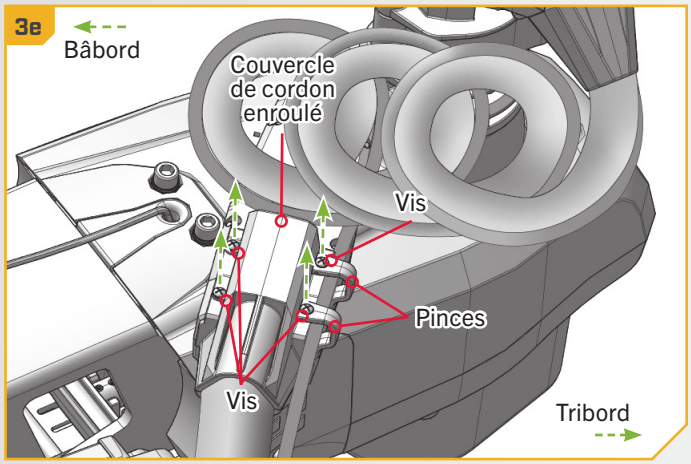

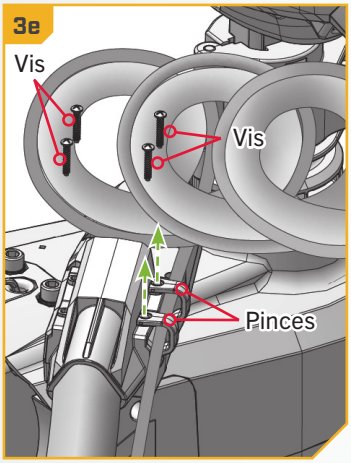

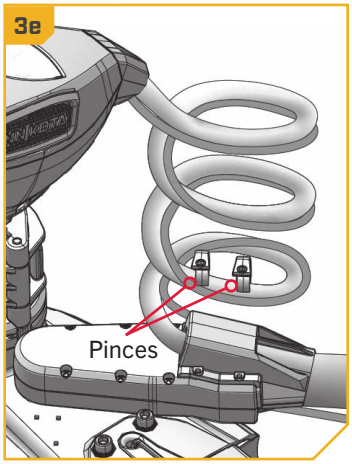

©2025 Johnson Outdoors Marine Electronics, Inc.

4

f. Une fois que les deux pinces et les quatre vis sont retirées, soulevez le couvercle de cordon enroulé et éloignez-le de l'ensemble de manchon de pédale.

g. Mettez le couvercle de cordon enroulé de côté pour le réassemblage ultérieur.

AVIS : Tous les câbles Sonar ou Ethernet précédemment retenus dans les pinces peuvent être tirés sur le côté pour fournir une zone de travail dégagée autour du couvercle de cordon enroulé et de l'ensemble de manchon de pédale.

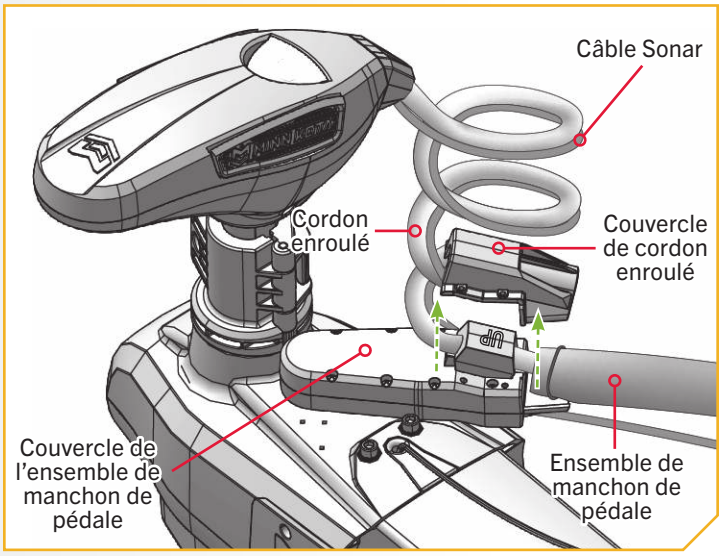

5

h. Repérez les huit vis qui retiennent le couvercle de l'ensemble de manchon de pédale. Fixez les vis à l'aide d'un tournevis cruciforme no 2. Mettez les vis de côté.

i. Retirez le couvercle de l'ensemble de manchon de pédale en le soulevant vers le haut. Soulevez l'ensemble de cordon enroulé sur le côté pour retirer le couvercle, au besoin.

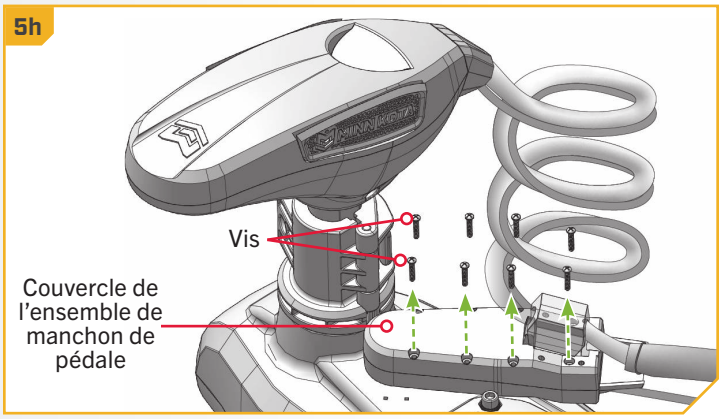

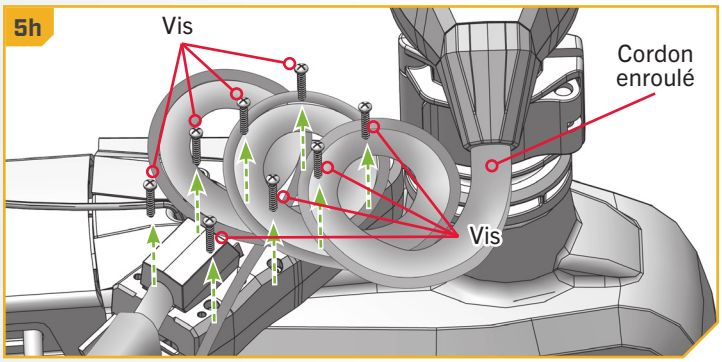

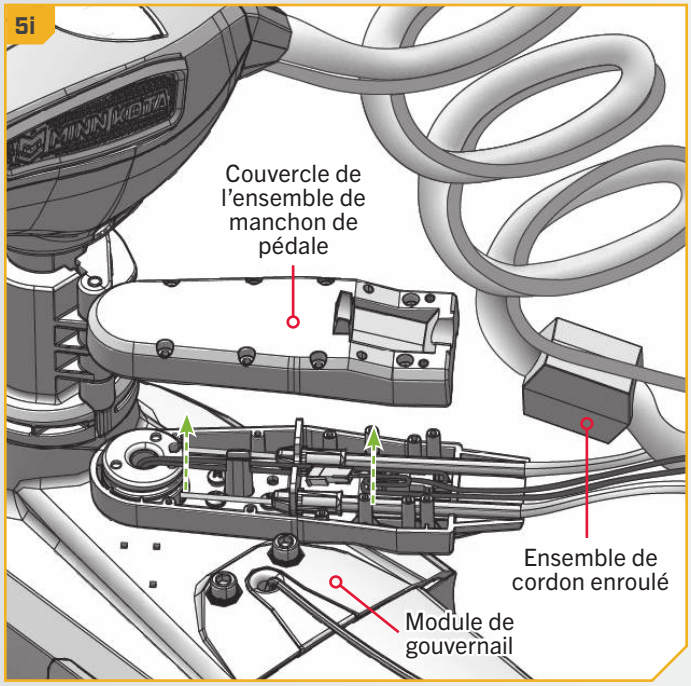

©2025 Johnson Outdoors Marine Electronics, Inc.

6

j. Trouvez les deux connexions de fils à l'intérieur de l'ensemble de manchon de pédale. L'une a une pince blanche et l'autre a une pince noire. Les pinces pour les deux connexions sont situées entre les câbles du gouvernail et se trouvent derrière l'ancrage de câble. Les fils pliés s'insèrent dans cet espace et les pinces empilées se posent l'une sur l'autre.

k. Les fils du tambour couvert seront posés sur un poteau au milieu de l'ensemble de manchon de pédale. Soulevez les fils pour qu'ils soient dégagés du poteau et redressez-les. Les fils doivent être droits entre le tambour couvert et le manchon de câble qui est attaché en place sur le cordon enroulé.

AVIS : La connexion avec la pince noire contient les fils d'alimentation du moteur de gouvernail à l'intérieur du module de gouvernail. La connexion avec la pince blanche comprend les fils du capteur de direction à l'intérieur du module de gouvernail.

l. Déconnectez les deux pinces.

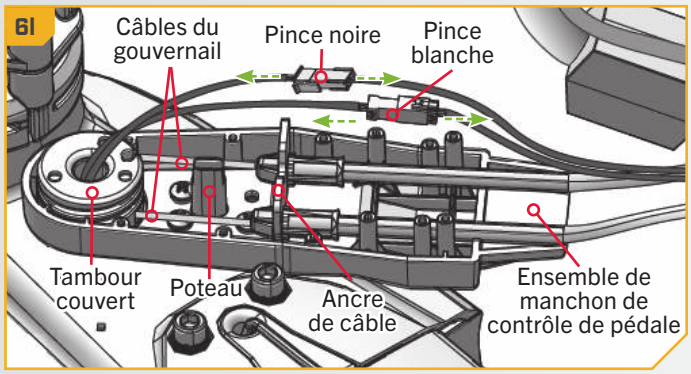

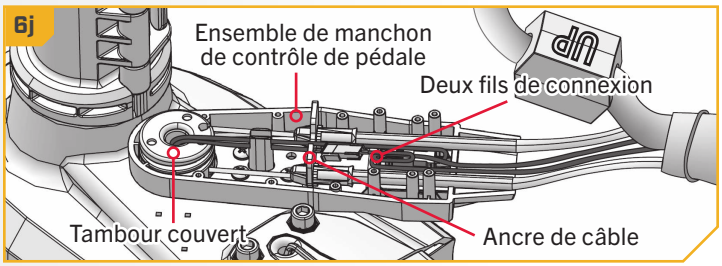

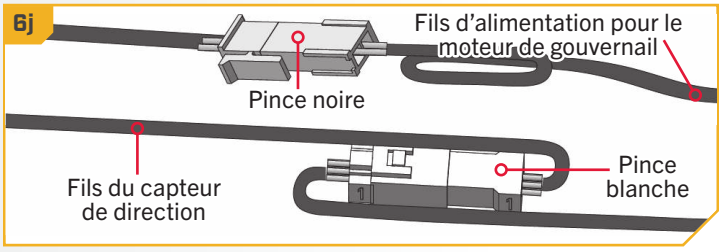

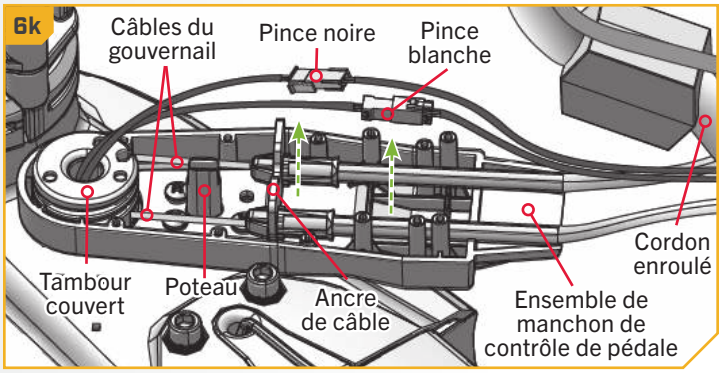

AVIS : Utilisez un tournevis à lame plate pour appuyer sur la languette des pinces afin de les dégager.

7

m. Les fils noir et blanc de l'attache du manchon de câble sur le cordon enroulé doivent être dégagés de l'ancre de câble et à l'écart pour accéder aux trois vis d'ancre de câble qui retiennent l'ancre de câble au module de gouvernail. Les fils qui sortent du tambour couvert doivent être exempts d'obstructions pour faciliter le levage du tambour couvert plus tard dans l'installation.

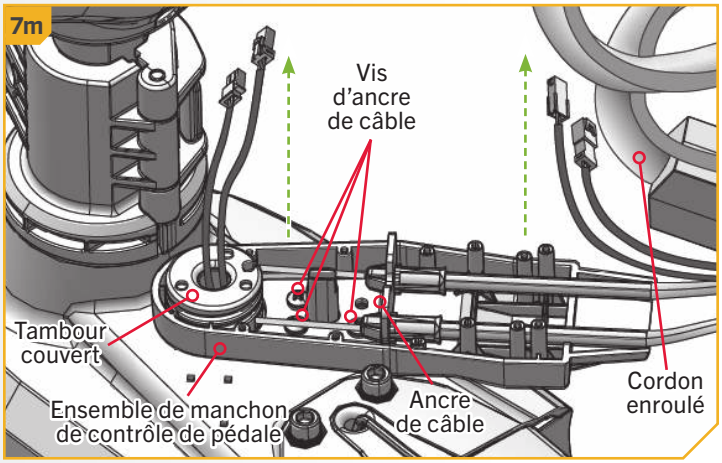

©2025 Johnson Outdoors Marine Electronics, Inc.

8

n. Sur la pédale, localisez la vis de tension du câble sous la base à l'extrémité des orteils de la pédale.

o. La vis de tension du câble maintient la tension sur les câbles du gouvernail. Utilisez un tournevis cruciforme no 4 pour desserrer cette vis. Tournez la vis environ huit tours dans le sens antihoraire, ce qui devrait offrir suffisamment de mou pour ajuster les câbles. Rappelez-vous le nombre de tours de vis afin de la resserrer correctement par la suite.

p. Desserrez la vis de tension du câble juste assez afin de pouvoir pincer ensemble les câbles du gouvernail entre l'ancre de câble et le tambour couvert.

⚠ ATTENTION

Trop desserrer la vis de tension du câble peut faire sortir les câbles du tambour couvert.

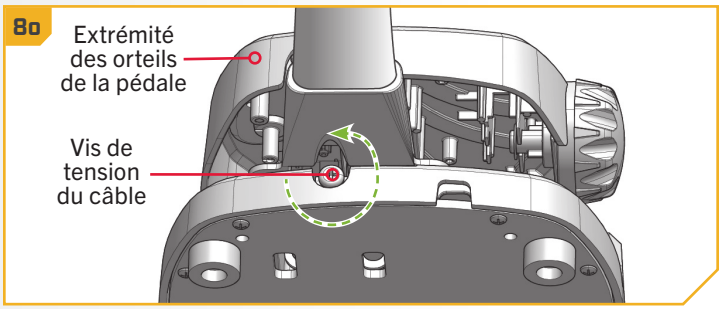

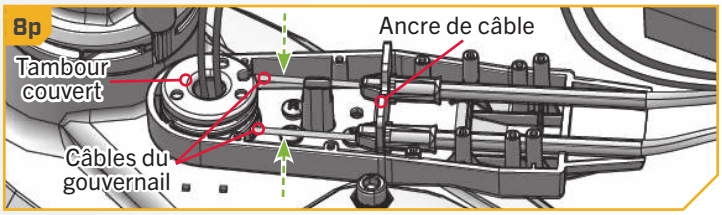

AVIS : Les câbles du gouvernail passent par l'ancrage de câble et s'enroulent autour du tambour couvert. Le câble de droite est le plus court et commence à s'enrouler sur le tambour couvert depuis le haut vers le bas. Le câble de gauche est le plus long et commence à s'enrouler autour du tambour couvert depuis le bas vers le haut.

9

q. Une fois les câbles du gouvernail desserrés, prenez un tournevis cruciforme no 2 et retirez les trois vis de l'ancre de câble qui maintiennent l'ancre de câble en place sur le module de gouvernail. Mettez les vis de côté.

r. Une fois les trois vis maintenant l'ancre de câble retirées, l'ancre de câble et le bas de l'ensemble de manchon de pédale peuvent se déplacer librement autour de l'engrenage à cannelures de câble. Le tambour couvert repose sur l'engrenage à cannelures de câble.

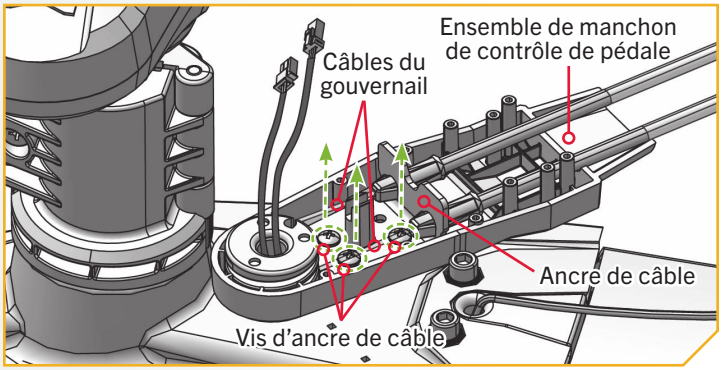

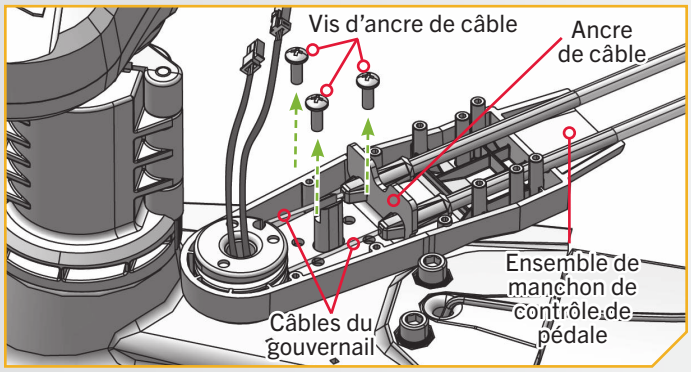

©2025 Johnson Outdoors Marine Electronics, Inc.

10

s. Une fois la vis de tension du câble sur la pédale desserrée, utilisez un tournevis à lame plate pour soulever le tambour couvert vers le haut hors de l'engrenage de câble. Soulevez jusqu'à ce que le tambour couvert soit dégagé de l'engrenage à cannelures de câble.

⚠ ATTENTION

Assurez-vous que les câbles du gouvernail restent sur le tambour couvert pendant qu'ils sont désengagés de l'engrenage à cannelures de câble. Les câbles du gouvernail doivent suivre les rainures du tambour couvert pour éviter qu'ils s'entortillent ou qu'ils se détachent. Assurez-vous que les fils ne sont pas endommagés lors du levage du tambour couvert.

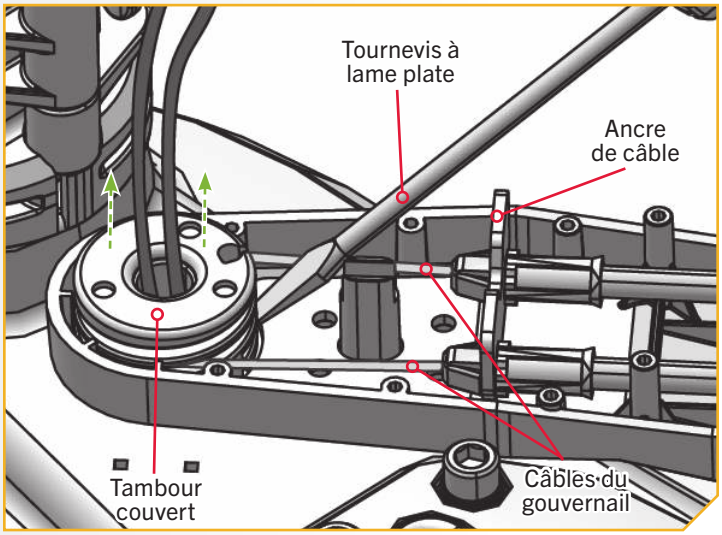

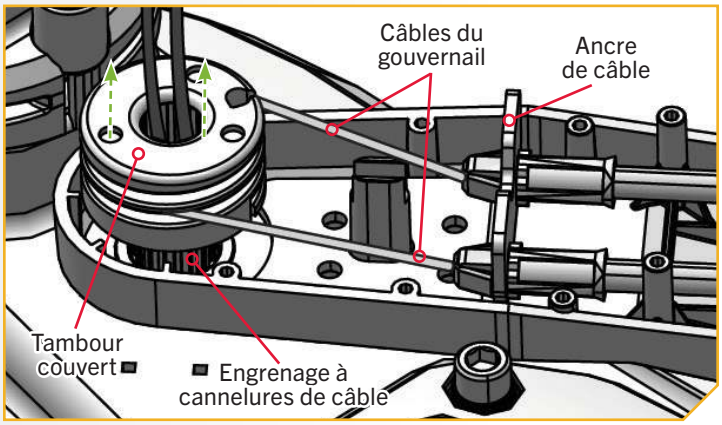

©2025 Johnson Outdoors Marine Electronics, Inc.

11

t. Tout en tenant le tambour couvert juste au-dessus de l'engrenage à cannelures de câble et en maintenant la tension sur les câbles du gouvernail, tournez avec soin le tambour couvert à droite ou à gauche jusqu'à ce que le dessus de la pédale soit parallèle avec le pont du bateau. La position correcte du tambour couvert permet de placer les ancres de tambour pour chaque câble du gouvernail à égale distance de la ligne médiane de l'ancre de câble, où il est fixé au module de gouvernail.

⚠ ATTENTION

Ne faites pas cet ajustement en appliquant de la pression à la pédale. Tournez manuellement le tambour couvert et utilisez la position de la pédale comme guide pour indiquer la bonne position du tambour couvert.

u. Une fois la pédale à la position voulue, alignez le tambour couvert avec la dent la plus proche de l'arbre cannelé de l'engrenage à cannelures de câble. Appuyez fermement sur le tambour couvert afin qu'il repose sur le dessus de l'engrenage. À ce stade, la tête du moteur devrait être parallèle à la quille du bateau et le dessus de la pédale devrait être parallèle au pont du bateau.

AVIS : Le haut du tambour couvert est pourvu de bords arrondis et lisses. Le bas du tambour couvert est plat et les dents qui s'engagent dans l'engrenage à cannelures de câble sont visibles au centre.

⚠ ATTENTION

Si le tambour couvert est désengagé involontairement de l'engrenage du câble, les câbles du gouvernail peuvent être déroulés et devront être rassemblés correctement pour bien fonctionner.

AVIS : Lorsque vous installez le tambour couvert, assurez-vous de ne pas pincer les fils du capteur d'alimentation du moteur ou du moteur de gouvernail entre le tambour couvert et l'engrenage à cannelures de câble.

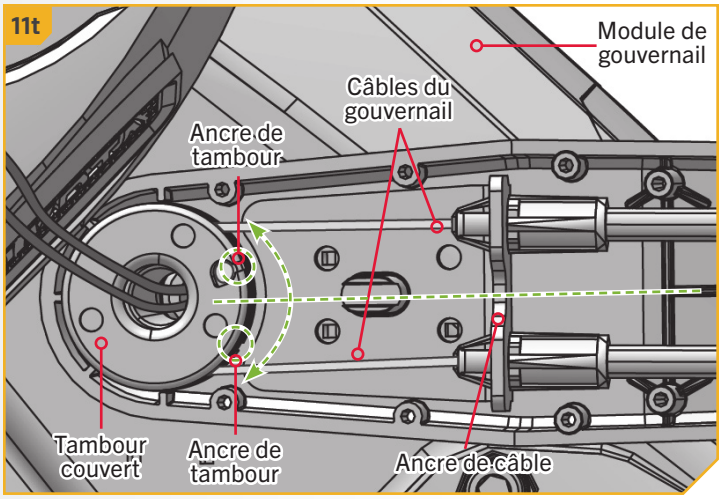

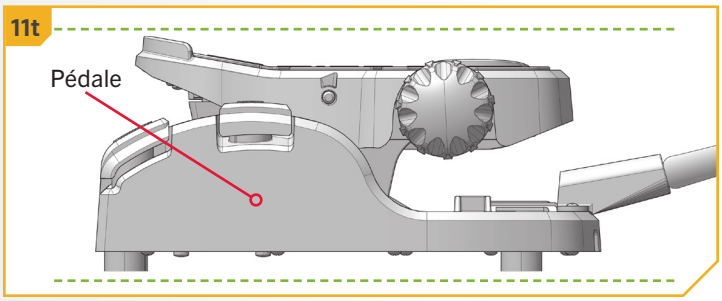

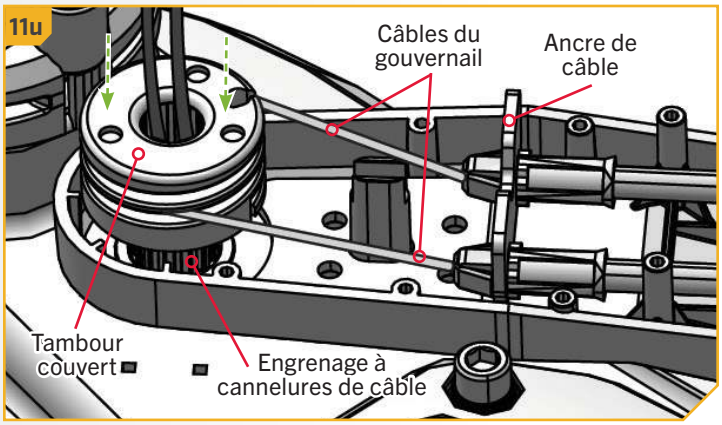

AVIS : Lors du réglage du tambour couvert, l'ancre de câble et le bas de l'ensemble de manchon de pédale seront desserrés. Les pièces sont desserrées pour faciliter la rotation et la tension des câbles pour le réglage.

©2025 Johnson Outdoors Marine Electronics, Inc.

12

v. Prenez les trois vis d'ancre de câble qui la retiennent au module de gouvernail et replacez-les à l'aide d'un tournevis cruciforme no 2. Les vis doivent passer à travers l'ancre de câble dans le bas de l'ensemble de manchon de pédale et dans le module de gouvernail. Serrez les vis d'ancre de câble à 30 po-lb (3,4 Nm).

AVIS : L'ancre de câble et l'ensemble de manchon de pédale contiennent quatre trous pour fixer l'ensemble au module de gouvernail, mais seulement trois trous sont utilisés. Assurez-vous que les vis sont placées dans les trois mêmes trous pour replacer l'ensemble de manchon de pédale et l'ancre de câble qui ont été désinstallés lors d'une étape précédente. Le trou qui ne doit pas être utilisé n'aura pas de trou fileté correspondant dans le module de gouvernail pour fixer la vis d'ancrage de câble. Pour les moteurs de pêche à la traîne montés côté bâbord du pont du bateau, ce trou sera celui qui est le plus à l'intérieur vers la quille et aligné à l'intérieur du module de gouvernail.

w. Une fois les vis en place, retournez à la pédale.

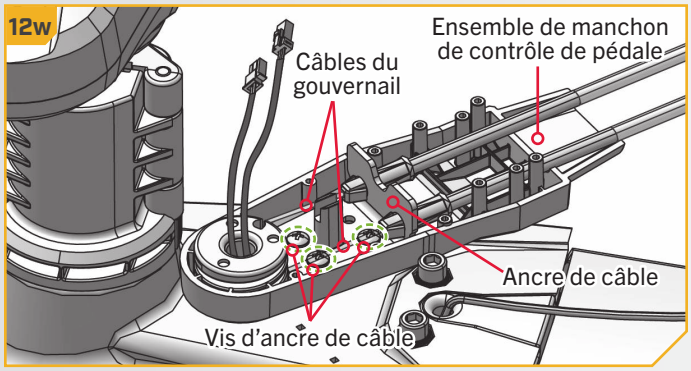

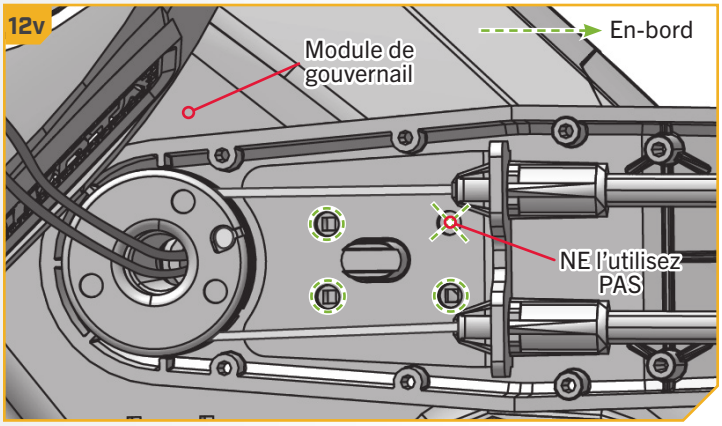

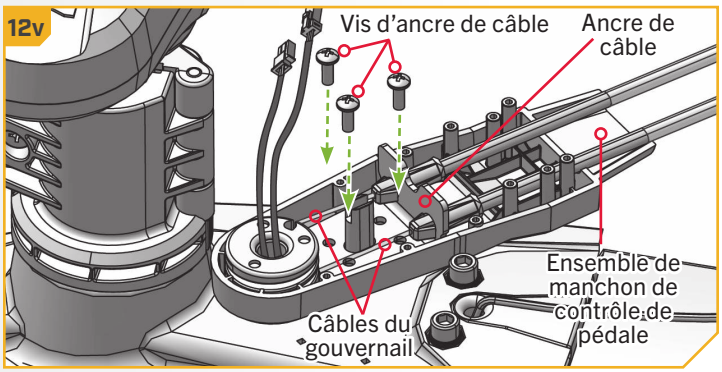

13

x. À l'aide d'un tournevis cruciforme no 3, serrez la vis de tension du câble qui se trouve à la base à l'extrémité des orteils de la pédale entre 10 à 12 po-lb (1,1 à 1,3 Nm) jusqu'à ce que les câbles du gouvernail soient sous tension ou resserrez la vis de tension du câble le même nombre de tours qui a servi à la desserrer au début du processus.

⚠ ATTENTION

Ne serrez pas trop la vis de tension du câble, car une tension excessive endommagera l'appareil.

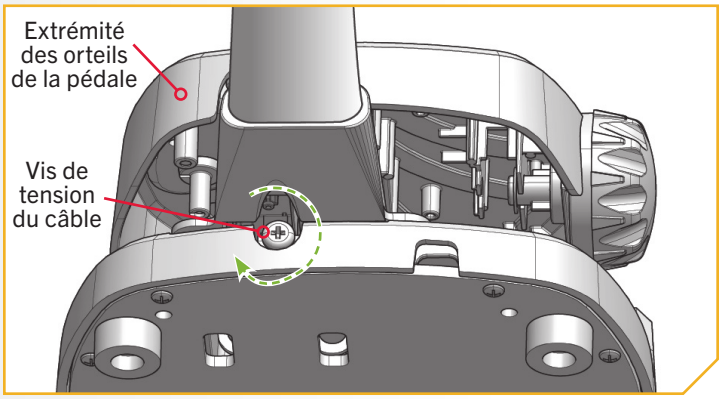

©2025 Johnson Outdoors Marine Electronics, Inc.

14

y. Les fils du module de gouvernail passent par le centre de l'engrenage à cannelures de câble et du tambour couvert. La connexion couplée à ces fils entre dans l'ensemble de manchon de pédale à partir du cordon enroulé. Faites correspondre le fil avec la pince blanche avec le fil correspondant avec la pince blanche et pressez la connexion ensemble.

z. Faites la même chose pour les fils avec la pince noire.

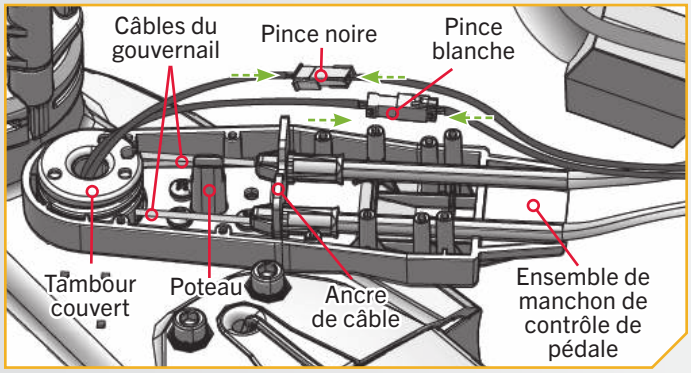

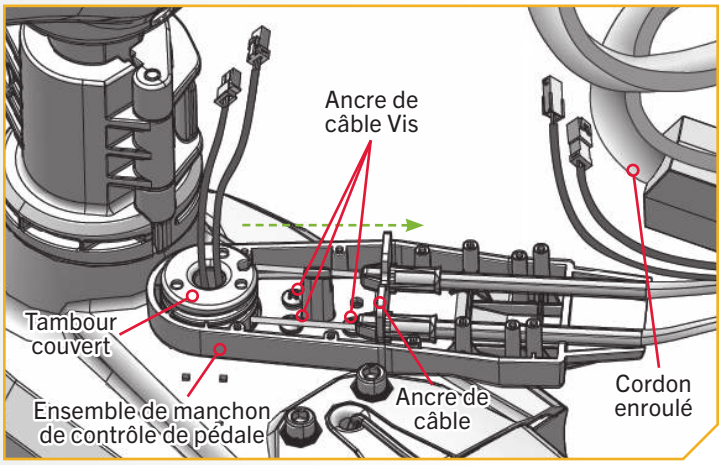

15

aa. Une fois les pinces fixées, guidez les fils du tambour couvert en ligne droite et positionnez-les vers le cordon enroulé en les éloignant du tambour couvert.

ab. Pour bien placer les fils à l'intérieur de l'ensemble de manchon de pédale, commencez par le fil avec la pince blanche. Placez le fil avec la pince blanche dans la rainure du poteau sur l'ancre de câble. Ensuite, guidez doucement le fil au-delà de la rainure en « V » de l'ancre de câble.

ac. Prenez les pinces blanches et pliez doucement les fils de sorte que le mou des fils forme une forme en « S » lâche. Guidez-les vers le côté de l'ancre de câble où les câbles du gouvernail sont recouverts d'un manchon noir éloigné du tambour couvert. Placez la pince blanche et le fil en forme de « S » entre le manchon noir des câbles.

ad. Répétez le processus pour le fil avec la pince noire. Façonnez le fil avec la pince noire en une petite boucle plutôt qu'en forme de « S ».

AVIS : Assurez-vous que les fils restent dans le poteau une fois terminés.

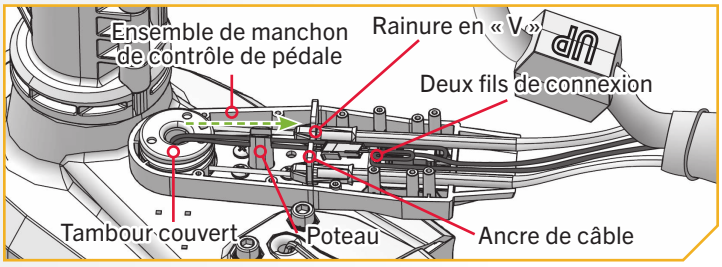

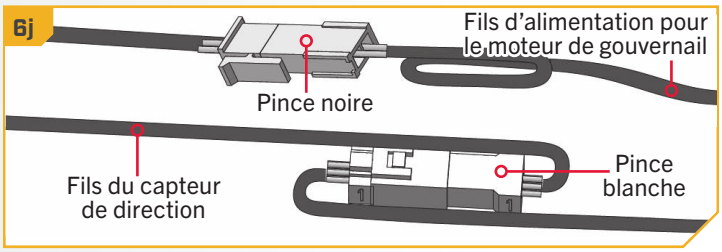

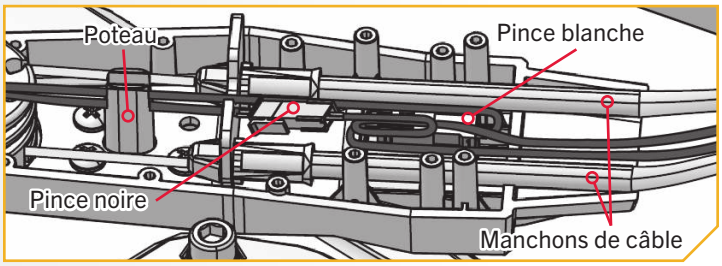

©2025 Johnson Outdoors Marine Electronics, Inc.

16

ae. Assurez-vous que les fils sont bien en place et qu'ils ne seront pas pincés ou pliés lorsque le couvercle de l'ensemble de manchon de pédale est remplacé.

af. Prenez le couvercle de l'ensemble de manchon de pédale et faites-le pivoter de sorte que l'extrémité arrondie soit au-dessus du tambour couvert. Placez le couvercle sur l'ensemble de manchon de pédale.

ag. Prenez les vis et placez-en une dans chacun des huit trous de montage avec gaufrage encastré. Utilisez un tournevis cruciforme no 2 et serrer à 13 po-lb (1,5 Nm).

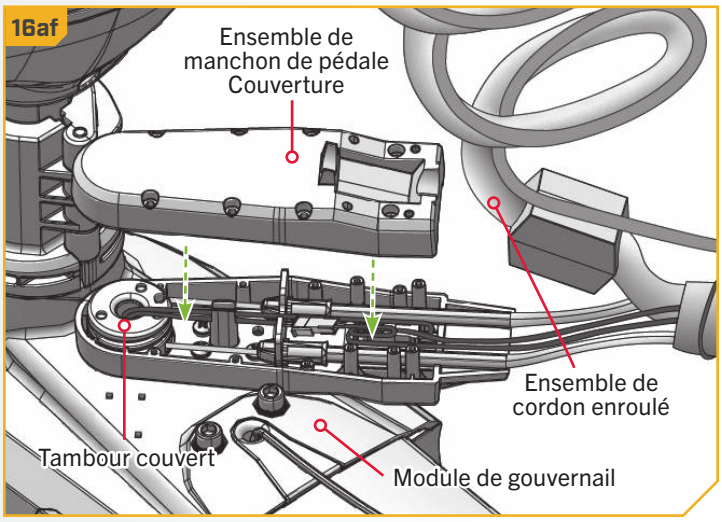

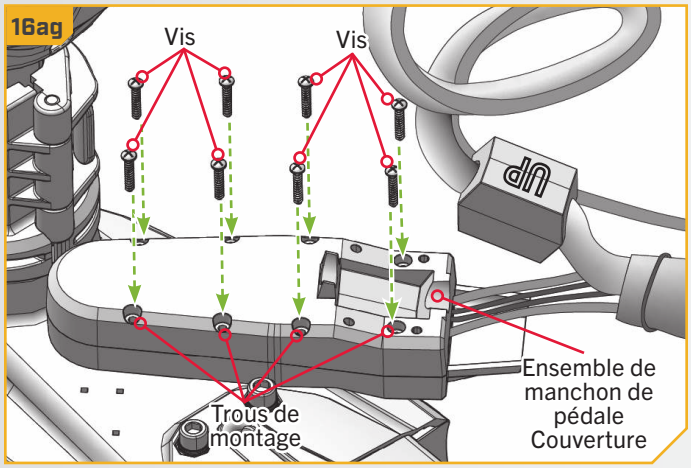

17

ah. L'ensemble de cordon enroulé est recouvert d'un manchon qui relie les fils et les câbles qui sortent de l'ensemble de manchon de pédale et qui s'étend jusqu'à la pédale. Le manchon est fixé à l'aide d'un attache-fils, qui se joint au cordon enroulé.

ai. Ajustez le cordon enroulé de manière à ce que le manchon avec l'attache-fils repose dans la cavité inférieure de l'ensemble de manchon de pédale. Pour ce faire, tournez la partie principale de l'ensemble de cordon enroulé par le bloc moulé. Le bloc moulé est de forme rectangulaire et doit être tourné de sorte que le mot « UP » gravé dans le bloc soit orienté vers le haut. Enfoncez le bloc moulé dans le couvercle de l'ensemble de manchon de pédale jusqu'à ce qu'il soit bien en place.

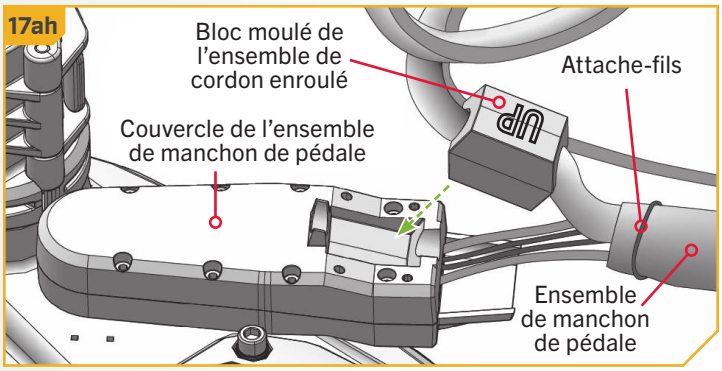

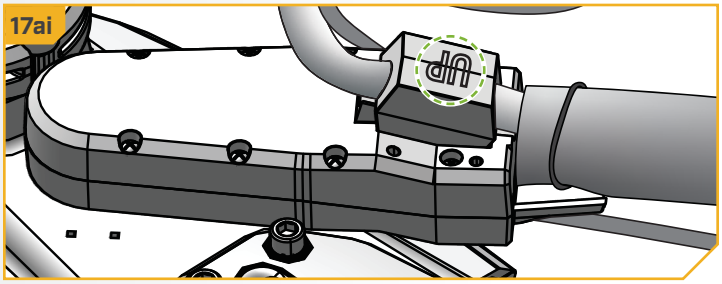

©2025 Johnson Outdoors Marine Electronics, Inc.

INDEXATION DU MOTEUR POUR L'INSTALLATION À BÂBORD

18

aj. Le bloc moulé de l'ensemble de cordon enroulé doit être logé et l'attache-fils et le manchon doivent être fixés dans la cavité au bas de l'ensemble de manchon de pédale. Prenez le couvercle de cordon enroulé et replacez-le sur l'ensemble de manchon de pédale et le bloc moulé. La conception étagée du couvercle s'ajuste autour de l'arrière de l'ensemble de manchon de pédale. Assurez-vous que le cordon enroulé sort de l'ensemble et que le manchon et l'attache-fils en dessous sont en place. Les fils et le manchon doivent être saisis sans être pincés entre le couvercle et le manchon.

AVIS : S'il y a lieu, ne saisissez pas les câbles Sonar ou Ethernet dans le couvercle de cordon enroulé. Reprenez ces câbles qui passent le long du côté du couvercle de cordon enroulé pendant la réinstallation des pinces.

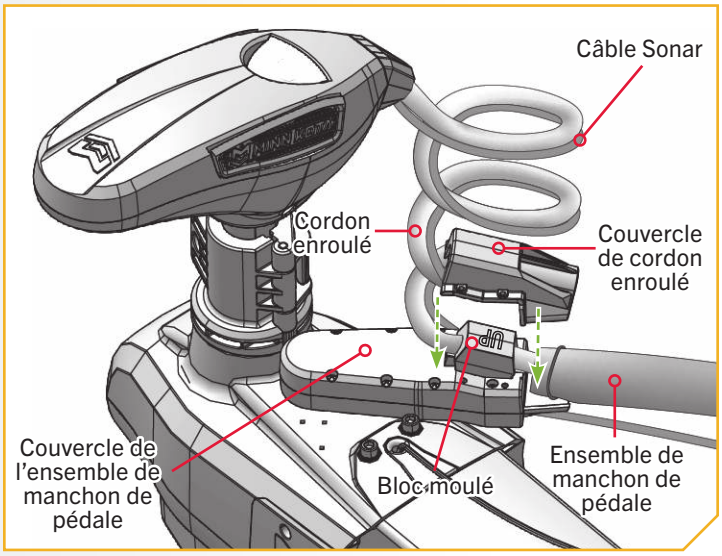

19

ak. Prenez les quatre vis et les deux pinces qui ont été retirées au début de l'installation et replacez-les. Les pinces doivent être installées avec les deux vis côté tribord du moteur pour une installation standard. Lors de l'installation des pinces, elles doivent être tournées de manière à ce que l'ouverture soit orientée vers le bas vers le pont du bateau. Replacez d'abord les deux vis qui retiennent les pinces afin qu'elles passent d'abord par le couvercle de cordon enroulé et dans l'ensemble de manchon de pédale. Utilisez un tournevis cruciforme no 2. S'il y a lieu, saisissez les câbles Sonar ou Ethernet dans les pinces lorsqu'ils sont réinstallés

al. Les vis qui ne retiennent pas les pinces côté bâbord du support peuvent être installées directement dans le couvercle de cordon enroulé et l'ensemble de manchon de pédale. Serrez les quatre vis à 13 po-lb (1,5 Nm).

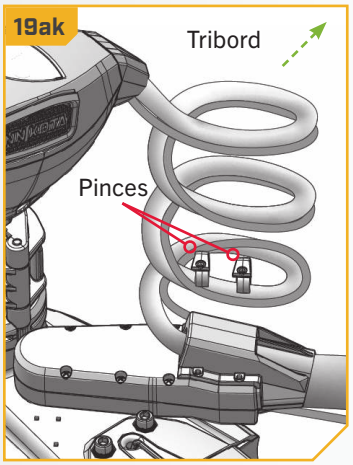

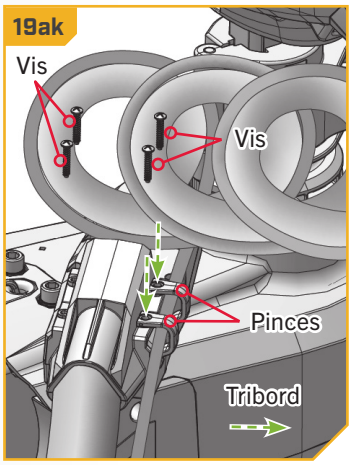

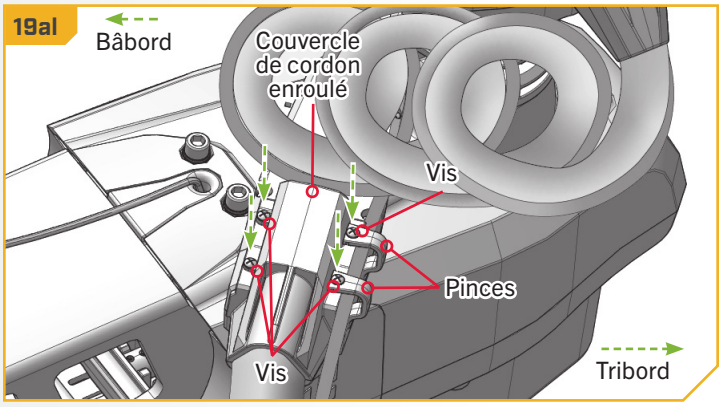

©2025 Johnson Outdoors Marine Electronics, Inc.

Pivotez l'ensemble de manchon de pédale de commande à un support sur tribord

Par défaut, l'ensemble de manchon de pédale est réglé en usine afin que, lorsque votre Ultrex QUEST est installé côté bâbord de votre bateau, il pointe vers l'en-bord. Si vous choisissez d'installer votre Ultrex QUEST côté tribord de votre bateau, il est recommandé de modifier l'emplacement de montage par défaut de manière à ce que l'ensemble de manchon de pédale pointe vers l'en-bord.

Une fois installé, le moteur de pêche à la traîne est indexé correctement lorsque :

1. Le moteur est déployé.
2. La tête de contrôle du moteur de pêche à la traîne et l'unité inférieure sont alignées avec l'axe central ou la quille du bateau.
3. Le dessus de la pédale est parallèle au pont du bateau.

Utilisez les directives suivantes pour modifier l'emplacement du montage de l'ensemble de manchon de pédale sur le module de gouvernail, puis alignez bien la tête de contrôle du moteur. Si votre moteur a été installé côté bâbord du bateau, veuillez ignorer ces directives et vous reporter à la section « Indexation du moteur » de ce manuel.

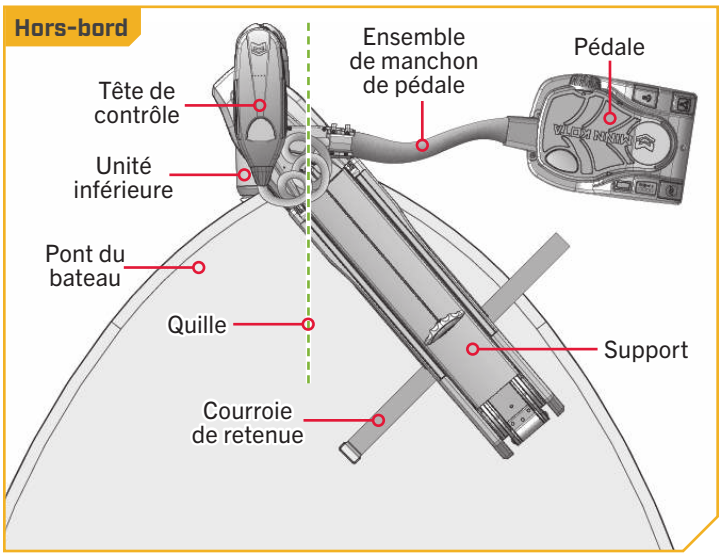

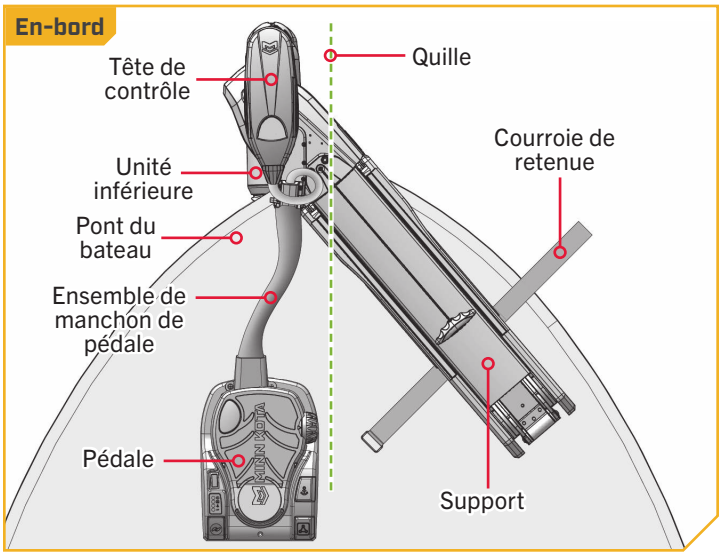

1

a. Mettez l'interrupteur d'alimentation de la pédale en circuit et dirigez le moteur de manière à ce que la tête de contrôle s'aligne avec la quille du bateau. Faites ceci en tournant le moteur avec la pédale, le tournant avec la télécommande ou en tournant manuellement la tête de contrôle du moteur.

b. Laissez la tête de contrôle dans l'alignement souhaité puis coupez l'alimentation à la pédale. Ensuite, déconnectez les câbles d'alimentation de la batterie ou déclenchez le disjoncteur, le cas échéant.

⚠ AVERTISSEMENT

Assurez-vous que le moteur n'est pas connecté à une source d'alimentation pour éviter les décharges électriques.

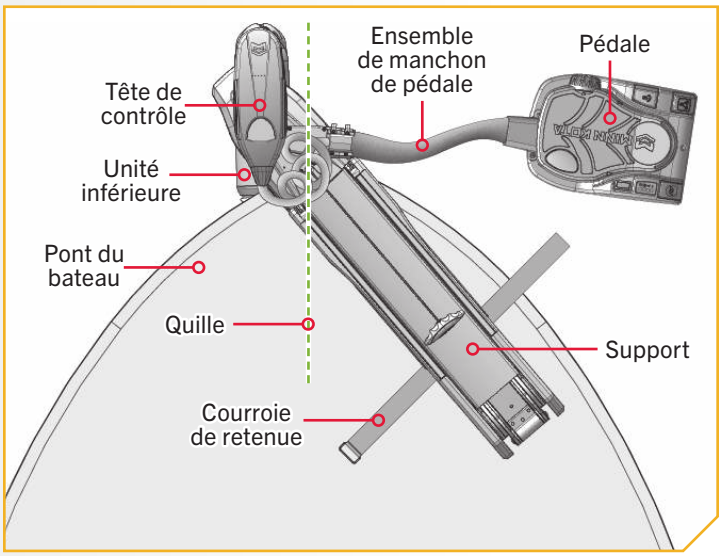

©2025 Johnson Outdoors Marine Electronics, Inc.

PIVOTEZ L'ENSEMBLE DE MANCHON DE PÉDALE DE COMMANDE À UN SUPPORT SUR TRIBORD

2

c. La tête de commande positionnée parallèlement à la quille ou à l'axe central du bateau, le dessus de la pédale ne sera probablement pas parallèle au pont du bateau. Les instructions suivantes corrigeront la position supérieure de la pédale.

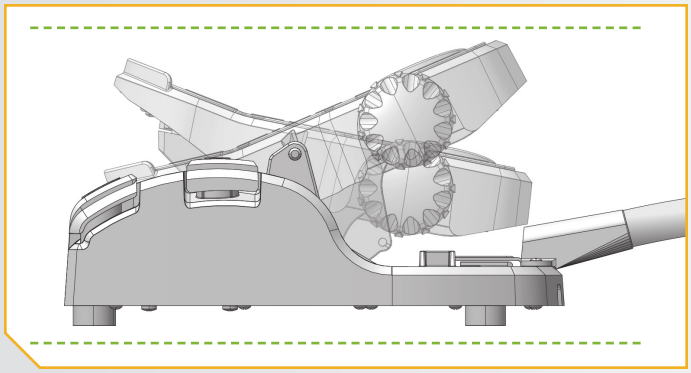

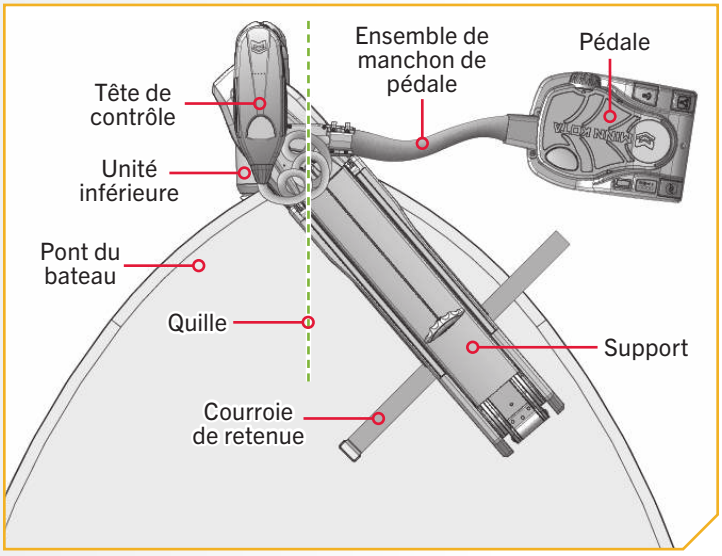

3

d. Le réglage de la pédale et la rotation de l'ensemble de manchon de pédale sont effectués en repositionnant les pièces internes situées où l'ensemble de manchon de pédale, le cordon enroulé et le module de gouvernail se rejoignent. Le couvercle de cordon enroulé fixe le cordon enroulé en place avec quatre vis à l'extrémité de l'ensemble de manchon de pédale et au haut du module de gouvernail.

e. Deux des vis du côté tribord du couvercle de cordon enroulé maintiennent chacune une pince en forme de C en place. Les pinces retiennent tous les câbles Ethernet ou Sonar qui se trouvent sur place. Repérez les quatre vis qui maintiennent le couvercle de cordon enroulé en place. À l'aide d'un tournevis cruciforme no 2, retirez les quatre vis et les deux pinces du couvercle de cordon enroulé et mettez-les de côté pour le réassemblage ultérieur.

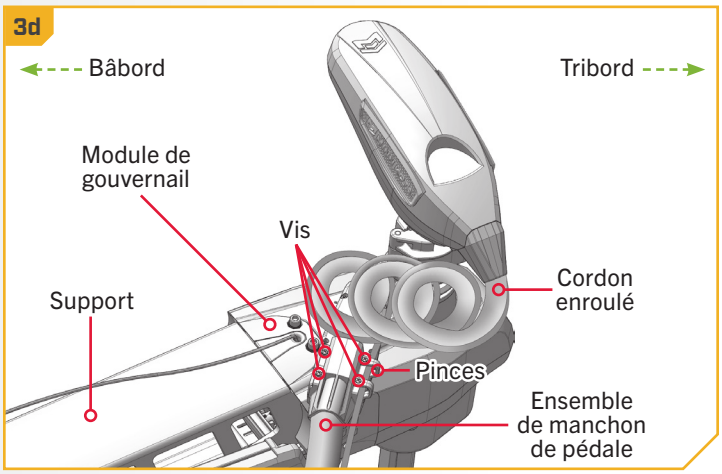

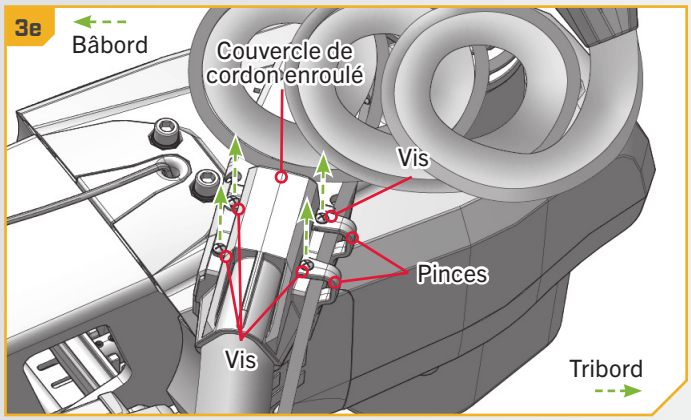

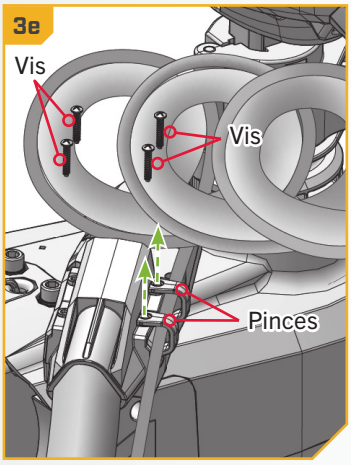

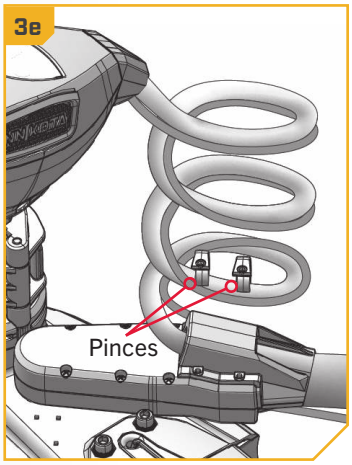

©2025 Johnson Outdoors Marine Electronics, Inc.

PIVOTEZ L'ENSEMBLE DE MANCHON DE PÉDALE DE COMMANDE À UN SUPPORT SUR TRIBORD

4

f. Une fois que deux pinces et les quatre vis sont retirées, soulevez le couvercle de cordon enroulé et éloignez-le de l'ensemble de manchon de pédale.

g. Mettez le couvercle de cordon enroulé de côté pour le réassemblage ultérieur.

AVIS : Tous les câbles Sonar ou Ethernet précédemment retenus dans les pinces peuvent être tirés sur le côté pour fournir une zone de travail dégagée autour du couvercle de cordon enroulé et de l'ensemble de manchon de pédale.

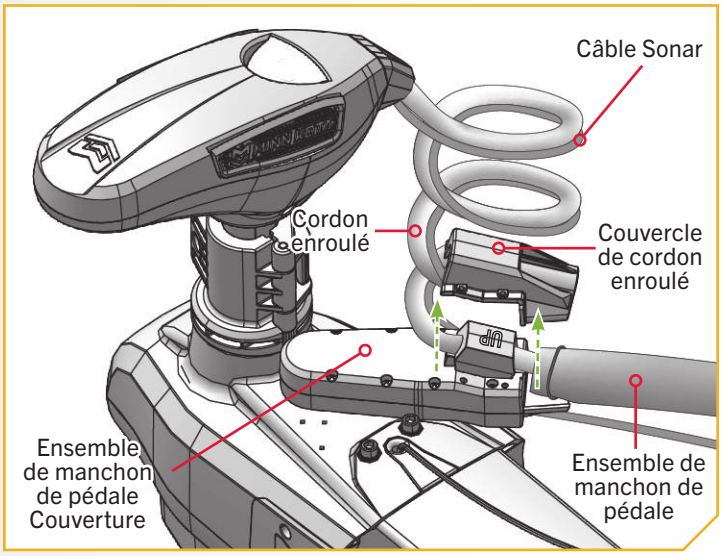

5

h. Repérez les huit vis qui retiennent le couvercle de l'ensemble de manchon de pédale. Fixez les vis à l'aide d'un tournevis cruciforme no 2. Mettez les vis de côté.

i. Retirez le couvercle de l'ensemble de manchon de pédale en le soulevant vers le haut. Soulevez l'ensemble de cordon enroulé sur le côté pour retirer le couvercle, au besoin.

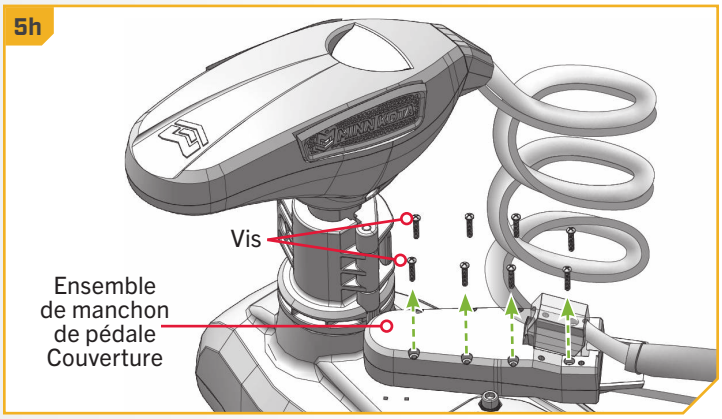

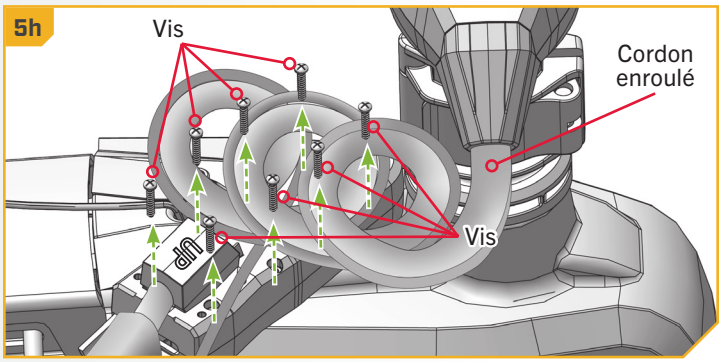

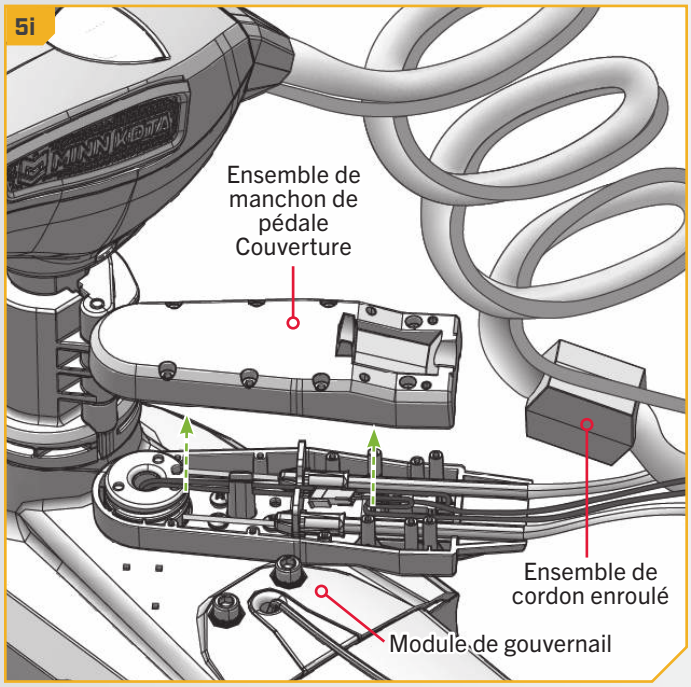

©2025 Johnson Outdoors Marine Electronics, Inc.

6

j. Trouvez les deux connexions de fils à l'intérieur de l'ensemble de manchon de pédale. L'une a une pince blanche et l'autre a une pince noire. Les pinces pour les deux connexions sont situées entre les câbles du gouvernail et se trouvent derrière l'ancrage de câble. Les fils pliés s'insèrent dans cet espace et les pinces empilées se posent l'une sur l'autre.

k. Les fils du tambour couvert seront posés sur un poteau au milieu de l'ensemble de manchon de pédale. Soulevez le fil pour qu'il soit dégagé du poteau et redressez-le. Les fils doivent être droits entre le tambour couvert et le manchon de câble qui est attaché en place sur le cordon enroulé.

AVIS : La connexion avec la pince noire contient les fils d'alimentation du moteur de gouvernail à l'intérieur du module de gouvernail. La connexion avec la pince blanche comprend les fils du capteur de direction à l'intérieur du module de gouvernail.

l. Déconnectez les deux pinces.

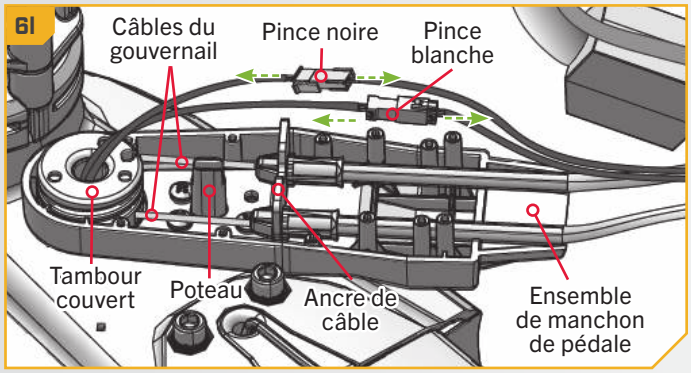

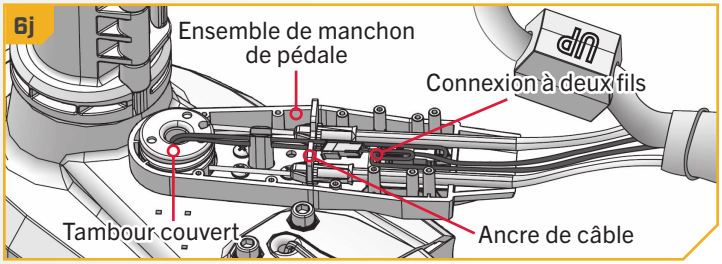

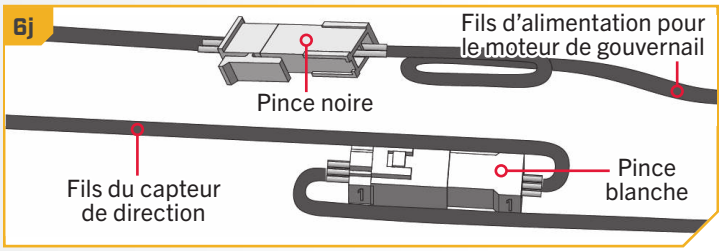

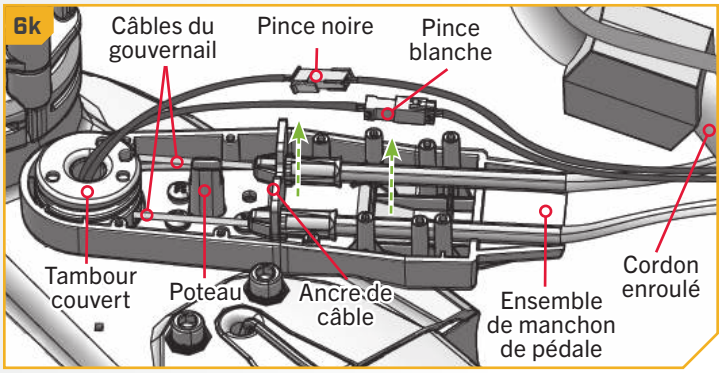

AVIS : Utilisez un tournevis à lame plate pour appuyer sur les languettes des pinces afin de les dégager.

7

m. Les fils noir et blanc de l'attache du manchon de câble sur le cordon enroulé doivent être dégagés de l'ancre de câble et à l'écart pour accéder aux trois vis d'ancre de câble qui retiennent l'ancre de câble au module de gouvernail. Les fils qui sortent du tambour couvert doivent être exempts d'obstructions pour faciliter le levage du tambour couvert plus tard dans l'installation.

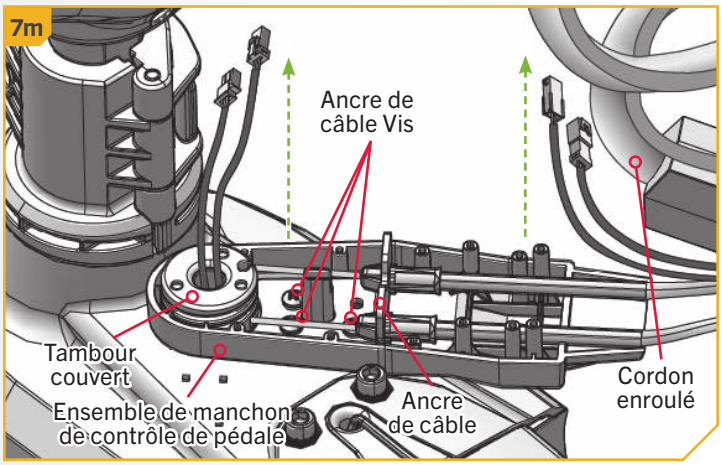

©2025 Johnson Outdoors Marine Electronics, Inc.

PIVOTEZ L'ENSEMBLE DE MANCHON DE PÉDALE DE COMMANDE À UN SUPPORT SUR TRIBORD

8

n. Sur la pédale, localisez la vis de tension du câble sous la base à l'extrémité des orteils de la pédale.

o. La vis de tension du câble maintient la tension sur les câbles du gouvernail. Utilisez un tournevis cruciforme no 4 pour desserrer cette vis. Tournez la vis environ quinze tours dans le sens antihoraire, ce qui devrait offrir suffisamment de mou pour ajuster les câbles. Rappelez-vous le nombre de tours de vis afin de la resserrer correctement par la suite.

p. Desserrez la vis de tension du câble juste assez afin de pouvoir pincer ensemble les câbles du gouvernail entre l'ancre de câble et le tambour couvert.

⚠ ATTENTION

Trop desserrer la vis de tension du câble peut faire sortir les câbles du tambour couvert.

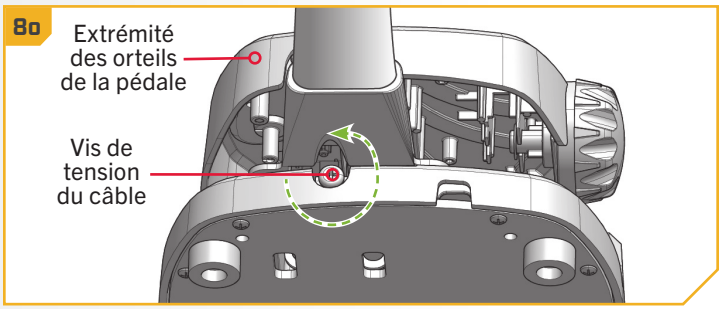

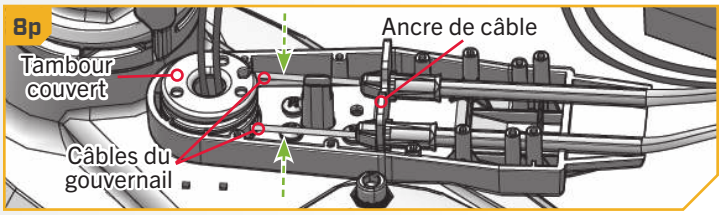

AVIS : Les câbles du gouvernail passent par l'ancrage de câble et s'enroulent autour du tambour couvert. Le câble de droite est le plus court et commence à s'enrouler sur le tambour couvert depuis le haut vers le bas. Le câble de gauche est le plus long et commence à s'enrouler autour du tambour couvert depuis le bas vers le haut.

9

q. Une fois les câbles du gouvernail desserrés, prenez un tournevis cruciforme no 2 et retirez les trois vis de l'ancre de câble qui maintiennent l'ancre de câble en place sur le module de gouvernail. Mettez les vis de côté.

r. Une fois les trois vis maintenant l'ancre de câble retirées, l'ancre de câble et le bas de l'ensemble de manchon de pédale peuvent se déplacer librement autour de l'engrenage à cannelures de câble. Le tambour couvert repose sur l'engrenage à cannelures de câble.

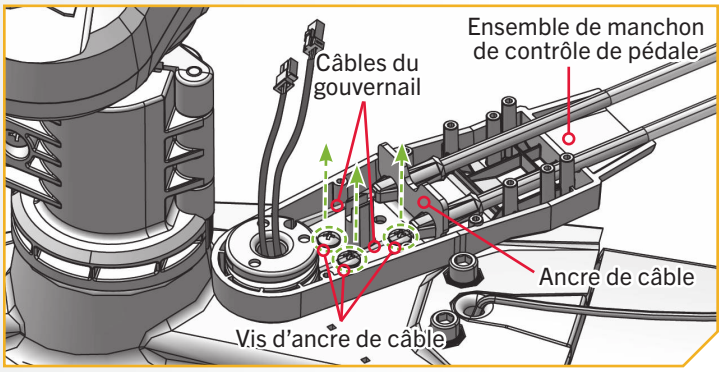

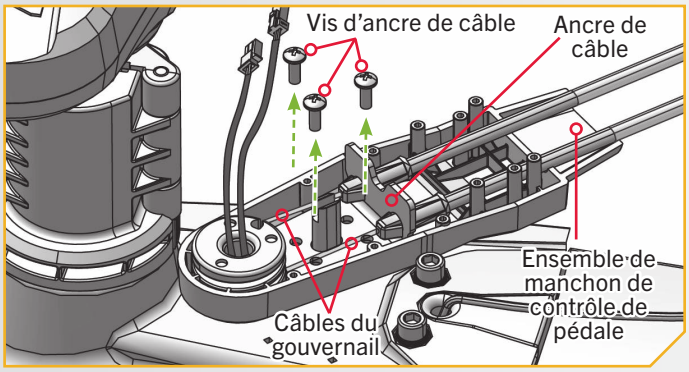

©2025 Johnson Outdoors Marine Electronics, Inc.

10

s. Une fois la vis de tension du câble sur la pédale desserrée, utilisez un tournevis à lame plate pour soulever le tambour couvert vers le haut hors de l'engrenage de câble. Soulevez jusqu'à ce que le tambour couvert soit dégagé de l'engrenage à cannelures de câble.

⚠ ATTENTION

Assurez-vous que les câbles du gouvernail restent sur le tambour couvert pendant qu'ils sont désengagés de l'engrenage à cannelures de câble. Les câbles du gouvernail doivent suivre les rainures du tambour couvert pour éviter qu'ils s'entortillent ou qu'ils se détachent. Assurez-vous que les fils électriques ne sont pas endommagés lors du levage du tambour couvert.

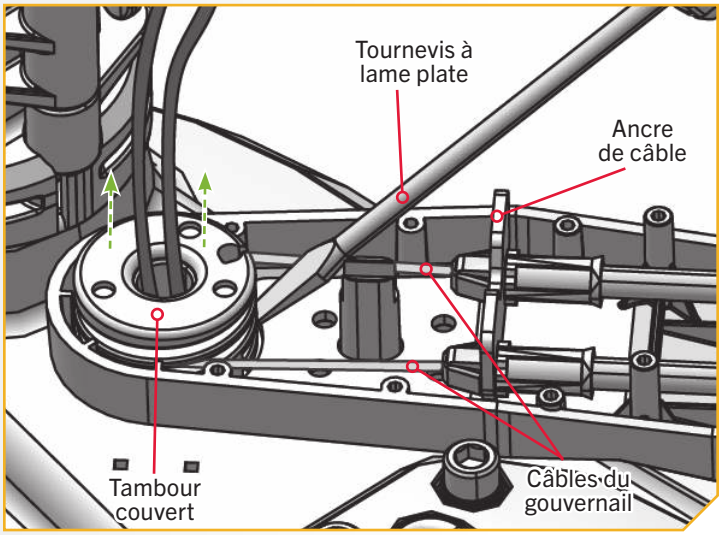

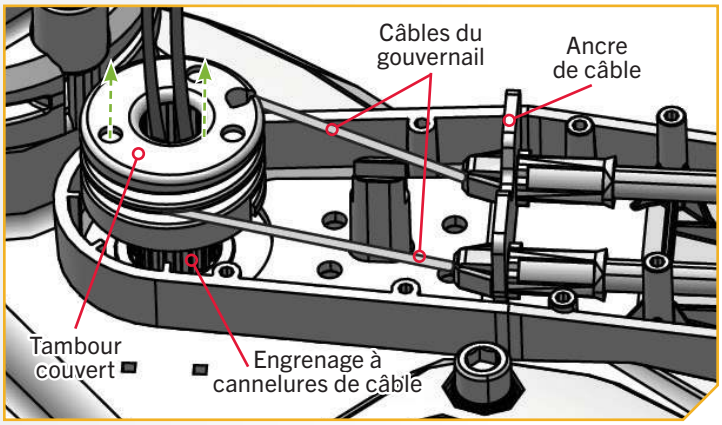

©2025 Johnson Outdoors Marine Electronics, Inc.

PIVOTEZ L'ENSEMBLE DE MANCHON DE PÉDALE DE COMMANDE À UN SUPPORT SUR TRIBORD

11

t. Tout en tenant le tambour couvert juste au-dessus de l'engrenage à cannelures de câble et en maintenant la tension sur les câbles du gouvernail, tournez soigneusement le tambour couvert, l'ancre de câble et le bas de l'ensemble de manchon de pédale côté bâbord du bateau. Tournez les pièces, en gardant le tambour couvert centré sur l'engrenage à cannelures de câble. L'ancre de câble et le bas de l'ensemble de manchon de pédale contiennent des trous qui s'alignent pour installer les vis d'ancre de câble. Les pièces sont tournées dans la bonne position lorsque les trous de montage de l'ancre de câble et ceux de l'ensemble de manchon de pédale s'alignent avec les trous filetés du côté orienté côté bâbord du module de gouvernail.

AVIS : Lors de la rotation de l'ensemble de manchon de pédale, de l'ancre de câble et du tambour couvert, assurez-vous que les pièces sont suffisamment soulevées du module de gouvernail pour éviter de heurter les vis hexagonales qui fixent le module de gouvernail au support.

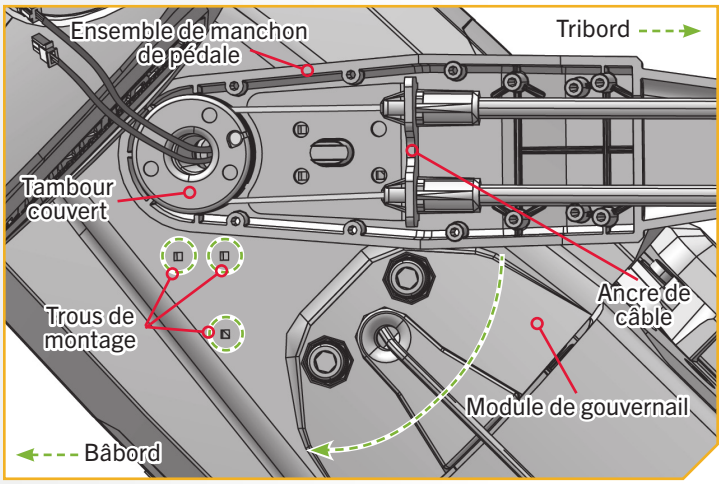

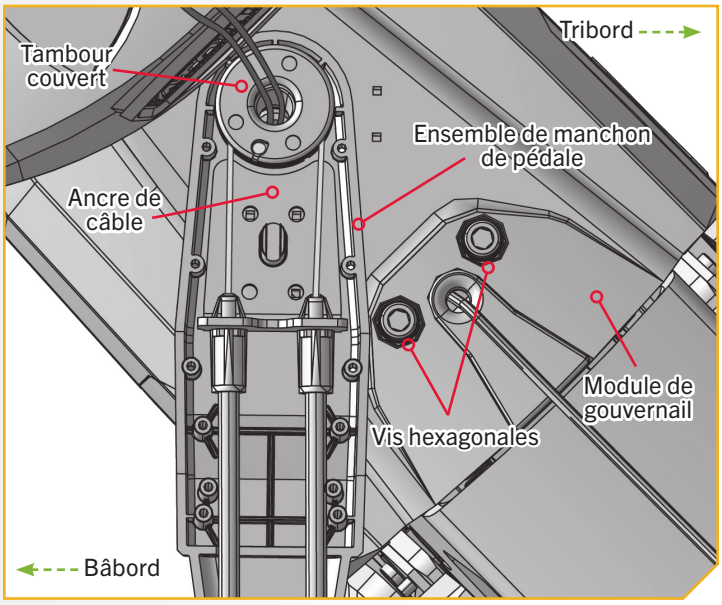

©2025 Johnson Outdoors Marine Electronics, Inc.

12

u. Tout en tenant seulement le tambour couvert juste au-dessus de l'engrenage à cannelures de câble et en maintenant la tension sur les câbles du gouvernail, tournez avec soin le tambour couvert à droite ou à gauche jusqu'à ce que le dessus de la pédale soit parallèle avec le pont du bateau. La position correcte du tambour couvert permet de placer les ancres de tambour pour chaque câble du gouvernail à égale distance de la ligne médiane de l'ancre de câble, où il est fixé au module de gouvernail.

⚠ ATTENTION

Ne faites pas cet ajustement en appliquant de la pression à la pédale. Tournez manuellement le tambour couvert et utilisez la position de la pédale comme guide pour indiquer la bonne position du tambour couvert.

v. Une fois la pédale à la position voulue, alignez le tambour couvert avec la dent la plus proche de l'arbre cannelé de l'engrenage à cannelures de câble. Appuyez fermement sur le tambour couvert afin qu'il repose sur le dessus de l'engrenage. À ce stade, la tête du moteur devrait être en parallèle avec la quille du bateau et le dessus de la pédale devrait être en parallèle avec le pont du bateau.

AVIS : Le haut du tambour couvert est pourvu de bords arrondis et lisses. Le bas du tambour couvert est plat et les dents qui s'engagent dans l'engrenage à cannelures de câble sont visibles au centre.

⚠ ATTENTION

Si le tambour couvert est désengagé involontairement de l'engrenage du câble, les câbles du gouvernail peuvent être déroulés et devront être rassemblés correctement pour bien fonctionner.

AVIS : Si le tambour couvert est désengagé involontairement de l'engrenage du câble, les câbles du gouvernail peuvent être déroulés et devront être rassemblés correctement pour bien fonctionner.

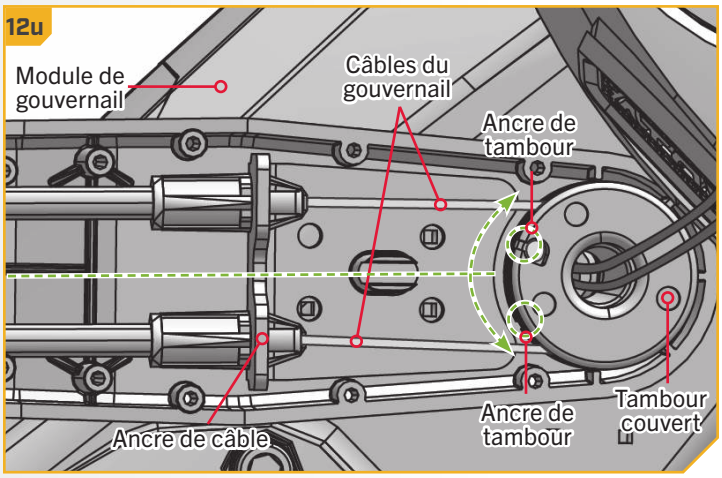

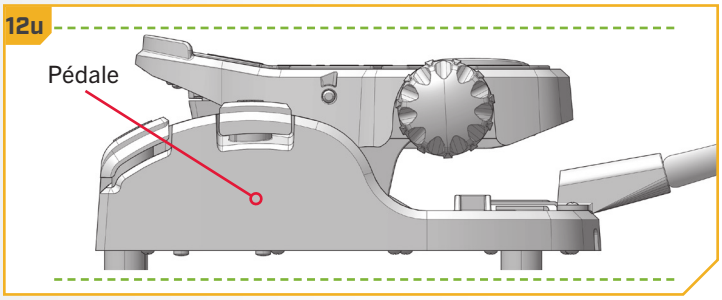

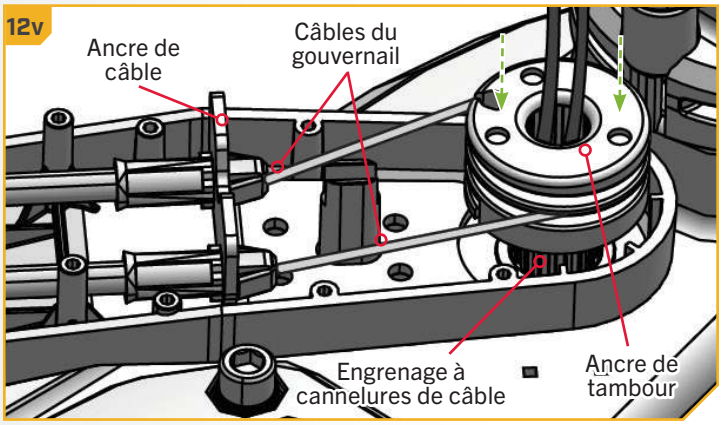

AVIS : Lors du réglage du tambour couvert, l'ancre de câble et le bas de l'ensemble de manchon de pédale seront desserrés. Les pièces sont desserrées pour faciliter la rotation et la tension des câbles pour le réglage.

©2025 Johnson Outdoors Marine Electronics, Inc.

PIVOTEZ L'ENSEMBLE DE MANCHON DE PÉDALE DE COMMANDE À UN SUPPORT SUR TRIBORD

13

w. Prenez les trois vis d'ancre de câble qui la retiennent au module de gouvernail et replacez-les à l'aide d'un tournevis cruciforme no 2. Les vis doivent passer à travers l'ancre de câble dans le bas de l'ensemble de manchon de pédale et dans le module de gouvernail. Serrez les vis d'ancre de câble à 30 po-lb (3,4 Nm).

AVIS : L'ancre de câble et l'ensemble de manchon de pédale contiennent quatre trous pour fixer l'ensemble au module de gouvernail, mais seulement trois trous sont utilisés. Assurez-vous que les vis sont placées dans les trous appropriés pour replacer l'ensemble de manchon de pédale et l'ancre de câble. Le trou qui ne doit pas être utilisé n'aura pas de trou fileté correspondant dans le module de gouvernail pour fixer la vis d'ancrage de câble. Pour les moteurs de pêche à la traîne montés côté tribord du pont du bateau, ce trou sera celui qui est le plus à l'intérieur vers la quille et aligné à l'intérieur du module de gouvernail.

x. Une fois les vis en place, retournez à la pédale.

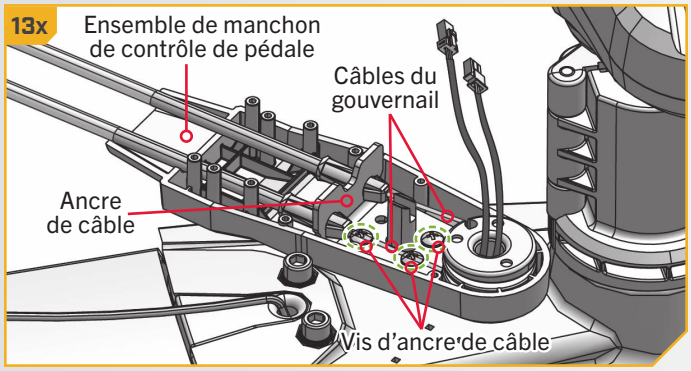

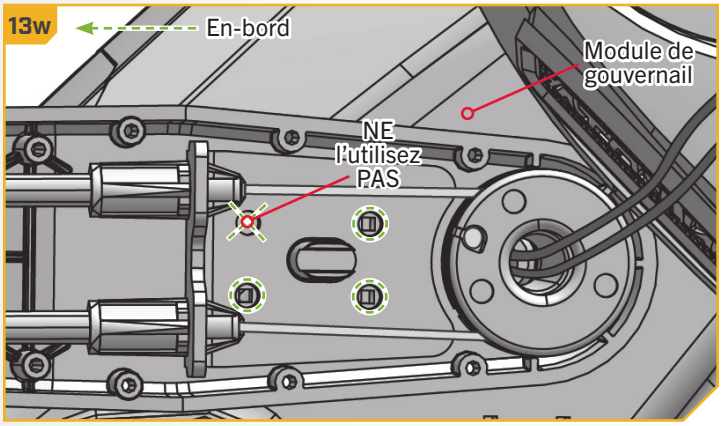

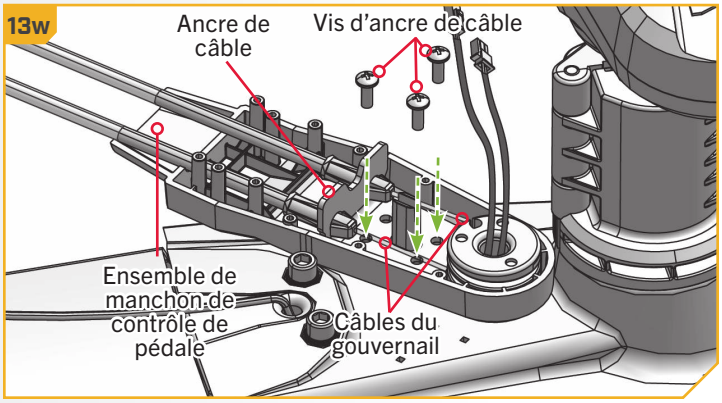

14

y. À l'aide d'un tournevis cruciforme no 3, serrez la vis de tension du câble qui se trouve à la base à l'extrémité des orteils de la pédale entre 10 à 12 po-lb (1,1 à 1,3 Nm) jusqu'à ce que les câbles du gouvernail soient sous tension ou resserrez la vis de tension du câble le même nombre de tours qui a servi à la desserrer au début du processus.

⚠ ATTENTION

Ne serrez pas trop la vis de tension du câble, car une tension excessive endommagera l'appareil.

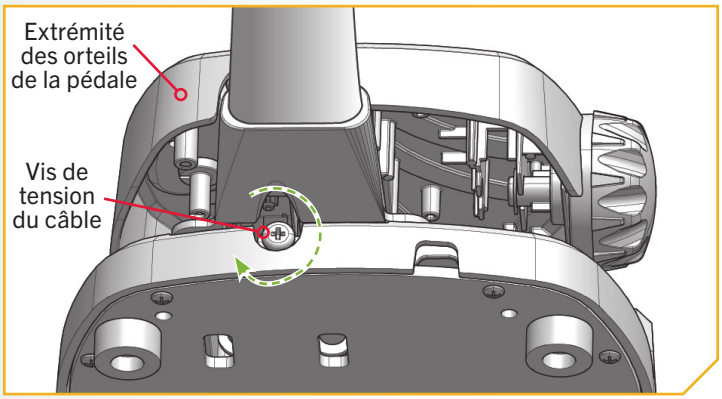

©2025 Johnson Outdoors Marine Electronics, Inc.

15

z. Les fils du module de gouvernail passent par le centre de l'engrenage à cannelures de câble et du tambour couvert. La connexion couplée à ces fils entre dans l'ensemble de manchon de pédale à partir du cordon enroulé. Faites correspondre le fil avec la pince blanche avec le fil correspondant avec la pince blanche et pressez la connexion ensemble.

aa. Faites la même chose pour les fils avec la pince noire.

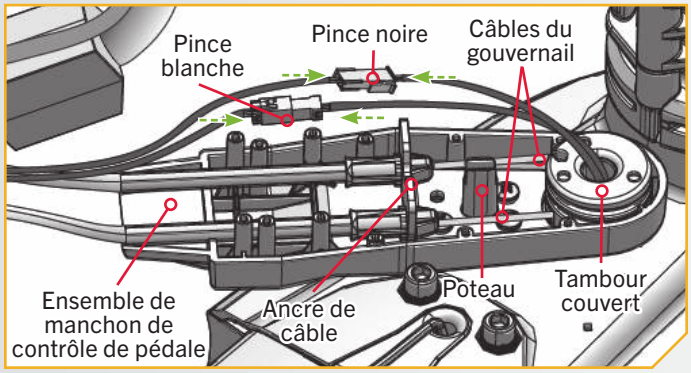

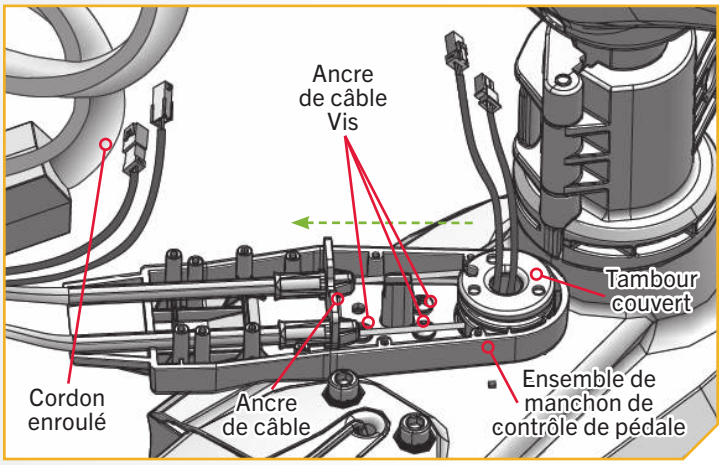

16

ab. Une fois les pinces fixées, guidez les fils du tambour couvert en ligne droite et positionnez-les vers le cordon enroulé en les éloignant du tambour couvert.

ac. Pour bien placer les fils à l'intérieur de l'ensemble de manchon de pédale, commencez par le fil avec la pince blanche. Placez le fil avec la pince blanche dans la rainure du poteau sur l'ancre de câble. Ensuite, guidez doucement le fil au-delà de la rainure en « V » de l'ancre de câble.

ad. Prenez les pinces blanches et pliez doucement les fils de sorte que le mou des fils forme une forme en « S » lâche. Guidez-les vers le côté de l'ancre de câble où les câbles du gouvernail sont recouverts d'un manchon noir éloigné du tambour couvert. Placez la pince blanche et le fil en forme de « S » entre le manchon noir des câbles.

ae. Répétez le processus pour le fil avec la pince noire. Façonnez le fil avec la pince noire en une petite boucle plutôt qu'en forme de « S ».

AVIS : Assurez-vous que les fils restent dans le poteau une fois terminés.

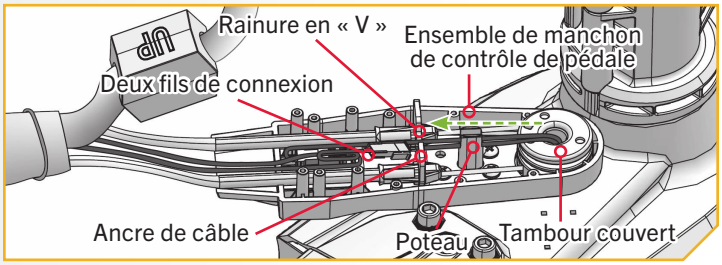

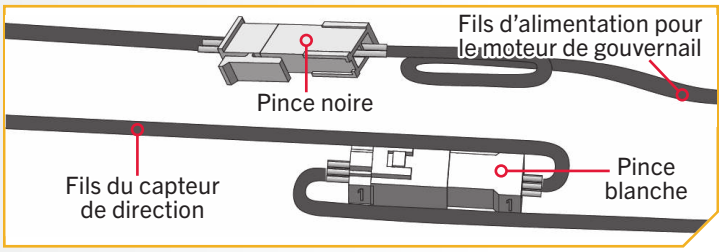

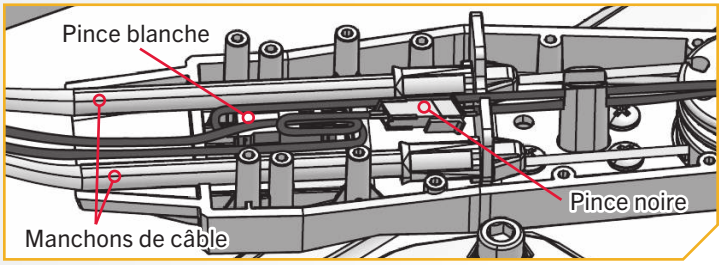

©2025 Johnson Outdoors Marine Electronics, Inc.

PIVOTEZ L'ENSEMBLE DE MANCHON DE PÉDALE DE COMMANDE À UN SUPPORT SUR TRIBORD

17

af. Assurez-vous que les fils sont bien en place et qu'ils ne seront pas pincés ou pliés lorsque le couvercle de l'ensemble de manchon de pédale est remplacé.

ag. Prenez le couvercle de l'ensemble de manchon de pédale et faites-le pivoter de sorte que l'extrémité arrondie soit au-dessus du tambour couvert. Placez le couvercle sur l'ensemble de manchon de pédale.

ah. Prenez les vis et placez-en une dans chacun des huit trous de montage avec gaufrage encastré. Utilisez un tournevis cruciforme no 2 et serrez à 13 po-lb (1,5 Nm).

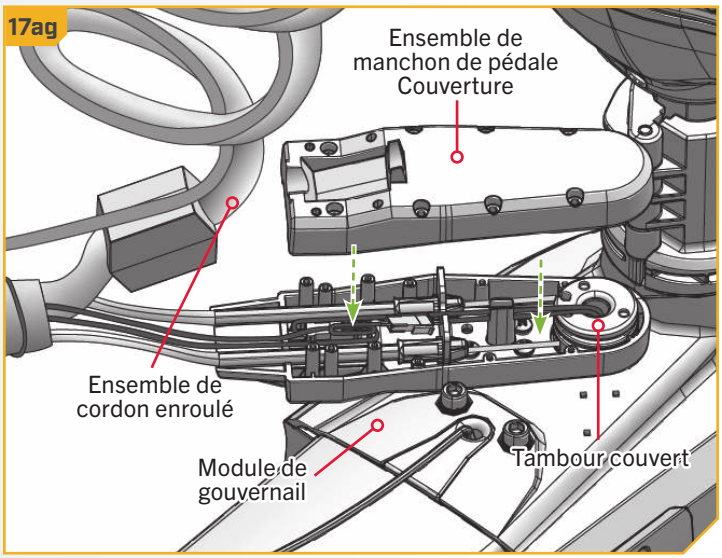

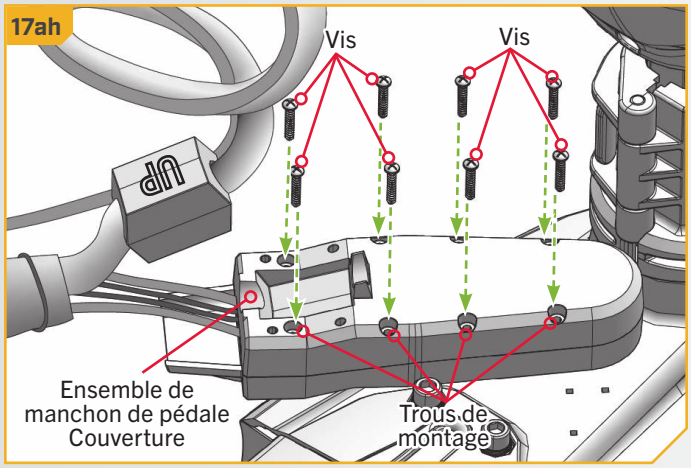

18

ai. L'ensemble de cordon enroulé est recouvert d'un manchon qui relie les fils et les câbles qui sortent de l'ensemble de manchon de pédale et qui s'étend jusqu'à la pédale. Le manchon est fixé à l'aide d'un attache-fils, qui se joint au cordon enroulé.

aj. Ajustez le cordon enroulé de manière à ce que le manchon avec l'attache-fils repose dans la cavité inférieure de l'ensemble de manchon de pédale. Pour ce faire, tournez la partie principale de l'ensemble de cordon enroulé par le bloc moulé. Le bloc moulé est de forme rectangulaire et doit être tourné de sorte que le mot « UP » gravé dans le bloc soit orienté vers le haut. Enfoncez le bouton moulé dans le couvercle de l'ensemble de manchon de pédale jusqu'à ce qu'il soit bien logé.

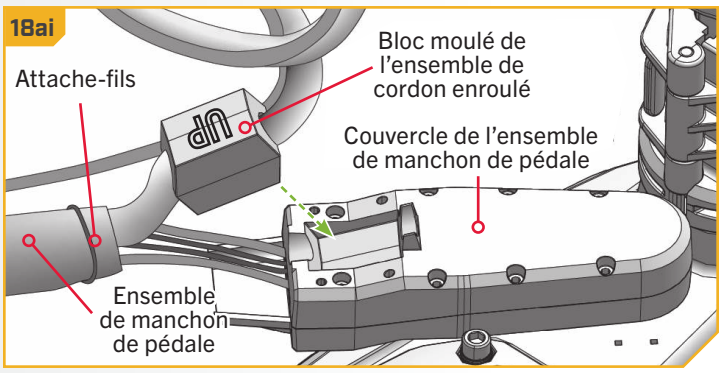

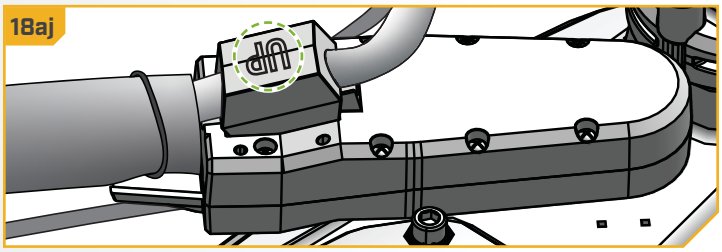

©2025 Johnson Outdoors Marine Electronics, Inc.

19

ak. Le bloc moulé de l'ensemble de cordon enroulé doit être logé et l'attache-fils et le manchon doivent être fixés dans la cavité au bas de l'ensemble de manchon de pédale. Prenez le couvercle de cordon enroulé et replacez-le sur l'ensemble de manchon de pédale et le bloc moulé. La conception étagée du couvercle s'ajuste autour de l'arrière de l'ensemble de manchon de pédale. Assurez-vous que le cordon enroulé sort de l'ensemble et que le manchon et l'attache-fils en dessous sont en place. Les fils et le manchon doivent être saisis sans être pincés entre le couvercle et le manchon.

AVIS : S'il y a lieu, ne saisissez pas les câbles Sonar ou Ethernet dans le couvercle de cordon enroulé. Reprenez ces câbles qui passent le long du côté du couvercle de cordon enroulé pendant la réinstallation des pinces.

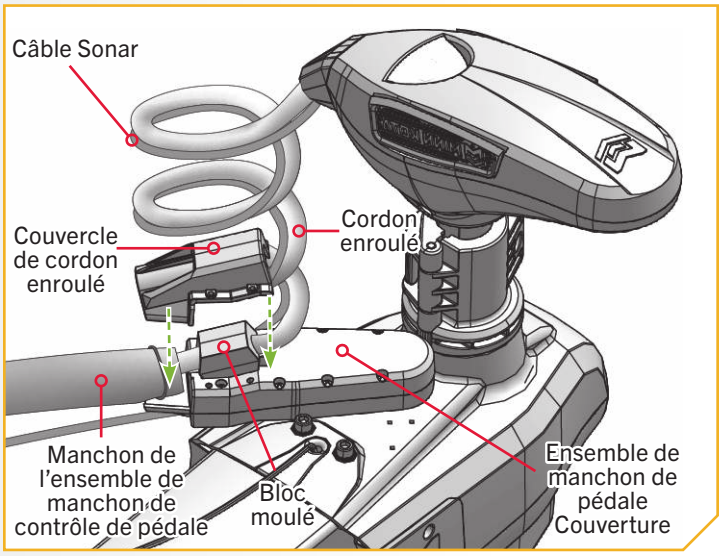

20

al. Prenez les quatre vis et les deux pinces qui ont été retirées au début de l'installation et replacez-les. Les pinces doivent être installées avec les deux vis côté tribord du moteur pour une installation standard. Lors de l'installation des pinces, elles doivent être tournées de manière à ce que l'ouverture soit orientée vers le bas vers le pont du bateau. Replacez d'abord les deux vis qui retiennent les pinces afin qu'elles passent d'abord par le couvercle de cordon enroulé et dans l'ensemble de manchon de pédale. Utilisez un tournevis cruciforme no 2. S'il y a lieu, saisissez les câbles Sonar ou Ethernet dans les pinces lorsqu'ils sont réinstallés.

AVIS : Seules certaines installations seront standard. Envisagez d'installer les pinces côté bâbord ou tribord en fonction de la meilleure configuration pour l'installation. L'emplacement des pinces doit éloigner les câbles du module de gouvernail et du support, où ils peuvent causer une obstruction. Assurez-vous que les câbles Sonar et Ethernet sont fixés dans les pinces lorsqu'ils sont installés de chaque côté.

am. Les vis qui ne retiennent pas les pinces côté tribord du support peuvent être installées directement dans le couvercle de cordon enroulé et l'ensemble de manchon de pédale. Serrez les quatre vis à 13 po-lb (1,5 Nm).

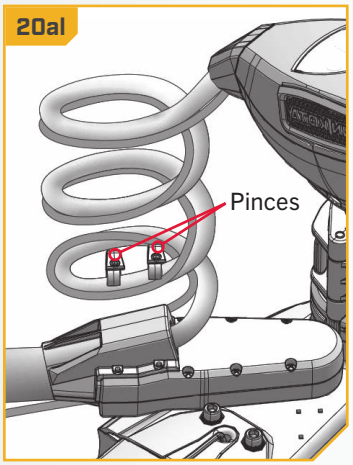

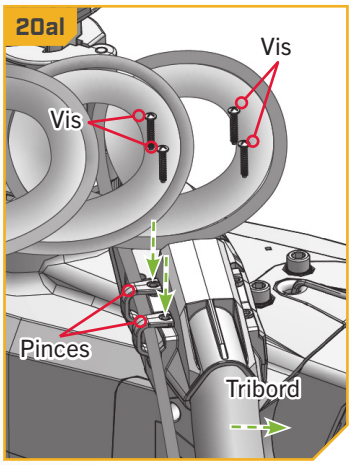

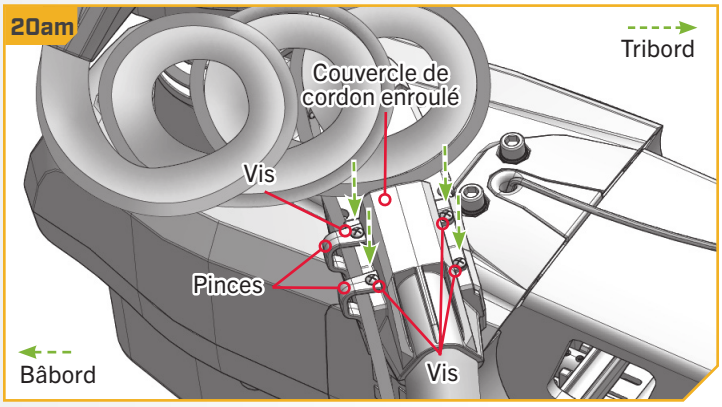

©2025 Johnson Outdoors Marine Electronics, Inc.

Placez le stabilisateur du support à l'étrave

Le coudé du stabilisateur monté sur l'étrave stabilise le module de gouvernail et réduit les rebonds lorsque le moteur est arrimé et transporté. Il faudra faire preuve de minutie pour réussir l'installation du stabilisateur. Minn Kota recommande de faire installer le coudé du stabilisateur par un installateur qualifié du milieu marin.

⚠ ATTENTION

Le fait de trop serrer la tige en aluminium enlève le jeu axial nécessaire pour engager correctement la goupille de verrouillage et cela pourrait empêcher au support de se verrouiller complètement en position d'arrimage. Un verrouillage incorrect peut causer des dommages. Si installée correctement, l'extrémité de la tige en aluminium devrait dépasser le pont du bateau d'environ ¼ po (6,4 mm) sans déverrouillage du support. Si la tige d'aluminium est trop courte, le soutien du support sera inadéquat. Le manque de soutien du support peut causer des dommages. L'omission d'installer le stabilisateur du support à l'étrave peut endommager votre moteur et nuire à votre garantie.

1

ARTICLE(S) REQUIS

#30 x 1 **#28 x 1** **#24 x 1** **#26 x 1** **#22 x 1** **#32 x 2**

a. Placez le moteur dans la position arrimée.

b. Retirez le pare-chocs supérieur (article no 30) et le pare-chocs inférieur (article no 22) de la tige en aluminium (article no 24) et mettez les pare-chocs de côté. Dévissez le coudé du stabilisateur (article no 28) de la tige en aluminium. Gardez le contre-écrou (article no 26) sur la tige en aluminium. Mettez de côté la tige en aluminium avec le contre-écrou.

AVIS : Le pare-chocs inférieur est en caoutchouc. Lors de la réinstallation, assurez-vous que les deux pare-chocs sont réinstallés dans la bonne position.

AVIS : Installez le coudé du stabilisateur côté bâbord ou côté tribord du module de gouvernail. Lors du montage du coudé du stabilisateur sur l'Ultrex QUEST, jetez les deux écrous Nylock (article no 32). Seuls les boulons et les rondelles de blocage sont utilisés pour le coudé du stabilisateur lorsqu'il est installé directement dans le module de gouvernail.

c. Déterminez l'endroit désiré pour monter le coudé du stabilisateur sur le module de gouvernail, soit à bâbord ou à tribord. Positionnez le coudé du stabilisateur en ligne avec les trous de montage au bas du module de gouvernail.

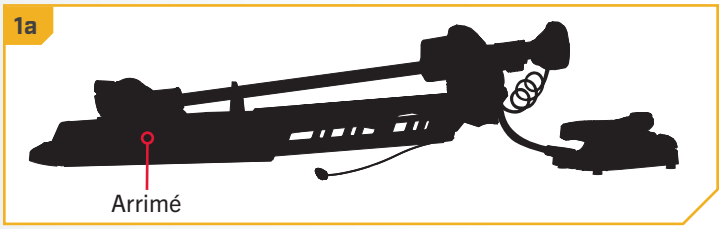

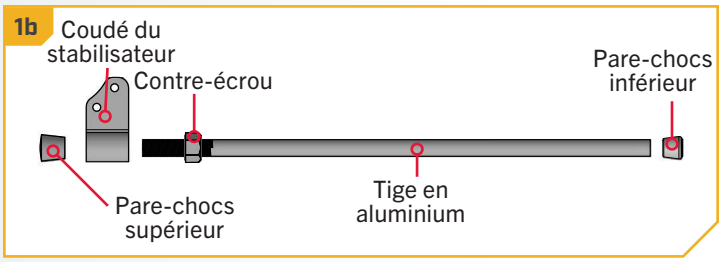

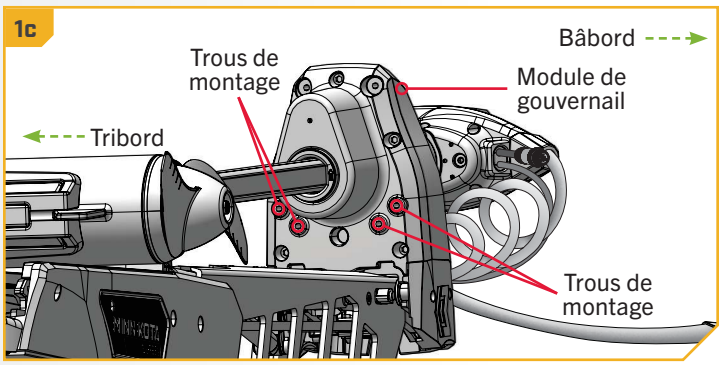

©2025 Johnson Outdoors Marine Electronics, Inc.

PLACEZ LE STABILISATEUR DU SUPPORT À L'ÉTRAVE

2

ARTICLE(S) REQUIS

#34 x 2 **#36 x 2**

d. Prenez deux vis d'assemblage de 5/16 po (7,9 mm) (article no 34) et placez une rondelle de blocage (article no 36) sur chaque vis. Utilisez les vis avec les rondelles de blocage pour fixer le coudé du stabilisateur au module de gouvernail. Serrez à l'aide d'une clé hexagonale de 1/4 po (6,4 mm) à 10 pi-lb (13,6 Nm).

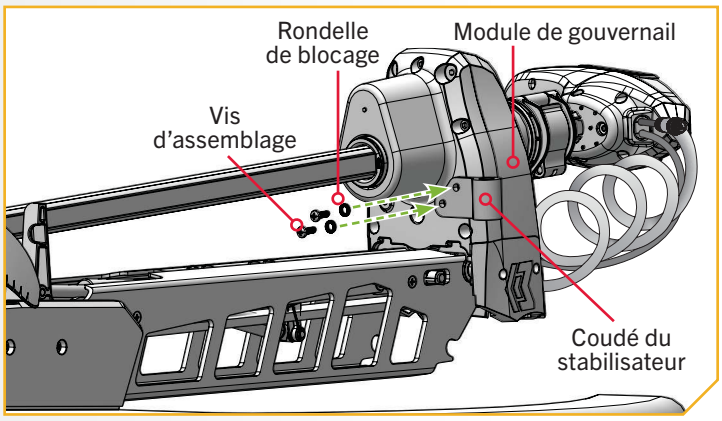

3

e. Prenez la tige en aluminium avec le contre-écrou en place.

f. Tenez la tige d'aluminium avec l'extrémité filetée vers le bas. Placez-la sur le pont du bateau de manière à ce qu'elle repose verticalement à côté du coudé du stabilisateur. Dans cette position, mesurez la tige d'aluminium afin de la couper à la bonne longueur.

⚠ ATTENTION

Si la tige d'aluminium est trop courte, le soutien du support sera inadéquat. Le manque de soutien du support peut causer des dommages.

g. Marquez la tige en aluminium avec un crayon ou un marqueur à 3/4 po (19 mm) du haut de le coudé du stabilisateur.

h. Coupez la tige en aluminium avec une scie à métaux à la marque. Arrondissez le bord vif de la tige avec une lime ou du papier sablé pour enlever les angles vifs.

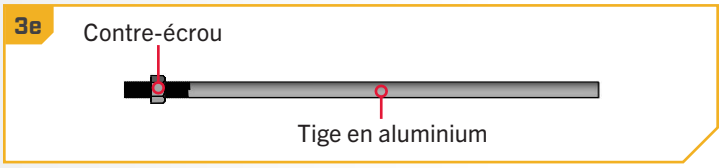

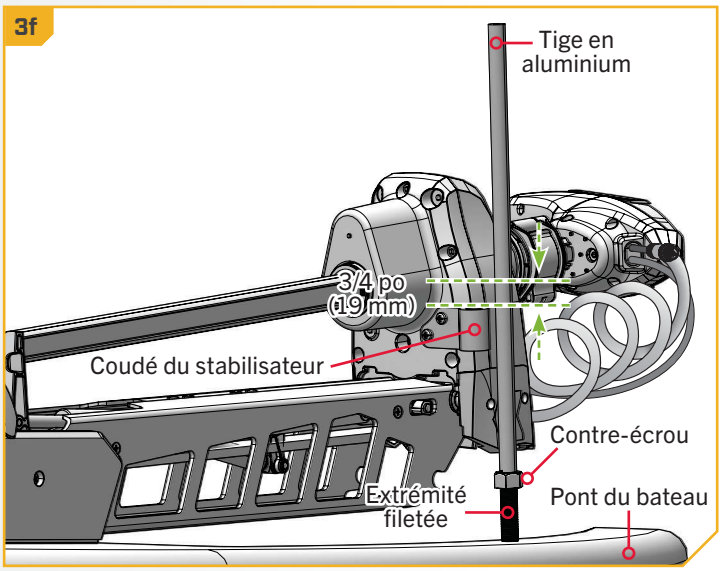

©2025 Johnson Outdoors Marine Electronics, Inc.

4

i. Replacez le pare-chocs inférieur sur la tige en aluminium, à l'opposé des filetages, sur l'extrémité coupée.

j. Filetez la tige en aluminium dans le coudé du stabilisateur avec le pare-chocs inférieur orienté vers le pont du bateau.

k. Ajustez la tige en aluminium vers le haut ou vers le bas dans le coudé du stabilisateur. Le pare-chocs inférieur doit reposer sur le pont du bateau.

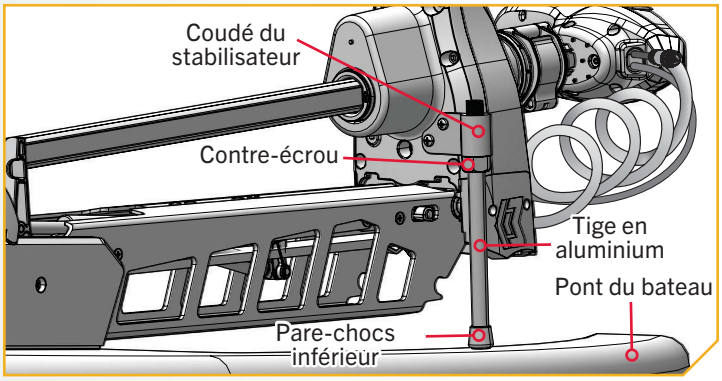

⚠ ATTENTION

Le fait de trop serrer la tige en aluminium enlève le jeu axial nécessaire pour engager correctement la goupille de verrouillage et cela pourrait empêcher au support de se verrouiller complètement en position d'arrimage. Un verrouillage incorrect peut causer des dommages. Si installée correctement, l'extrémité de la tige en aluminium devrait se tenir à environ 1/4 po (6,4 mm) au-dessus du pont du bateau sans déverrouillage du support.

AVIS : Lors de la mise en place de la tige d'aluminium pour l'installation finale, l'extrémité filetée est orientée vers le haut.

5

l. Une fois dans la bonne position, serrez le contre-écrou vers le haut contre le coudé du stabilisateur en tournant dans le sens horaire. Un contre-écrou serré empêchera la tige d'aluminium de tourner.

m. Installez le pare-chocs supérieur s'il y a un filetage d'exposé sur la tige en aluminium au-dessus du coudé du stabilisateur.

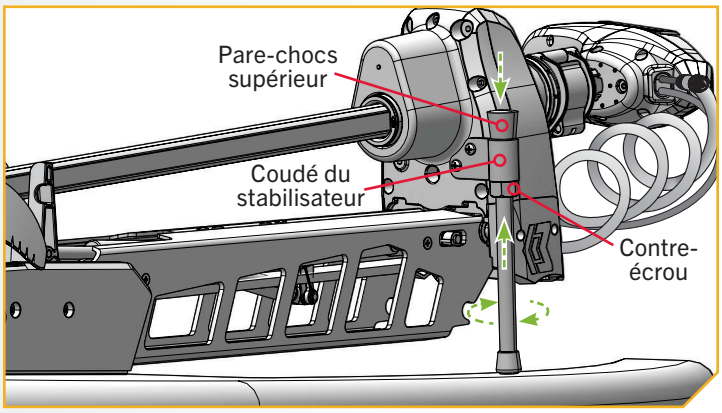

©2025 Johnson Outdoors Marine Electronics, Inc.

IDENTIFICATION DES FONCTIONS DU MOTEUR DE PÊCHE À LA TRAÎNE ET DE LEURS CÂBLES CONNEXES

Identification des fonctionnalités et des câbles

L'Ultrex QUEST est préinstallé avec la navigation GPS avancée – y compris la possibilité de se connecter via Ethernet à une unité Humminbird. Il peut également être installé avec un sonar, soit CHIRP à double spectre ou MEGA Side Imaging intégré. CHIRP à double spectre et MEGA Side Imaging intégré seront installés en combinaison avec la navigation GPS avancée. Toutes ces fonctionnalités requièrent la connexion de câbles accessoires à un dispositif de sortie. Ces connecteurs se trouvent sur le moteur de pêche à la traîne et comportent des câbles qui sortent sous la tête de contrôle ou qui sont passés parallèlement au cordon enroulé et qui sortent à la base du support. Pour mieux identifier les câbles accessoires présents, reportez-vous aux schémas qui indiquent à quoi ressemblent les connecteurs CHIRP à double spectre, MEGA Side Imaging intégré et Navigation GPS avancée.

CHIRP à double spectre

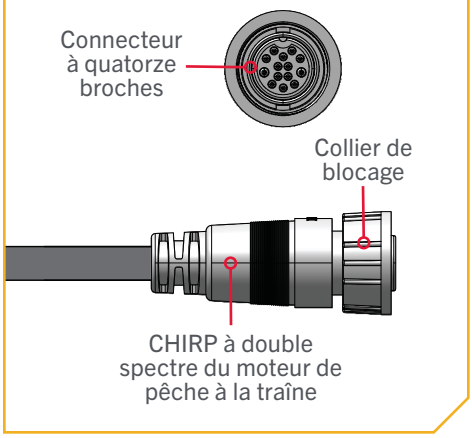

MEGA Side Imaging intégré

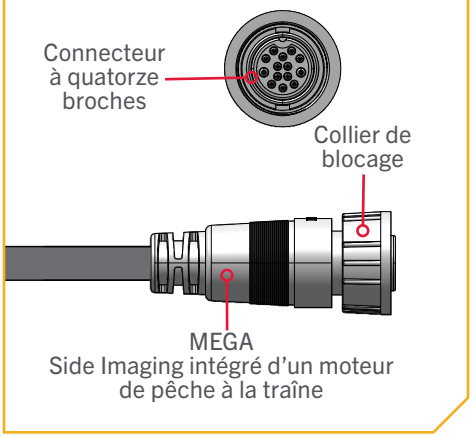

Navigation GPS avancée

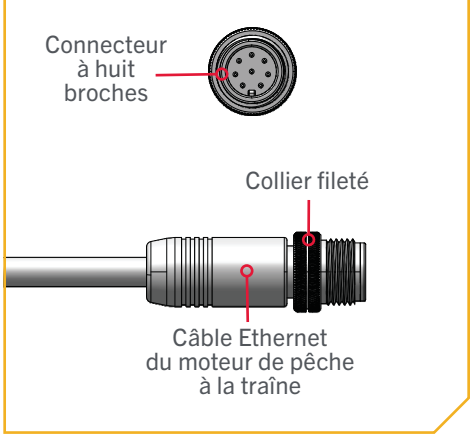

©2025 Johnson Outdoors Marine Electronics, Inc.

IDENTIFICATION DES FONCTIONS DU MOTEUR DE PÊCHE À LA TRAÎNE ET DE LEURS CÂBLES CONNEXES

Identification des connecteurs

Il y aura **DEUX** connecteurs sous la tête de contrôle pour chaque Ultrex QUEST. Le moteur de pêche à la traîne sera équipé de :

Navigation GPS avancée et CHIRP à double spectre ou MEGA Side Imaging intégré - Le système de navigation GPS avancée est préinstallé sur votre moteur de pêche à la traîne. Un connecteur Ethernet GPS avancé à huit broches sortira de la base de la tête de commande et reposera juste en dessous de la tête de commande à côté du cordon enroulé. Si la navigation GPS avancée du moteur de pêche à la traîne est utilisée avec un détecteur de poissons, un câble Ethernet peut être connecté au connecteur Ethernet GPS avancé sous la tête de contrôle. Voir la section « Navigation GPS avancée » de ce document pour plus de détails sur l'installation du connecteur Ethernet GPS avancé sur un Humminbird.

CHIRP à double spectre ou MEGA Side Imaging intégré est préinstallé sur votre moteur de pêche à la traîne. Un câble accessoire Sonar sortira de la base de la tête de contrôle et passera parallèlement au cordon enroulé. Le câble sera installé en usine et fixé au cordon enroulé. L'extrémité du câble aura un connecteur à quatorze broches. Les moteurs avec CHIRP à double spectre ou MEGA Side Imaging intégré auront également un transducteur dans l'unité inférieure. L'apparence du transducteur varie selon le type de sonar.

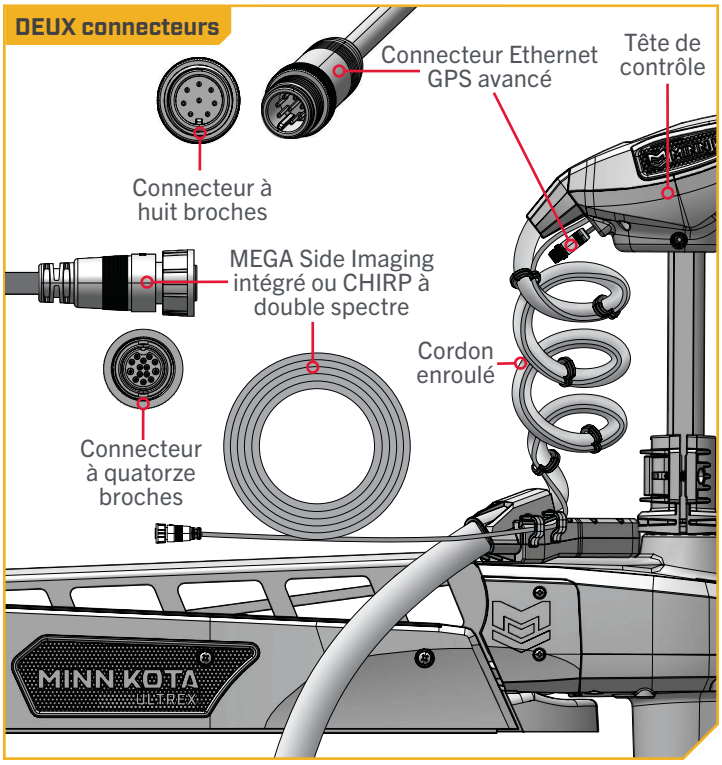

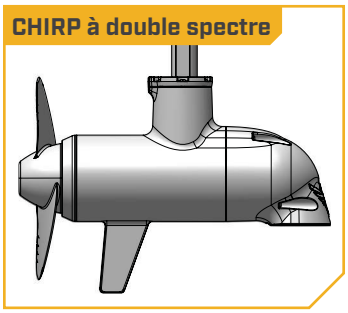

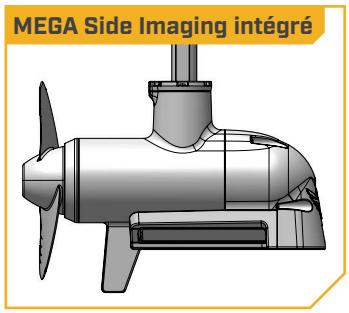

©2025 Johnson Outdoors Marine Electronics, Inc.

Gestion des fonctionnalités et des câbles

CHIRP À DOUBLE SPECTRE

Votre moteur de pêche à la traîne peut être préinstallé avec un système de transducteur doté du CHIRP à double spectre de Humminbird. CHIRP signifie « Compressed High Intensity Radar Pulse », une impulsion radar haute intensité compressée. Le CHIRP à double spectre est un transducteur Sonar 2D doté d'un capteur de température intégré dans le module inférieur du moteur de pêche à la traîne. Humminbird utilise également un transducteur exclusif, le meilleur de sa catégorie, conçu et construit pour maximiser les détails des poissons, ainsi que la zone de couverture. Le CHIRP à double spectre scanne l'eau à la recherche de poissons de la même manière que la fonction de recherche de la radio de votre camion scanne les ondes pour les stations FM. En couvrant une large gamme de fréquences, le CHIRP produit des retours plus précis et plus détaillés des poissons, de la structure et du fond.

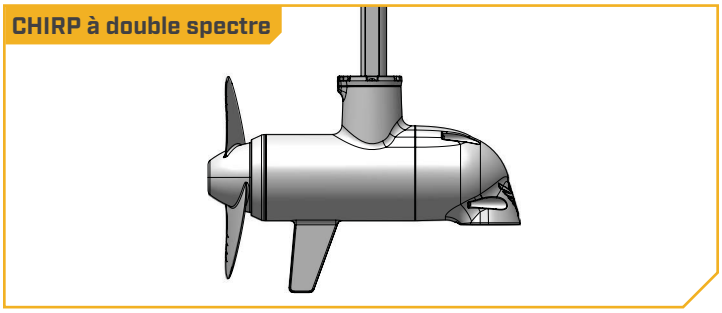

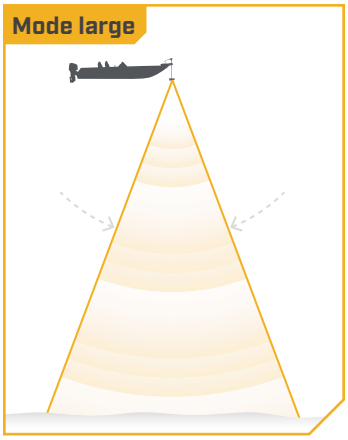

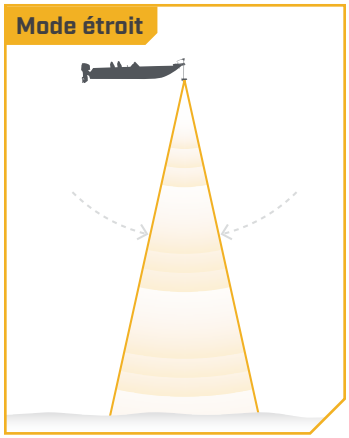

Le CHIRP à double spectre de Humminbird vous offre une capacité de spectre complet, ainsi que la possibilité de sélectionner vos propres fréquences de début et de fin en fonctionnant dans deux modes différents. Mode large pour une couverture maximale et mode étroit pour un maximum de détails. Le mode large vous permet de rechercher en profondeur et en largeur. Il est utilisé pour observer votre leurre pendant la pêche à la dandinette verticale ou pour obtenir une vue plus large en eau peu profonde. Le mode étroit est utilisé pour se concentrer sur les petites choses qui font une grande différence. Le mode étroit offre une perspective précise de l'eau en dessous, vous aidant à cibler des poissons individuels ou à identifier les poissons cachés dans des structures et/ou proches du fond.

Caractéristiques du CHIRP à double spectre :

SÉPARATION SUPÉRIEURE DES CIBLES - Séparer les poissons de leur habitat, c'est le nerf de la guerre. Et maintenant, vous serez en mesure de faire plus facilement la différence entre le poisson-appât et le poisson-gibier et la structure et la végétation à proximité.

ARCHES DE POISSON CLAIREMENT DÉFINIES - Nous avons de mauvaises nouvelles pour votre ennemi. Les poissons de gros gibier apparaîtront sur votre écran sous forme d'arcs longs et bien définis, pour une identification rapide et une présentation précise des leurres.

RETOURS FORTS SANS BRUIT - Cessez de voir des choses qui ne sont pas là. Un rapport signal/bruit élevé se traduit par des cibles mieux définies, moins d'encombrement et une plus grande certitude que ce que vous voyez à l'écran est légitime.

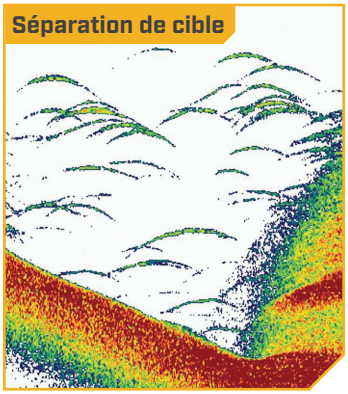

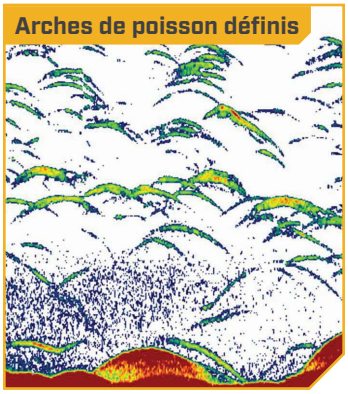

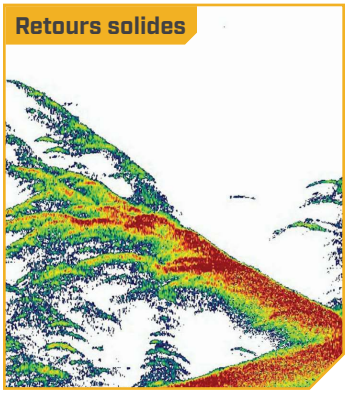

©2025 Johnson Outdoors Marine Electronics, Inc.

La conception intégrée du transducteur CHIRP à double spectre le protège dans l'unité inférieure du moteur de pêche à la traîne contre les dangers sous-marins et évite les enchevêtrements et les dommages aux câbles du transducteur. Dans certains cas, des bulles d'air peuvent adhérer à la surface du transducteur CHIRP à double spectre et nuire au rendement. Si cela se produit, essuyez simplement la surface du transducteur à l'aide de votre doigt.

Considérations relatives à la connexion et au routage du CHIRP à double spectre

Si le CHIRP à double spectre est préinstallé sur votre moteur de pêche à la traîne, un câble accessoire CHIRP à double spectre sortira de la base de la tête de contrôle et passera parallèlement au cordon enroulé. Le câble sera installé en usine et fixé au cordon enroulé. Le CHIRP à double spectre nécessite que des câbles soient connectés à un périphérique de sortie tel qu'un détecteur de poissons Humminbird®. Le câble CHIRP à double spectre fixé au cordon enroulé est « prêt pour Apex et Solix ». La connexion du moteur de pêche à la traîne équipé d'un transducteur CHIRP à double spectre à un détecteur de poissons compatible vous donne une vue Sonar 2D de ce qui se passe directement sous votre moteur de pêche à la traîne. Pour déterminer si votre détecteur de poissons est compatible avec le CHIRP à double spectre, veuillez visiter minnkota.johnsonoutdoors.com pour vérifier la compatibilité. Le câble CHIRP à double spectre du moteur de pêche à la traîne peut être branché directement sur un Solix ou un Apex, directement sur un câble d'extension ou directement sur un câble adaptateur Humminbird® Helix.

CÂBLES D'EXTENSION - Le câble CHIRP à double spectre du moteur de pêche à la traîne peut ne pas être assez long pour atteindre votre détecteur de poissons. Si la longueur du câble n'est pas suffisante pour atteindre l'emplacement désiré du détecteur de poissons, une rallonge est disponible. Un câble d'extension de 10 pieds (3 mètres) (EC M3 14W10 – câble d'extension de transducteur de 10 pi (3 m) – 720106-1) et un câble d'extension de 30 pieds (9,1 mètres) (EC M3 14W30 – câble d'extension de transducteur de 30 pi (9,1 m) – 720106-2) sont disponibles sur humminbird.johnsonoutdoors.com. Les câbles d'extension de 10 pieds et de 30 pieds (3 mètres et 9,1 mètres) sont également livrés « prêts pour Apex et Solix ». Les câbles d'extension peuvent se brancher directement sur un Solix ou un Apex ou directement sur un câble adaptateur Helix.

CÂBLES ADAPTATEURS HUMMINBIRD HELIX - Si vous vous connectez à un détecteur de poissons Humminbird® Helix, un accessoire de câble adaptateur est inclus qui permettra la connexion de tout détecteur de poissons Humminbird® Helix compatible. Les câble adaptateurs Helix se brancheront directement sur le détecteur de poissons Helix.

AUTRES CÂBLES ADAPTATEURS DE DÉTECTEUR DE POISSONS - Si vous vous connectez à d'autres détecteurs de poissons sur le marché, vérifiez la compatibilité ou les câbles adaptateurs requis en ligne sur minnkota.johnsonoutdoors.com.

Connexions CHIRP à double spectre

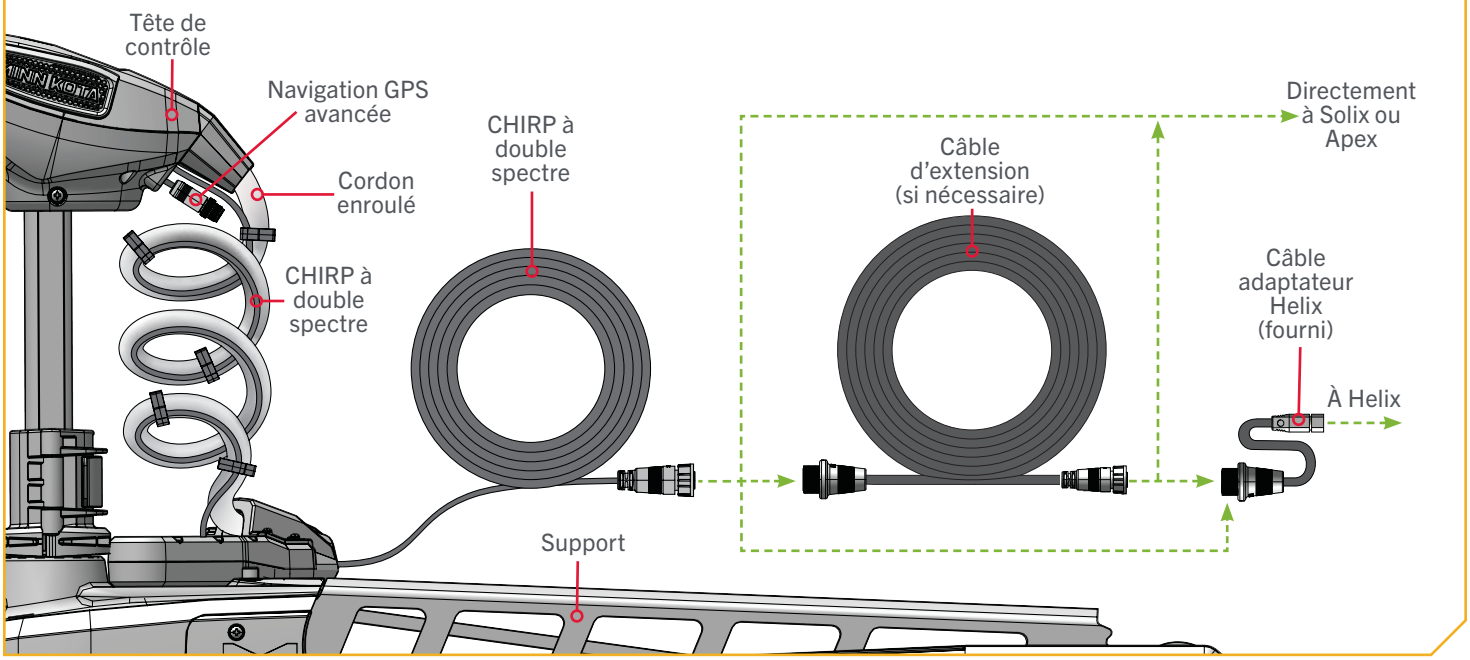

©2025 Johnson Outdoors Marine Electronics, Inc.

CHIRP À DOUBLE SPECTRE

Un mauvais gréement risque de causer des interférences sonar et peut endommager votre moteur de pêche à la traîne, vos composants électroniques et d'autres accessoires du bateau. Pour réduire les interférences causées par le moteur de pêche à la traîne, assurez-vous que le détecteur de poissons et le moteur de pêche à la traîne sont actionnés par des batteries indépendantes. Veuillez vous référer aux sections « Installation de la batterie et du câblage » et « Schéma de câblage du moteur » de ce manuel pour les instructions de gréement correctes.

Les câbles CHIRP à double spectre sont blindés de sorte à réduire les interférences. Pour protéger ce blindage, il est recommandé de ne pas serrer fermement les câbles contre des coins vifs ni des objets durs. Si des attache-fils sont utilisées, évitez de trop serrer. Tout surplus de câble devrait être enlacé en une boucle lâche d'au moins 4 po (10 cm) de diamètre. Le câble de connexion doit être acheminé vers le détecteur de poissons en suivant les recommandations de Minn Kota sur l'acheminement des câbles afin d'optimiser et de maximiser la fonctionnalité. Suivez les instructions ci-dessous pour terminer toutes les connexions, puis suivez les instructions de « Fixation des câbles de connexion » pour terminer l'installation du câble de sortie.

⚠ ATTENTION

Le non-respect de l'acheminement des câbles recommandé pour les fonctionnalités installées, le cas échéant, peut endommager le produit et annuler la garantie de votre produit. Acheminez les câbles en évitant les points de pincement et les autres zones qui pourraient faire en sorte que les câbles soient pliés à des angles aigus. Effectuer l'acheminement des câbles d'une toute autre façon que celle dictée peut entraîner des dommages aux câbles par un pincement ou sectionnement. Ne serrez pas trop les attache-fils ou les pinces, ce qui risquerait d'endommager les câbles.

1

AVIS : votre détecteur de poissons doit être éteint jusqu'à ce que cette procédure soit terminée.

a. Placez le moteur dans la position déployée.

b. Localisez le connecteur à quatorze broches à l'extrémité du câble accessoire CHIRP à double spectre. Le câble sera installé en usine et fixé au cordon enroulé avec des pinces.

c. Déterminez si la fiche à l'extrémité du câble accessoire CHIRP à double spectre sera fixée directement à :

1) un détecteur de poissons Humminbird® Solix ou Apex,
2) un câble d'extension CHIRP à double spectre,
3) un câble adaptateur Helix ou un câble adaptateur détecteur de poissons compatible.

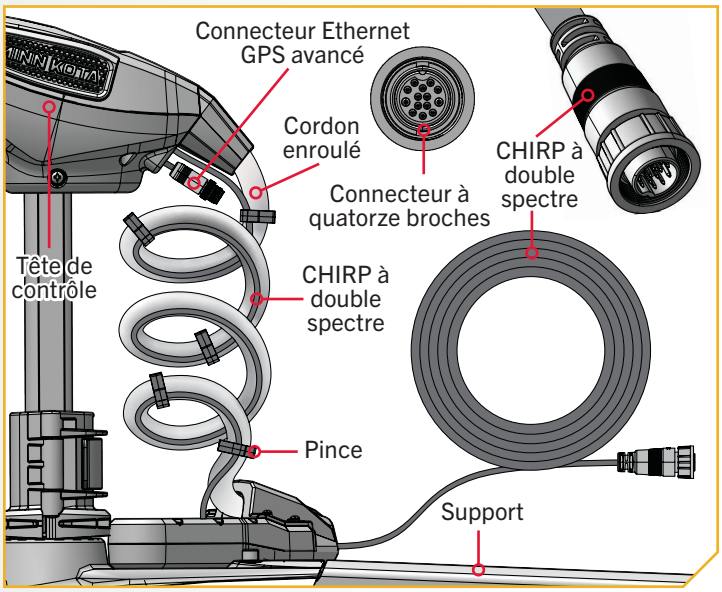

©2025 Johnson Outdoors Marine Electronics, Inc.

2

d. **Si vous installez directement sur un Solix ou un Apex**, la connexion sera plate à l'arrière de l'écran du détecteur de poissons.

e. Alignez les broches du câble accessoire avec la prise du détecteur de poissons. Remarquez les connecteurs codés. Serrez le collier du câble accessoire pour sécuriser la connexion. Une fois qu'il est installé directement sur le Solix ou l'Apex, la connexion est terminée.

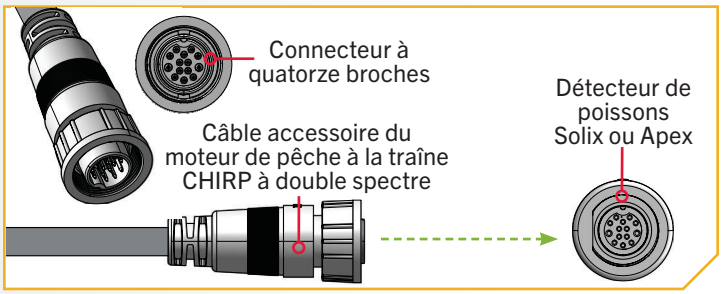

3

f. **Si vous installez directement sur un câble adaptateur Helix**, alignez les broches du câble accessoire ou du câble d'extension avec la prise du câble adaptateur Helix. Remarquez les connecteurs codés. Serrez le collier du câble accessoire ou du câble d'extension pour sécuriser la connexion.

g. Si le câble d'extension CHIRP à double spectre est fixé directement à un Humminbird® Solix ou Apex, la connexion ressemblera exactement à l'installation directement dans un détecteur de poissons Humminbird Solix ou Apex.

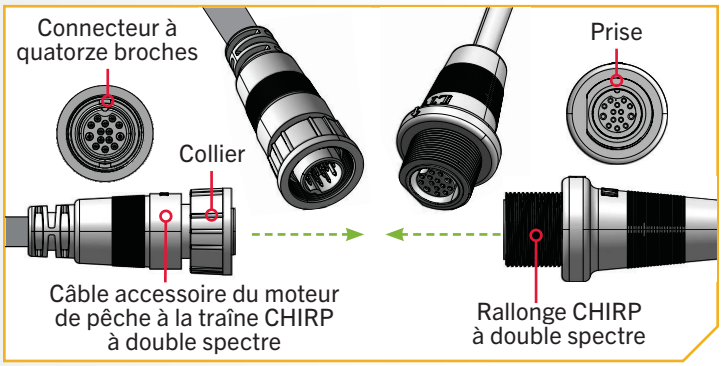

AVIS : Un câble d'extension de 10 pieds(3 mètres) (EC M3 14W10 – câble d'extension de transducteur de 10 pi (3 m) – 720106-1) and a 30-foot extension cable (EC M3 14W30 – câble d'extension de transducteur de 30 pi (9,1 m) – 720106-2) sont disponibles sur humminbird.johnsonoutdoors.com.

©2025 Johnson Outdoors Marine Electronics, Inc.

4

ARTICLE(S) REQUIS

#46 ou 48 x 1

h. **Si vous installez directement sur un câble adaptateur Helix**, enlignez les broches du câble accessoire ou du câble d'extension et la prise du câble adaptateur Helix (article nº 46 ou 48). Remarquez les connecteurs à clé. Serrez le collier du câble accessoire ou du câble de rallonge pour fixer la connexion.

i. Si le câble adaptateur Helix est fixé directement à un Humminbird® Helix, branchez-le dans la connexion codée du câble adaptateur Helix à l'arrière du détecteur de poissons.

AVIS : Si vous vous connectez à d'autres détecteurs de poissons sur le marché, vérifiez la compatibilité ou les câbles adaptateurs requis en ligne sur minnkota.johnsonoutdoors.com.

j. Si votre moteur de pêche à la traîne possède plus d'un connecteur externe pour un périphérique de sortie, effectuez la connexion pour cette sortie spécifique, puis suivez les instructions de « Fixation des câbles d'accessoires » pour terminer l'installation du câble de sortie.

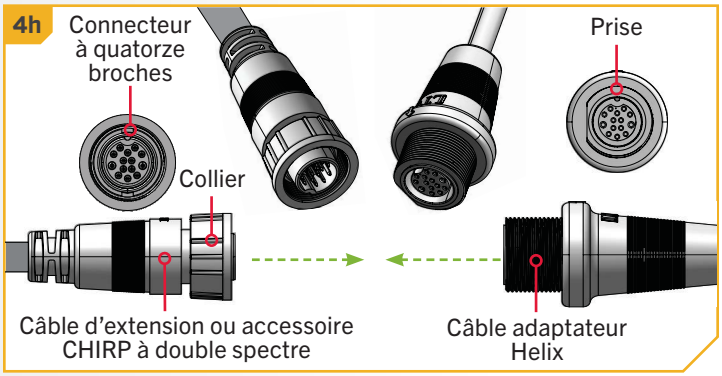

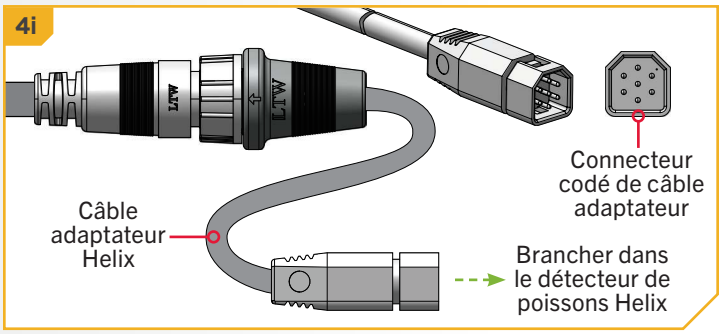

AVIS: Si vous n'êtes pas sûr des fonctionnalités avec lesquelles votre moteur de pêche à la traîne peut être installé et qui nécessitent une connexion à un périphérique de sortie, veuillez consulter la section « Identification des fonctionnalités du moteur de pêche à la traîne et leurs câbles associés » dans ce document.

©2025 Johnson Outdoors Marine Electronics, Inc.

MEGA SIDE IMAGING INTÉGRÉ

Avec MEGA Side Imaging intégré, tout est dans les détails. Obtenez une perspective latérale de 180 degrés du monde sous la surface avec le remarquable Humminbird® Side Imaging®. En un instant, le faisceau ultramince balaye la zone jusqu'à 400 pieds (122 m) à gauche et à droite de l'emplacement de votre bateau, pour une couverture totale jusqu'à 800 pieds (244 m). L'image de retour pour chaque tranche est ensuite ajoutée aux images prises immédiatement avant et après pour créer une vue incroyable du fond du lac. Vous pouvez ensuite agrandir les détails de l'image avec la fonction de zoom ou marquer l'emplacement GPS d'une couverture ou d'une structure prometteuse directement sur l'écran. Le transducteur MEGA DI intégré est uniquement disponible avec les nouveaux modèles, en tant qu'équipement installé en usine : on ne peut pas l'ajouter à un moteur de pêche à la traîne existant.

Considérations relatives à la connexion et au routage du MEGA Side Imaging intégré

Si le MEGA Side Imaging intégré est préinstallé sur votre moteur de pêche à la traîne, un câble accessoire MEGA Side Imaging intégré sortira de la base de la tête de contrôle et passera parallèlement au cordon enroulé. Le câble sera installé en usine et fixé au cordon enroulé. Le MEGA Side Imaging intégré nécessite que des câbles soient connectés à un périphérique de sortie tel qu'un détecteur de poissons Humminbird®. Le câble MEGA Side Imaging intégré qui arrive de l'usine fixé au cordon enroulé est « prêt pour Apex et Solix ». La connexion du moteur de pêche à la traîne équipé d'un transducteur MEGA Side Imaging intégré à un détecteur de poissons compatible vous donne une vue Sonar 2D de ce qui se passe directement sous votre moteur de pêche à la traîne. Pour déterminer si votre détecteur de poissons est compatible avec le MEGA Side Imaging intégré, veuillez visiter minnkota.johnsonoutdoors.com. Le câble MEGA Side Imaging intégré du moteur de pêche à la traîne peut être branché directement sur un Solix ou un Apex, directement sur un câble d'extension ou directement sur un câble adaptateur Humminbird® Helix.

CÂBLES D'EXTENSION - Le câble MEGA Side Imaging intégré du moteur de pêche à la traîne peut ne pas être assez long pour atteindre votre détecteur de poissons. Si la longueur du câble n'est pas suffisante pour atteindre l'emplacement désiré du détecteur de poissons, une rallonge est disponible. Un câble d'extension de 10 pieds (3 mètres) (EC M3 14W10 – câble d'extension de transducteur de 10 pi (3 m) – 720106-1) et un câble d'extension de 30 pieds (9,1 mètres) (EC M3 14W30 – câble d'extension de transducteur de 30 pi (9,1 m) – 720106-2) sont disponibles sur humminbird.johnsonoutdoors.com. Les câbles d'extension de 10 pieds et de 30 pieds (3 mètres et 9,1 mètres) sont également livrés « prêts pour Apex et Solix ». Les câbles d'extension peuvent se brancher directement sur un Solix ou un Apex ou directement sur un câble adaptateur Helix.

CÂBLES ADAPTATEURS HUMMINBIRD HELIX - Si vous vous connectez à un détecteur de poissons Humminbird® Helix, un accessoire de câble adaptateur est inclus qui permettra la connexion de tout détecteur de poissons Humminbird® Helix compatible. The 490537-2 MKR-MI-1 is used on Helix 8, 9, 10, 12 and 15 G2N models and newer. Le câble adaptateur Helix se brancheront directement sur le détecteur de poissons Helix.

AUTRES CÂBLES ADAPTATEURS DE DÉTECTEUR DE POISSONS - Si vous vous connectez à d'autres détecteurs de poissons sur le marché, vérifiez la compatibilité ou les câbles adaptateurs requis en ligne sur minnkota.johnsonoutdoors.com.

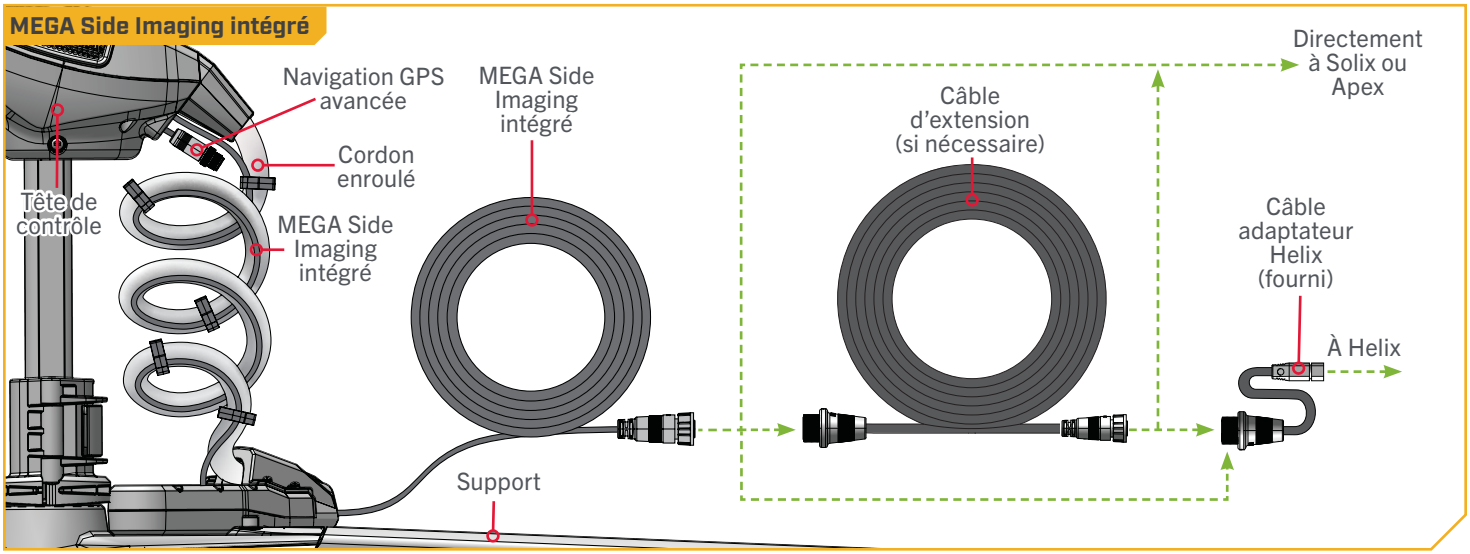

©2025 Johnson Outdoors Marine Electronics, Inc.

⚠ ATTENTION

Le non-respect de l'acheminement des câbles recommandé pour les fonctionnalités installées, le cas échéant, peut endommager le produit et annuler la garantie de votre produit. Acheminez les câbles en évitant les points de pincement et les autres zones qui pourraient faire en sorte que les câbles soient pliés à des angles aigus. Effectuer l'acheminement des câbles d'une toute autre façon que celle dictée peut entraîner des dommages aux câbles par un pincement ou sectionnement. Ne serrez pas trop les attache-fils, ce qui risquerait d'endommager les câbles.

AVIS : Vous ne pouvez afficher le Side Imaging qu'avec un modèle de série MEGA DI ou MEGA SI HELIX G2N, G3N ou G4N et un adaptateur requis ou avec tout modèle de série SOLIX ou APEX. Le transducteur intégré ne peut pas assurer le MEGA Imaging pour les modèles Humminbird qui ne possèdent pas déjà la capacité. Si vous avez un G2/G2N, un G3/G3N ou un G4/G4N HELIX autre qu'un modèle MEGA SI ou MEGA DI, le transducteur vous offrira tout de même le Sonar numérique 2D CHIRP double spectre. Les unités SOLIX G1, HELIX G2 et G2N doivent fonctionner sur la toute dernière mise à jour logicielle pour pouvoir afficher le sonar à partir des moteurs avec le MEGA Imaging intégré. Vous pouvez obtenir en ligne la toute dernière version du logiciel pour votre détecteur de poissons sur humminbird.johnsonoutdoors.com. Les modèles HELIX G1 et les autres marques de détecteurs de poissons ne prennent pas en charge le MEGA Imaging intégré.

1

AVIS : votre détecteur de poissons doit être éteint jusqu'à ce que cette procédure soit terminée.

a. Placez le moteur dans la position déployée.

b. Localisez le connecteur à quatorze broches à l'extrémité du câble accessoire MEGA Side Imaging intégré. Le câble sera installé en usine et fixé au cordon enroulé avec des pinces.

c. Déterminez si la fiche à l'extrémité du câble accessoire du MEGA Side Imaging intégré sera fixée directement à :

1) un détecteur de poissons Humminbird® Solix ou Apex,
2) un câble d'extension MEGA Side Imaging intégré,
3) un câble adaptateur Helix ou un câble adaptateur de détecteur de poissons compatible.

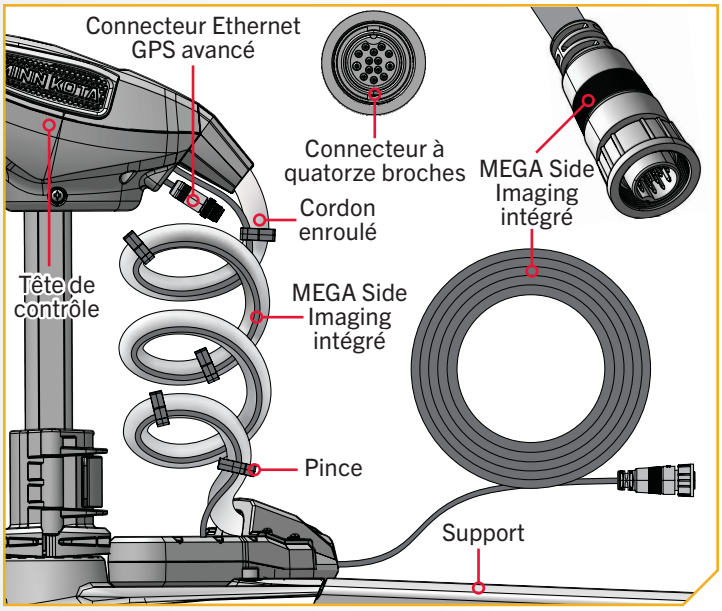

©2025 Johnson Outdoors Marine Electronics, Inc.

2

d. **Si vous installez directement sur un Solix ou un Apex,** la connexion sera plate à l'arrière de l'écran du détecteur de poissons.

e. Alignez les broches du câble accessoire avec la prise du détecteur de poissons. Remarquez les connexions codées. Serrez le collier du câble accessoire pour sécuriser la connexion. Une fois qu'il est installé directement sur le Solix ou l'Apex, la connexion est terminée.

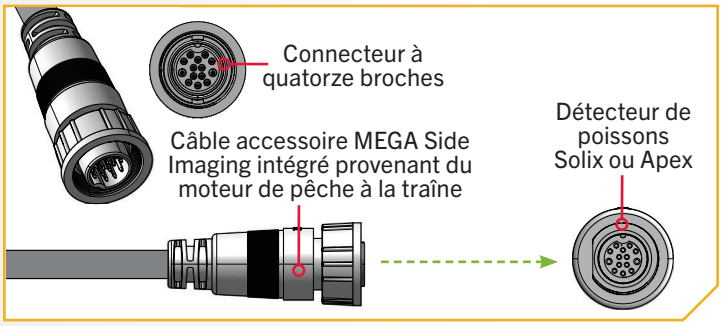

3

f. **En cas d'installation directe sur un câble d'extension MEGA Side Imaging intégré**, alignez les broches du câble accessoire avec la prise du câble d'extension. Remarquez les connecteurs codés. Serrez le collier du câble accessoire pour sécuriser la connexion.

g. Si le câble d'extension MEGA Side Imaging intégré est fixé directement à un Humminbird® Solix ou Apex, la connexion sera identique à l'installation directement dans un détecteur de poissons Humminbird Solix ou Apex.

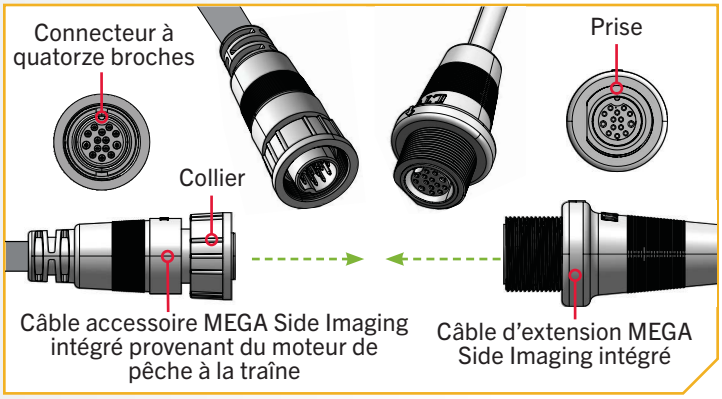

AVIS : Un câble d'extension de 10 pieds (3 mètres) (EC M3 14W10 - câble d'extension de transducteur de 10 pi (3 m) - 720106-1) et un câble d'extension de 30 pieds (9,1 mètres) (EC M3 14W30 - câble d'extension de transducteur de 30 pi (9,1 m) - 720106-2) sont disponibles sur humminbird.johnsonoutdoors.com.

©2025 Johnson Outdoors Marine Electronics, Inc.

4

ITEM(S) NEEDED

#48 x 1

h. **Si vous installez directement sur un câble adaptateur Helix**, alignez les broches du câble accessoire ou du câble d'extension avec la prise du câble adaptateur Helix. Remarquez les connecteurs codés. Serrez le collier du câble accessoire ou du câble d'extension pour sécuriser la connexion.

AVIS : Le 490537-2 MKR-MI-1 (article nº 48) est un câble adaptateur Helix utilisé sur les modèles Helix 8, 9, 10, 12 et 15 G2N et plus récents.

i. Si le câble adaptateur Helix est fixé directement à un Humminbird® Helix, branchez-le dans la connexion codée du câble adaptateur Helix à l'arrière du détecteur de poissons.

AVIS : Si vous vous connectez à d'autres détecteurs de poissons sur le marché, vérifiez la compatibilité ou les câbles adaptateurs requis en ligne sur minnkota.johnsonoutdoors.com.

j. Si votre moteur de pêche à la traîne possède plus d'un connecteur externe pour un périphérique de sortie, effectuez la connexion pour cette sortie spécifique, puis suivez les instructions de « Fixation des câbles d'accessoires » pour terminer l'installation du câble de sortie.

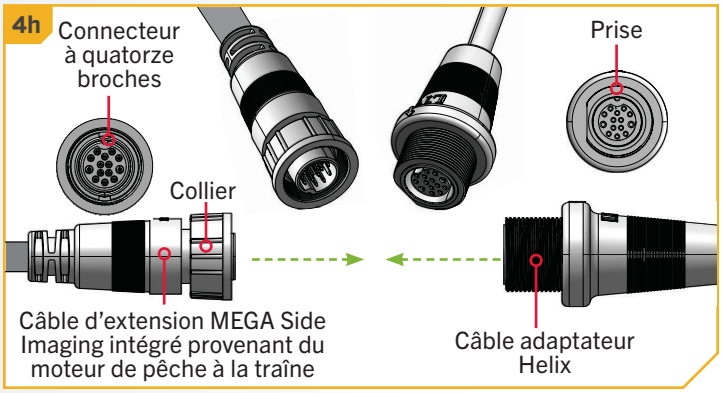

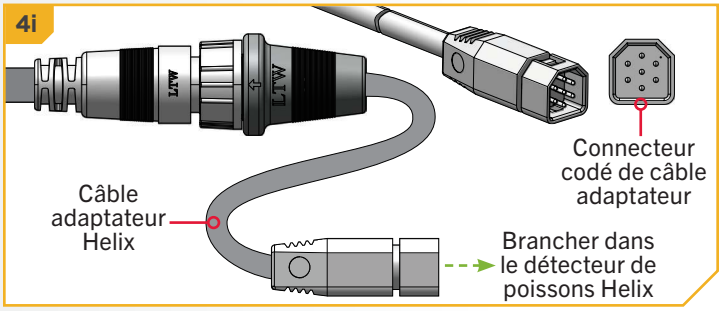

AVIS : Si vous n'êtes pas sûr des fonctionnalités avec lesquelles votre moteur de pêche à la traîne peut être installé et qui nécessitent une connexion à un périphérique de sortie, veuillez consulter la section « Identification des fonctionnalités du moteur de pêche à la traîne et leurs câbles associés » dans ce document.

©2025 Johnson Outdoors Marine Electronics, Inc.

NAVIGATION GPS AVANCÉE

Votre moteur de pêche à la traîne Minn Kota et le détecteur de poissons Humminbird communiquent entre eux pour changer votre façon de pêcher. La navigation GPS avancée offre un large éventail de fonctionnalités, notamment le contrôle de la vitesse, de la direction, de Spot-Lock et de la possibilité d'enregistrer et de retracer des pistes sur l'eau, le tout à portée de main. Pour en savoir plus sur les capacités GPS offertes avec votre nouveau moteur, veuillez consulter le manuel du propriétaire de la navigation GPS avancée en visitant minnkota.johnsonoutdoors.com.

La télécommande et le contrôleur GPS forment le système de navigation GPS avancé. Une télécommande micro est jumelée au contrôleur en usine. Le contrôleur GPS contient une boussole très sensible et assure la réception de tous les signaux des satellites GPS et de la télécommande. Le contrôleur GPS se trouve dans la tête de contrôle du moteur de pêche à la traîne et est connecté à un détecteur de poissons grâce à un câble accessoire sortant de la tête de contrôle. Si le système de navigation GPS avancé est utilisé avec un détecteur de poissons, la liaison Ethernet entre le moteur de pêche à la traîne et le détecteur de poissons doit être connectée.

Considérations relatives à la connexion et au routage Navigation GPS avancée

La navigation GPS avancée est préinstallée sur votre moteur de pêche à la traîne. Un connecteur Ethernet GPS avancé à huit broches sort de la base de la tête de contrôle et reposera juste en dessous de la tête de contrôle à côté du cordon enroulé. Si la navigation GPS avancée du moteur de pêche à la traîne est utilisée avec un détecteur de poissons, un câble Ethernet devra être connecté au connecteur Ethernet GPS avancé sous la tête de contrôle. Tenez compte de la distance entre le moteur de pêche à la traîne et le détecteur de poissons pour déterminer comment effectuer la connexion Ethernet.

CÂBLES ETHERNET - Minn Kota fournit un câble Ethernet de 30 pieds (9,1 mètres) (AS EC 30E – câble Ethernet de 30 pieds (9,1 mètres) – 720073-4) avec chaque moteur de pêche à la traîne équipé d'une navigation GPS avancée. Le câble Ethernet de 30 pieds (9,1 mètres) accueillera une connexion Ethernet standard pour la plupart des installations à un détecteur de poissons Humminbird et est « prêt pour Apex et Solix ». Si la distance entre le moteur de pêche à la traîne et le détecteur de poissons Humminbird est relativement courte et qu'un câble plus court est préférable, d'autres longueurs de câble sont disponibles sur humminbird.johnsonoutdoors.com. Ces options incluent :

- 10 pi (3 m) - (AS EC 10E – câble Ethernet de 10 pi (3 m) – 720073-2)
- 15 pi (4,6 m) - (AS EC 15E – câble Ethernet 15 pi (4,6 m) – 720073-5)
- 20 pi (6,1 m) - (AS EC 20E – câble Ethernet 20 pi (6,1 m) – 720073-3)

Chaque longueur de câble Ethernet se branche directement sur un Solix ou un Apex ou directement sur un câble adaptateur Helix.

CÂBLES ADAPTATEURS HUMMINBIRD HELIX - Minn Kota fournit un câble adaptateur Helix (AS EC QDE – câble adaptateur Ethernet – 720074-1) avec chaque moteur de pêche à la traîne équipé de la navigation GPS avancée. Si la connexion Ethernet est établie entre le moteur de pêche à la traîne et n'importe quel détecteur de poissons Humminbird® Helix, le câble adaptateur Helix doit être utilisé. Le câble adaptateur Helix connecte directement le câble Ethernet à un détecteur de poissons Helix.

CÂBLES D'EXTENSION ETHERNET - Si le câble Ethernet de 30 pieds (9,1 mètres) fourni avec votre moteur de pêche à la traîne avec navigation GPS avancée n'est pas assez long pour atteindre le détecteur de poissons, un câble d'extension Ethernet doit être utilisé. Le câble d'extension Ethernet est disponible sur humminbird.johnsonoutdoors.com et est disponible dans une longueur de 30 pieds (9,1 mètres) (AS ECX 30E – Câble d'extension Ethernet 30 pi (9,1 m) – 760025-1). Le câble d'extension Ethernet se branche directement sur n'importe quelle longueur de câble Ethernet.

AVIS : Minn Kota recommande de faire passer le câble Ethernet ou le câble d'extension Ethernet parallèlement et fixé au cordon enroulé lors de la connexion Ethernet. Les câbles seront installés du support à la tête de contrôle via le cordon enroulé et parallèlement au câble GPS avancé. Il n'est pas recommandé de contourner le cordon enroulé lors de l'acheminement du câble Ethernet ou du câble d'extension Ethernet. Suivez les instructions de la section « Fixation du câble accessoire » de ce document pour obtenir des instructions sur la façon de faire passer le câble Ethernet à travers les pinces une fois connecté.

©2025 Johnson Outdoors Marine Electronics, Inc.

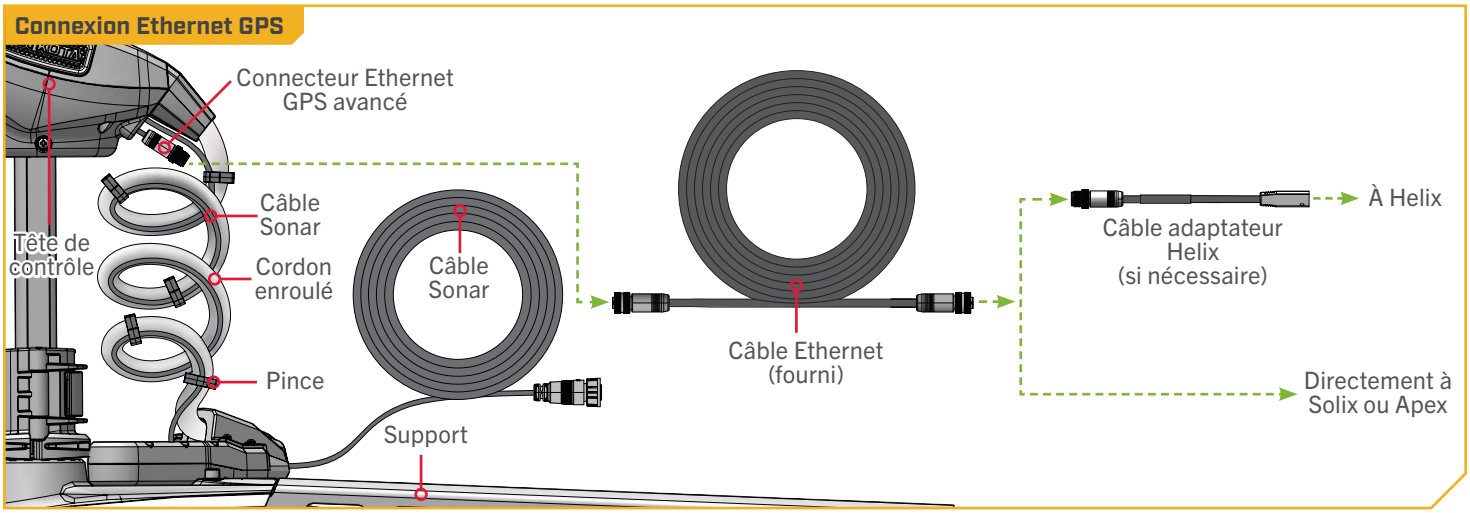

⚠ ATTENTION

Le non-respect de l'acheminement des câbles recommandé pour les fonctionnalités installées, le cas échéant, peut endommager le produit et annuler la garantie de votre produit. Acheminez les câbles en évitant les points de pincement et les autres zones qui pourraient faire en sorte que les câbles soient pliés à des angles aigus. Effectuer l'acheminement des câbles d'une toute autre façon que celle dictée peut entraîner des dommages aux câbles par un pincement ou sectionnement. Ne serrez pas trop les attache-fils ou les pinces, ce qui risquerait d'endommager les câbles.

1

AVIS : Votre détecteur de poissons doit être éteint jusqu'à ce que cette procédure soit terminée.

a. Placez le moteur dans la position déployée.

b. Localisez le connecteur Ethernet GPS avancé à huit broches sous la tête de commande. Le connecteur Ethernet GPS avancé sortira de la base de la tête de contrôle et reposera juste en dessous de la tête de contrôle à côté du cordon enroulé.

AVIS : Les moteurs de pêche à la traîne Ultrex QUEST avec navigation GPS avancée seront également équipés d'un Sonar. Le Sonar est préinstallé en usine et peut être soit un CHIRP à double spectre ou un MEGA Side Imaging intégré. Avec les moteurs équipés d'un Sonar, un câble Sonar sera présent sous la tête de contrôle et fixé au cordon enroulé avec des pinces. Consultez la section « Identification des caractéristiques du moteur de pêche à la traîne et de leurs câbles associés » de ce document pour identifier et en savoir plus sur le Sonar.

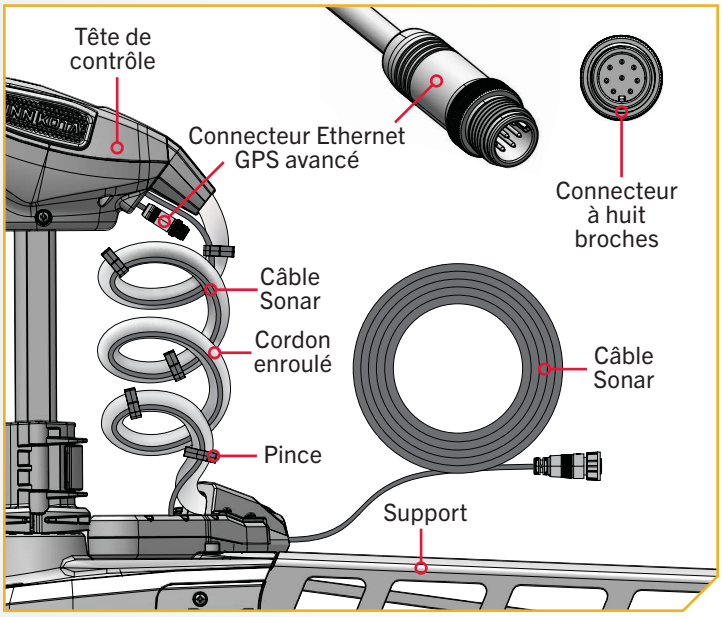

©2025 Johnson Outdoors Marine Electronics, Inc.

2

ARTICLE(S) REQUIS

#16 x 1

c. Prenez le câble Ethernet (article n° 16) et identifiez la prise à chaque extrémité. Il sera codé pour s'adapter au connecteur Ethernet GPS avancé à huit broches sous la tête de commande.

AVIS : Le câble Ethernet a une prise pour le connecteur Ethernet GPS avancé aux deux extrémités et l'une ou l'autre extrémité peut être connectée.

d. Avec l'une ou l'autre des prises, prenez le câble et faites-le passer parallèlement au cordon enroulé en commençant par l'extrémité du cordon enroulé attaché au support et en remontant vers la tête de contrôle. Le câble sera parallèle au câble Sonar fixé au cordon enroulé avec des pinces. Laissez suffisamment de jeu dans le câble pour fixer la prise au connecteur Ethernet GPS avancé.

AVIS : Le câble Ethernet de 30 pi (9,1 m) (AS EC 30E – câble Ethernet de 30 pi (9,1 m) – 720073-4) est fourni. Si une autre longueur est préférée, d'autres longueurs de câble sont disponibles sur humminbird.johnsonoutdoors.com.

AVIS : Le câble d'extension Ethernet de 30 pi (9,1 m) (AS ECX 30E – câble d'extension Ethernet de 30 pi (9,1 m) – 760025-1) est disponible sur humminbird.johnsonoutdoors.com et doit être utilisé si le câble Ethernet standard de 30 pi (9,1 m) fourni avec votre moteur de pêche à la traîne n'est pas assez long pour atteindre le détecteur de poisson.

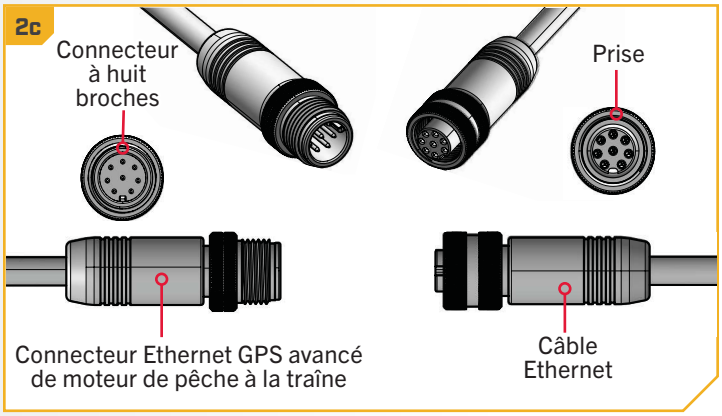

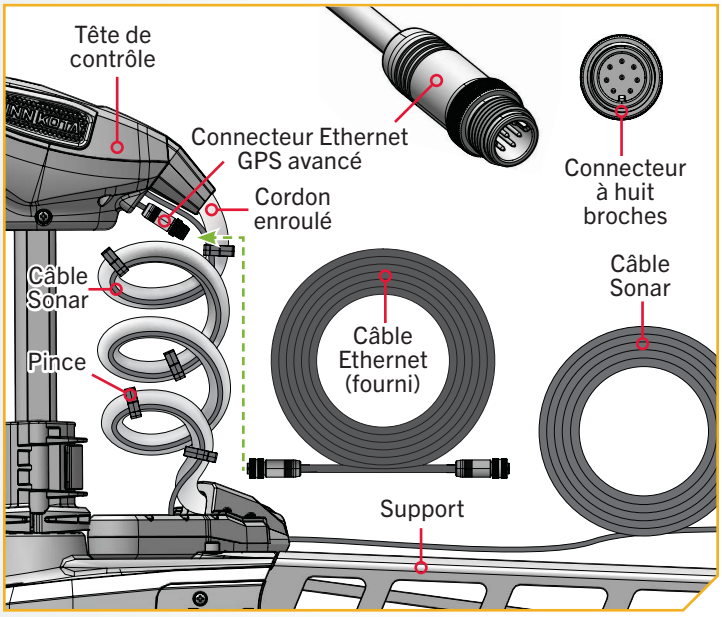

©2025 Johnson Outdoors Marine Electronics, Inc.

3

AVIS : Minn Kota recommande de faire passer le câble Ethernet parallèlement au cordon enroulé lors de la connexion Ethernet. Le câble sera installé du support à la tête de contrôle parallèlement cordon enroulé. Il n'est pas recommandé de contourner le cordon enroulé lors de l'acheminement du câble Ethernet. Une fois les connexions effectuées, le câble Ethernet doit être installé dans les pinces. Pour plus de détails sur la fixation du câble Ethernet, veuillez suivre la section « Fixation des câbles de connexion » du présent document.

AVIS : Le connecteur Ethernet GPS avancé qui sort de la base de la tête de contrôle a un capuchon qui doit être retiré avant de connecter le câble Ethernet.

e. **Pour installer le câble Ethernet**, alignez les broches du connecteur Ethernet du GPS avancé avec la prise du câble Ethernet. Remarquez les connecteurs codés. Appuyez sur les extrémités et serrez le collier du câble Ethernet pour sécuriser la connexion.

f. Le câble Ethernet se branche directement sur un détecteur de poissons Solix ou Apex ou directement sur un câble adaptateur Helix.

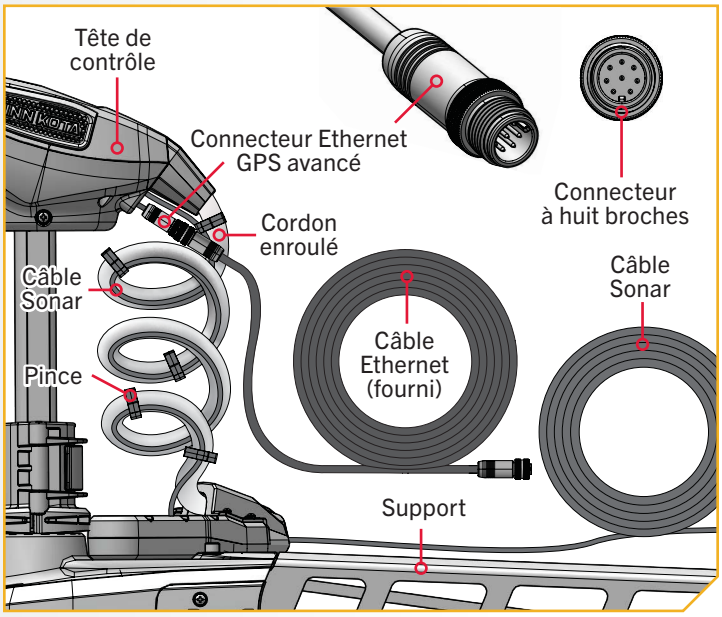

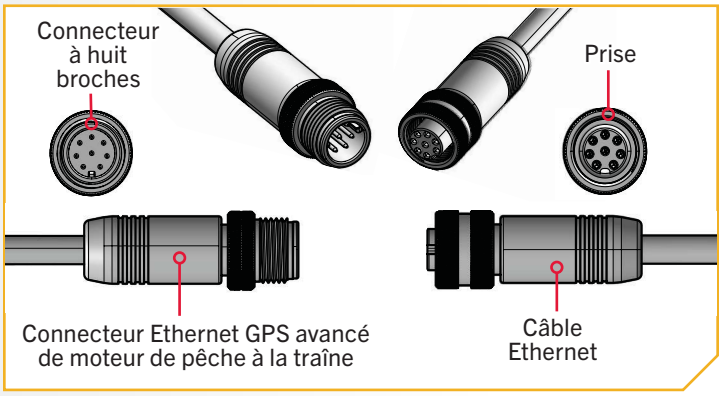

4

g. **Si vous installez directement sur un Solix ou un Apex**, la connexion sera plate à l'arrière de l'écran du détecteur de poissons.

h. Alignez la prise du câble Ethernet avec le connecteur à huit broches du détecteur de poissons Apex ou Solix. Remarquez les connecteurs codés. Serrez le collier du câble Ethernet pour sécuriser la connexion. Une fois qu'il est installé directement sur le Solix ou l'Apex, la connexion est terminée.

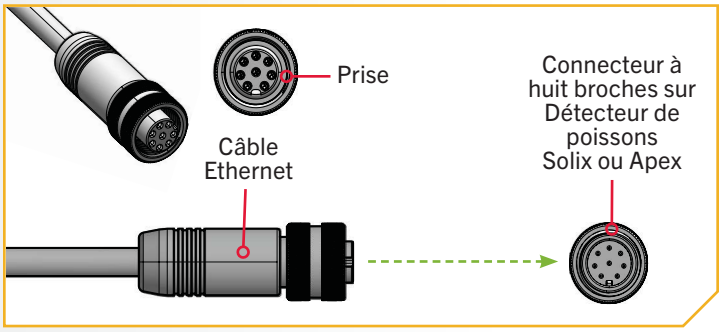

©2025 Johnson Outdoors Marine Electronics, Inc.

5

ARTICLE(S) REQUIS

#18 x 1

i. **Si vous installez directement sur un câble adaptateur Helix,** (article nº 18), alignez la prise du câble Ethernet avec le connecteur à huit broches du câble adaptateur Helix fourni. Remarquez les connecteurs codés. Serrez le collier du câble Ethernet pour sécuriser la connexion.

> **AVIS :** Minn Kota fournit un câble adaptateur Helix (AS EC QDE – câble adaptateur Ethernet – 720074-1) avec chaque moteur de pêche à la traîne équipé de la navigation GPS avancée.

j. Le câble adaptateur Helix connecte directement le câble Ethernet à un détecteur de poissons Helix. Localisez le connecteur codé du câble adaptateur Helix à l'arrière du détecteur de poissons. Branchez le câble adaptateur Helix à l'arrière du détecteur de poissons Helix pour terminer la connexion.

k. Si votre moteur de pêche à la traîne possède plus d'une fonction nécessitant une connexion à un périphérique de sortie, effectuez la connexion pour cette sortie spécifique, puis suivez les instructions de « Fixation des câbles accessoires » pour terminer l'installation du câble accessoire.

> **AVIS :** Si vous n'êtes pas sûr des fonctionnalités avec lesquelles votre moteur de pêche à la traîne peut être installé et qui nécessitent une connexion à un périphérique de sortie, veuillez consulter la section « Identification des fonctionnalités du moteur de pêche à la traîne et leurs câbles associés » de ce manuel.

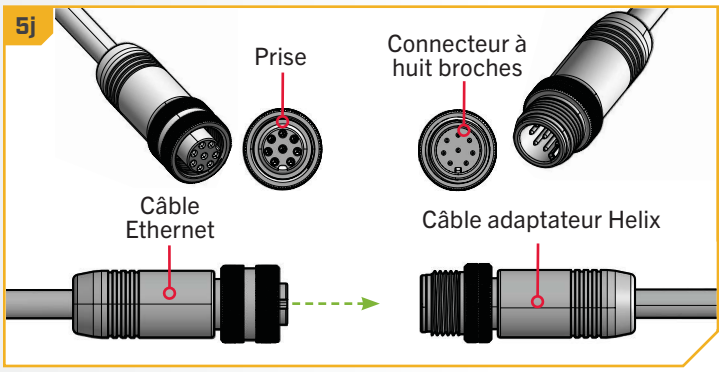

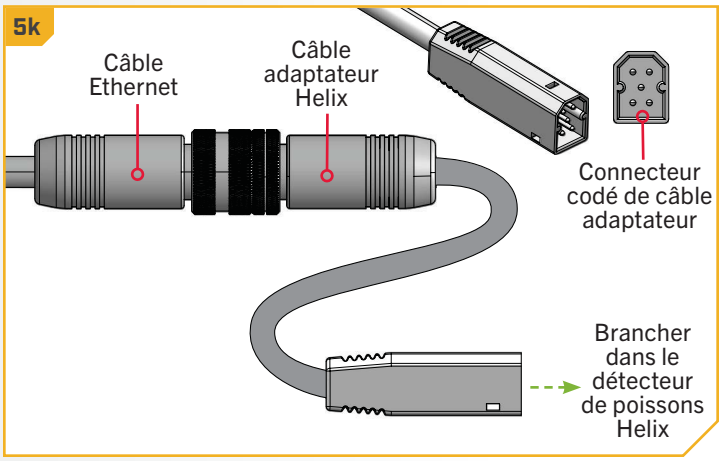

©2025 Johnson Outdoors Marine Electronics, Inc.

Fixation des câbles accessoires

AVIS : Si un seul câble est présent sous la tête de contrôle, cette installation n'est pas applicable.

Avant de fixer les câbles, veuillez consulter la section « Identification des caractéristiques du moteur de pêche à la traîne et de leurs câbles associés » de ce document. Lors de l'identification des fonctions, il est très important de sécuriser les câbles si deux connexions ou plus sont présentes sous la tête de contrôle. Si un seul câble est présent sous la tête de contrôle, cette installation a déjà été effectuée en usine sur les moteurs de pêche à la traîne. Tous les câbles accessoires qui seront utilisés sur le moteur de pêche à la traîne doivent être acheminés et toutes les connexions, sécurisées avant de terminer l'installation dans cette section. Pour savoir comment les câbles accessoires doivent être acheminés et connectés, veuillez consulter les sections « CHIRP à double spectre », « MEGA Side Imaging intégré » et « Navigation GPS avancée » de ce document.

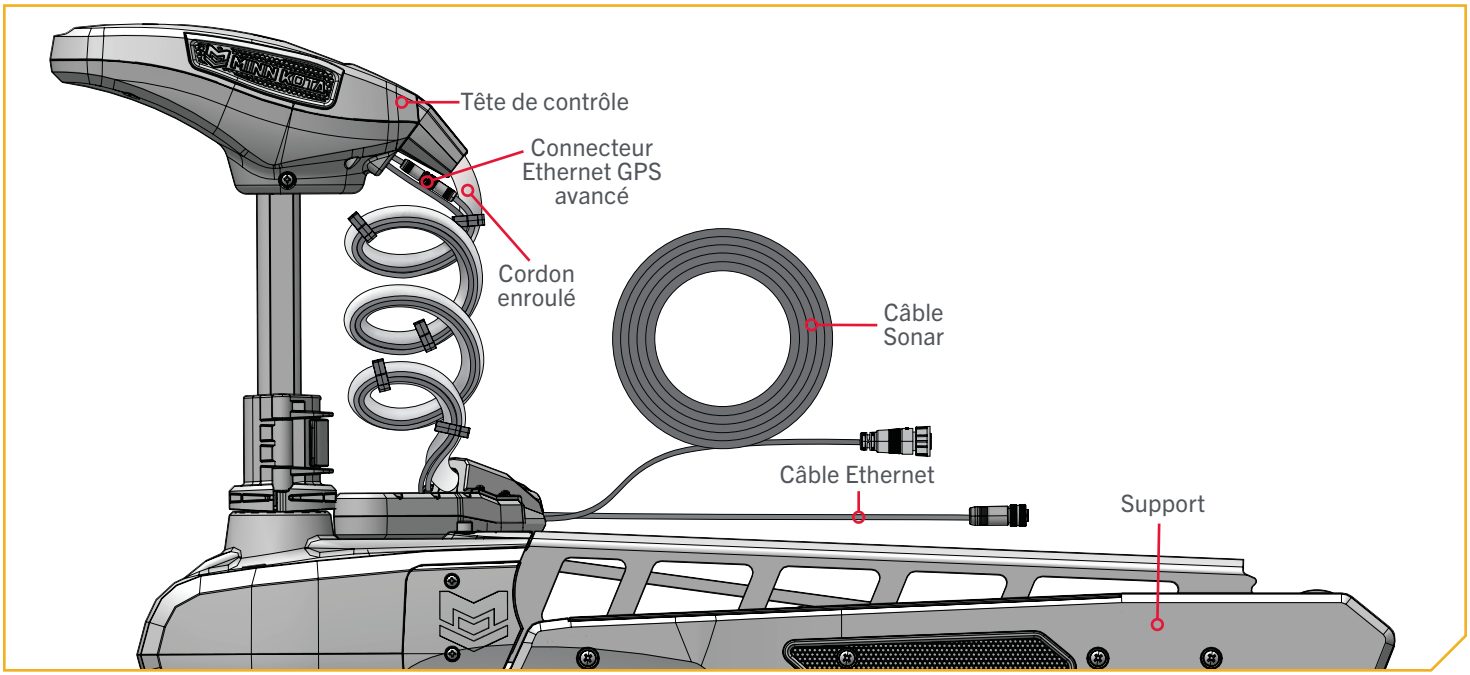

⚠ ATTENTION

Le non-respect de l'acheminement des câbles recommandé pour les fonctionnalités installées, le cas échéant, peut endommager le produit et annuler la garantie de votre produit. Acheminez les câbles en évitant les points de pincement et les autres zones qui pourraient faire en sorte que les câbles soient pliés à des angles aigus. Effectuer l'acheminement des câbles d'une toute autre façon que celle dictée peut entraîner des dommages aux câbles par un pincement ou sectionnement. Ne serrez pas trop les pinces, ce qui risquerait d'endommager les câbles.

AVIS : Si des pinces de remplacement (numéro de pièce 2290844) sont nécessaires, elles peuvent être commandées en ligne sur le portail de commande de pièces Minn Kota sur minnkota.johnsonoutdoors.com.

©2025 Johnson Outdoors Marine Electronics, Inc.

1

a. L'Ultrex QUEST est livré de l'usine avec le câble Sonar fixé au cordon enroulé avec cinq pinces. Les pinces sont espacées uniformément le long du cordon enroulé de la tête de contrôle au support. Pour installer correctement le câble Ethernet, les pinces doivent être ouvertes et le câble Ethernet doit être fixé.

b. Commencez avec le moteur de pêche à la traîne en position déployée. Repérez les cinq pinces le long du cordon enroulé. Assurez-vous que le câble Ethernet est connecté. Consultez la section « Navigation GPS avancée » de ce document si vous n'êtes pas certain que le câble Ethernet est correctement acheminé et connecté. Le câble Ethernet doit être parallèle au câble Sonar le long du cordon enroulé.

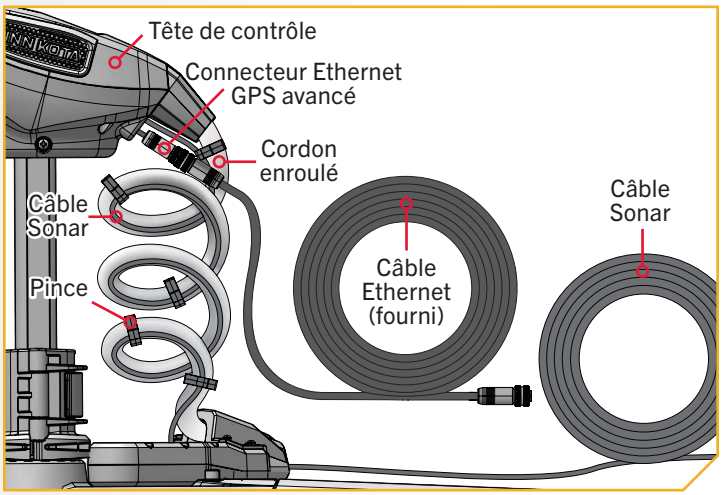

2

c. Repérez la première pince sous la tête de contrôle. Elle devrait fixer ensemble le cordon enroulé et le câble Sonar.

d. Pour ouvrir la pince, poussez chaque côté de la pince dans des directions opposées afin que le crochet qui retient la pince s'ouvre.

e. Examinez la géométrie de la pince et remarquez que les lobes sont moulés pour une taille de fil spécifique. Avec le câble Ethernet parallèle au câble Sonar et au cordon enroulé, placez le câble Ethernet dans la pince avec le cordon enroulé et le câble Sonar. Assurez-vous que le câble Ethernet est logé dans le lobe approprié de la pince.

f. Assurez-vous que les câbles sont parallèles et qu'ils ne sont pas tordus ou pliés. Une fois tous les câbles capturés, appuyez sur la pince pour la bien fermer.

g. Répétez l'installation du câble Ethernet pour les cinq pinces. Assurez-vous que les câbles sont bien placés entre les cinq pinces. À la fin de l'installation, les pinces doivent être espacées uniformément le long du cordon enroulé et le cordon doit contenir environ une pince par tour sur le cordon enroulé.

⚠ ATTENTION

Ne serrez pas trop les pinces, ce qui risquerait d'endommager les câbles.

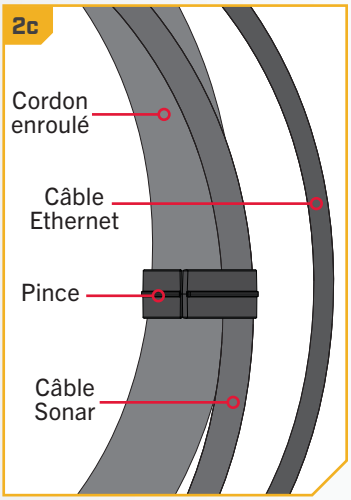

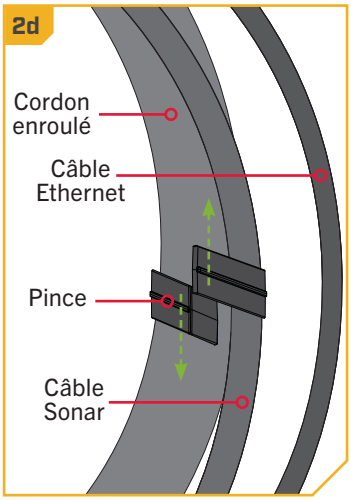

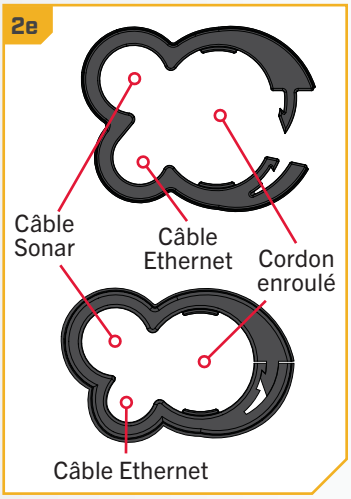

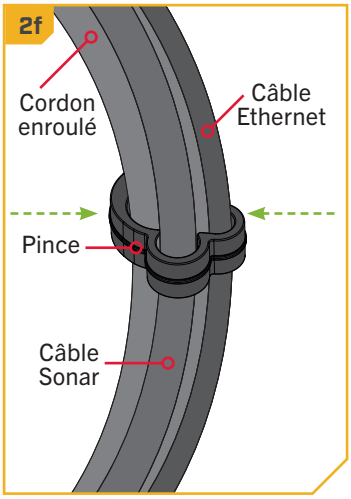

©2025 Johnson Outdoors Marine Electronics, Inc.

Montage de la pédale

Minn Kota recommande de fixer la pédale au pont du bateau pour l'empêcher d'être endommagée pendant le transport et pour rendre le fonctionnement du moteur plus efficace. Il est recommandé d'utiliser les trous de montage sur la pédale pour fixer le support. La pédale est dotée de trois trous de montage. Un trou de montage se trouve sous l'extrémité du talon de la pédale. Les deux autres se trouvent sous l'extrémité des orteils de la pédale. Minn Kota recommande l'utilisation d'une vis à diamètre 1/8 po (3,2 mm) ou 3/16 po (4,8 mm) et de serrer seulement pour comprimer légèrement les butées sous la pédale.

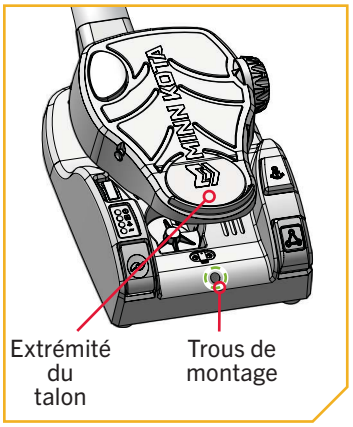

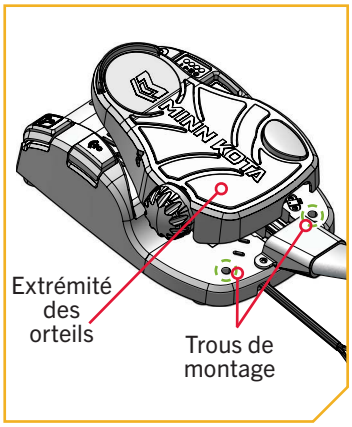

Installation de l'hélice

Le moteur de pêche à la traîne Ultrex QUEST est livré de l'usine avec deux hélices, Power Prop et Weedless Wedge Prop. La Power Prop fournira une poussée maximale et une puissance supplémentaire. La Weedless Wedge Prop est 100 % anti-herbes pour aider à traverser une végétation élevée, même à basse vitesse, tout en économisant l'énergie de la batterie. Déterminez quel accessoire convient le mieux à l'environnement de pêche et installez-le.

1

ARTICLE(S) REQUIS

or

#38 x 1 **#40 x 1** **#42 x 1** **#44 x 1**

⚠ ATTENTION

Débranchez le moteur de la batterie avant d'effectuer tout travail ou entretien sur l'hélice.

a. Prenez l'ergot d'entraînement (article nº 44) et glissez-le dans l'orifice de l'arbre d'armature. Placez l'ergot d'entraînement à l'horizontale en saisissant l'arbre d'armature et en le tournant avec l'ergot d'entraînement en place.

b. Alignez l'hélice (article nº 38) de manière à ce qu'elle soit à l'horizontale et parallèle à l'ergot d'entraînement. Glissez l'hélice sur l'arbre d'armature et l'ergot d'entraînement jusqu'à ce qu'elle repose contre l'appareil inférieur.

c. Installez la rondelle de l'hélice (article nº 40) et l'écrou de l'hélice (article nº 42) sur l'extrémité de l'arbre d'armature.

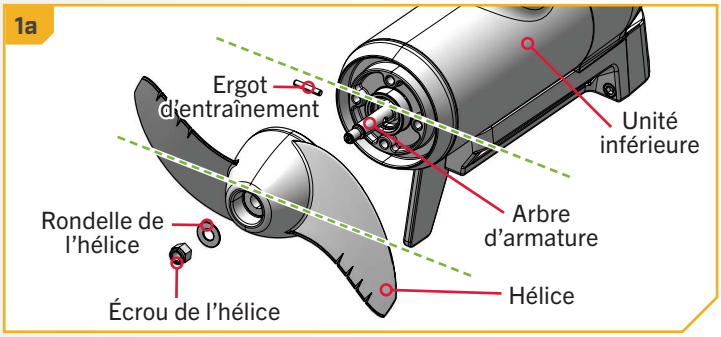

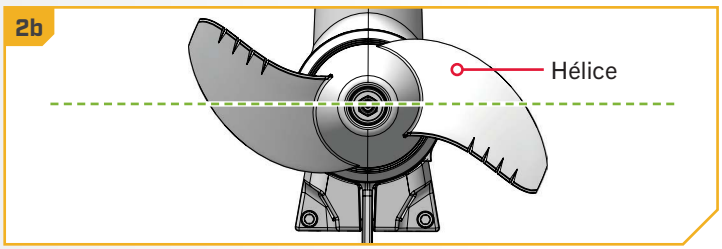

©2025 Johnson Outdoors Marine Electronics, Inc.

2

d. Tout en maintenant l'hélice à l'horizontale, serrez l'écrou de l'hélice avec une clé à douille profonde de 9/16 po (14,3 mm).

e. Serrez l'écrou de l'hélice à un couple de 25 à 35 po-lb (2,8 à 4 Nm).

⚠ ATTENTION

Ne serrez pas trop pour ne pas endommager l'hélice.

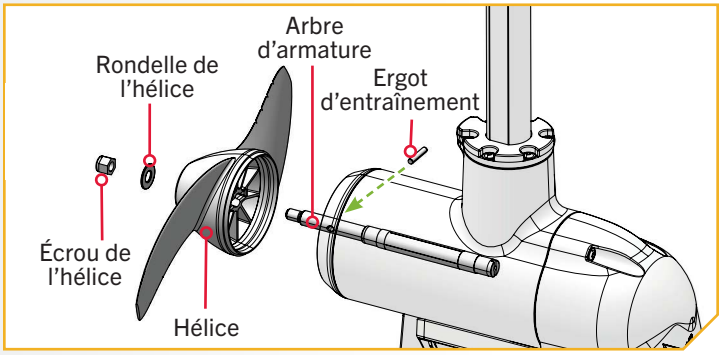

©2025 Johnson Outdoors Marine Electronics, Inc.

ONE-BOAT NETWORK

OPTIMISATION DE LA PERFORMANCE DE L'ULTREX FLEX AVEC L'APPLICATION ONE-BOAT NETWORK

Minn Kota® et Humminbird® ont uni leurs forces pour vous offrir l'application One-Boat Network (OBN). Pour tirer le meilleur parti de votre application One-Boat Network, nous vous encourageons à télécharger l'application One-Boat Network sur votre appareil intelligent. L'application One-Boat Network® est une application gratuite iOS et Android que vous pouvez télécharger sur un appareil mobile, offrant ainsi un contrôle inégalé à l'aide de tous vos produits connectés à One-Boat Network®.

Icône de l'application One-Boat Network

⚠ WARNING

Veillez à ce que ni vous, ni les autres personnes ne s'approchent trop de l'hélice en rotation, que ce soit avec une partie du corps ou des objets. Le moteur est puissant et pourrait provoquer des situations périlleuses ou des blessures, pour vous ou les autres. Restez à l'écart de l'hélice et faites attention à tout engagement accidentel.

L'installation de l'Ultrex QUEST par l'entremise de l'application One-Boat Network doit être effectuée après l'installation de l'hélice. Vérifiez à nouveau les réglages OBN une fois que le bateau est remorqué et que le moteur est utilisé sur l'eau. Minn Kota recommande de connecter le moteur de pêche à la traîne à l'application One-Boat Network pour faciliter ces étapes. Vous trouverez plus d'informations dans le document de l'application One-Boat Network inclus avec le moteur de pêche à la traîne ou dans le manuel du propriétaire One-Boat Network disponible en ligne à l'adresse minnkota.johnsonoutdoors.com. Avant de commencer, assurez-vous que le moteur de pêche à la traîne est connecté à une source d'alimentation.

RÉGLAGES DE L'APPLICATION ONE-BOAT NETWORK ›

› La fonction Décalage de la quille

AVIS : Lorsque le moteur est installé en usine, le décalage de la quille du moteur est de 0 degré. Lors du réglage du décalage de la quille, toute position vers le port créera un décalage de la quille à angle négatif. Toute position vers le tribord créera un angle positif.

L'Ultrex QUEST vient de l'usine avec l'unité inférieure parallèle au support. Lorsque l'unité inférieure est parallèle au support, la fonction de décalage de la quille est à zéro. Dans une installation idéale, l'unité inférieure sera parallèle à la quille, mais le support est rarement installé pour être parfaitement aligné avec la quille; donc, l'unité inférieure ne sera pas parallèle à la quille. Presque toutes les installations auront une certaine variation de la position de montage côté bâbord ou tribord du bateau. Pendant l'installation, l'indexation du moteur de pêche à la traîne corrige la position de la pédale pour qu'elle soit parallèle au pont du bateau lorsque l'unité inférieure est parallèle à la quille. La fonction Décalage de la quille enregistre la position de l'unité inférieure lorsqu'elle est parallèle à la quille et lorsque la pédale est également parallèle en fonction du montage décalé de la quille. Avant de régler le décalage de la quille, effectuez toutes les étapes d'installation. Cela comprend le montage du moteur de pêche à la traîne sur le pont du bateau, la configuration ou la rotation de l'ensemble de manchon de pédale et l'installation et la fixation des câbles d'alimentation et accessoires. Le décalage de la quille est spécifié sur l'Ultrex QUEST par l'entremise de l'application One-Boat Network avec la fonction de Décalage de support de quille. Minn Kota recommande d'utiliser l'application One-Boat Network pour terminer la procédure Décalage de la quille. Si l'application n'est pas disponible, le décalage de la quille peut être réglé à l'aide d'un détecteur de poissons Humminbird Helix, Apex ou Solix. Si vous effectuez le décalage de la quille avec le détecteur de poissons, veuillez consulter le manuel du propriétaire pour plus d'informations.

Décalage zéro de la quille à bâbord (0°)

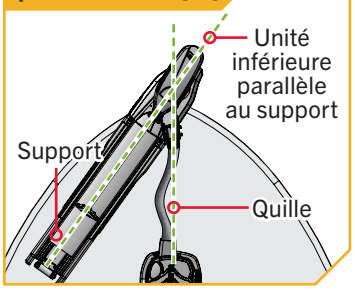

Correction du décalage de la quille à bâbord (-X°)

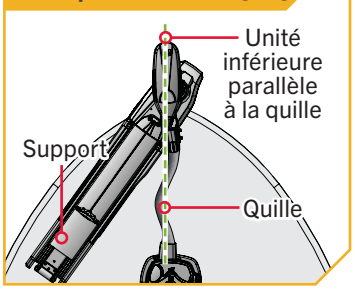

Décalage zéro de la quille à tribord (0°)

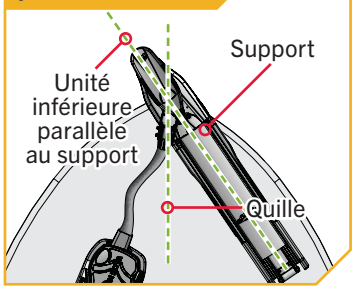

Correction du décalage de la uille à tribord (+X°)

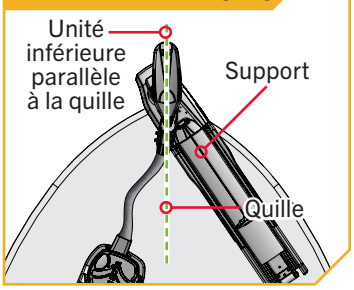

©2025 Johnson Outdoors Marine Electronics, Inc.

1

a. Mettez le moteur de pêche à la traîne sous tension. Lorsque la DEL bleue à côté de l'icône d'alimentation est allumée, le système est prêt.

b. Avec l'application One-Boat Network sur un appareil mobile jumelé ou la pédale, dirigez le moteur de sorte que la tête de contrôle et l'unité inférieure soient parallèles à la quille.

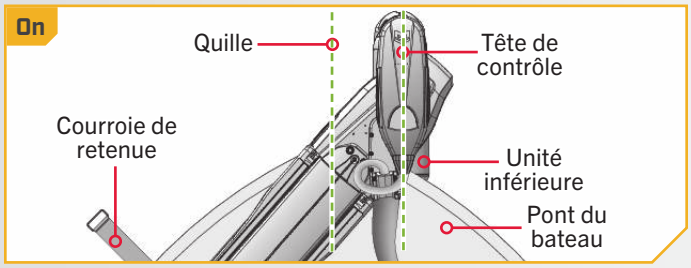

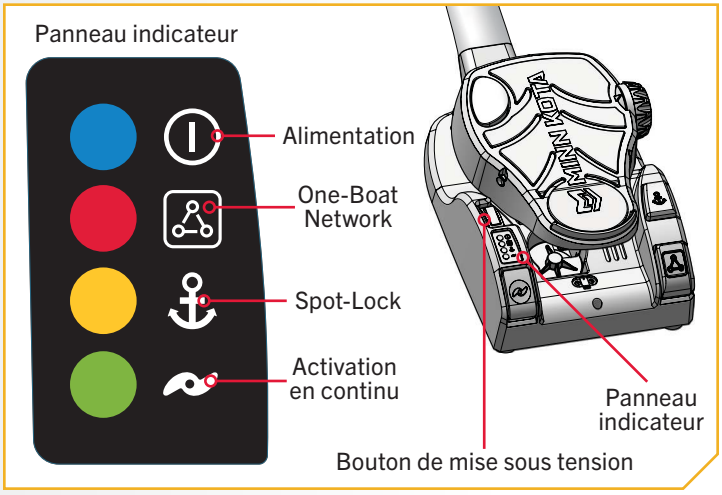

2

c. Ouvrez l'application One-Boat Network (OBN) sur l'appareil mobile. Assurez-vous que l'appareil mobile est jumelé au moteur de pêche à la traîne.

d. À partir de l'écran d'accueil OBN, touchez le menu Moteur. Le menu Moteur ouvre l'écran d'accueil de l'application Motor.

e. Avant l'ouverture de l'écran d'accueil de l'application Motor, appuyez sur Accepter au message-guide à l'écran.

AVIS : Le message-guide à l'écran ne s'affichera qu'une fois, chaque fois que l'application est lancée. Si le message-guide s'affiche, l'écran d'accueil de l'application Motor apparaît.

f. Sur l'écran d'accueil de l'application Motor, repérez le bouton Paramètres du moteur dans le coin supérieur droit et touchez-le.

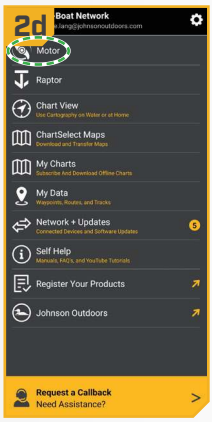

3

g. Dans le menu Paramètres du moteur, trouvez et touchez Configuration et étalonnage.

h. Dans Configuration et étalonnage, trouvez et touchez Décalage de support de quille.

i. Passez en revue tous les avertissements de sécurité. Suivez les instructions dans l'application One-Boat Network. Si le positionnement du moteur de pêche à la traîne pointe vers l'avant et parallèlement à la quille, appuyez sur Réglage. Le degré de Décalage de support de quille apparaît au bas de l'écran de l'application.

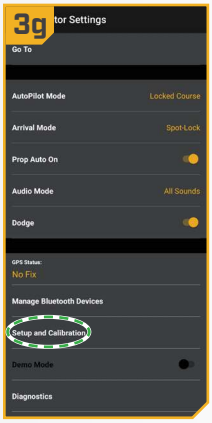

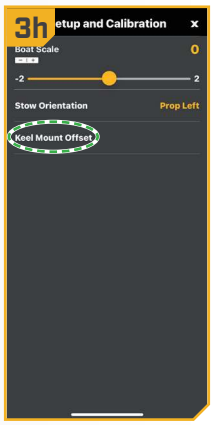

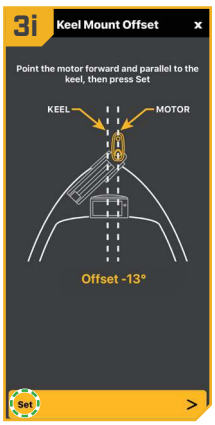

©2025 Johnson Outdoors Marine Electronics, Inc.

4

j. Si le moteur de pêche à la traîne doit être ajusté, repérez le bouton Retour dans le coin supérieur gauche de l'écran de l'application. Appuyez trois fois sur le bouton Retour jusqu'à ce que s'affiche l'écran d'accueil de l'application Motor.

k. Utilisez le bouton Direction droite > pour pointer le moteur vers l'avant et parallèlement à la quille.

l. Lorsque vous êtes satisfait de l'emplacement du moteur de pêche à la traîne, trouvez et touchez le bouton Réglages du moteur dans le coin supérieur droit.

m. Dans le menu Paramètres du moteur, trouvez et touchez Configuration et étalonnage.

n. Dans Configuration et étalonnage, trouvez et touchez Décalage de support de quille. Si le positionnement du moteur de pêche à la traîne pointe vers l'avant et parallèlement à la quille, appuyez sur Réglage.

o. Le degré de Décalage de support de quille apparaît au bas de l'écran de l'application. Touchez Retour pour fermer le Décalage de support de quille et revenir à l'écran d'accueil.

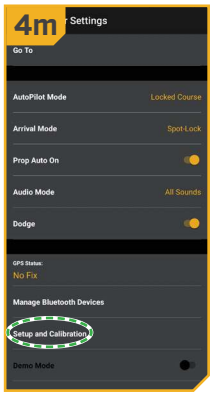

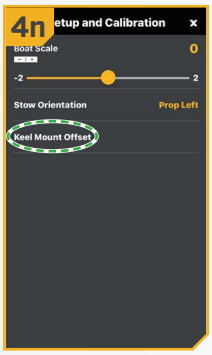

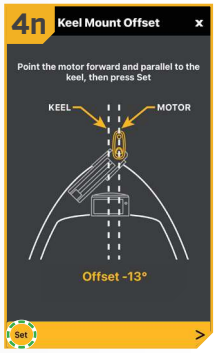

Déploiement direct

Minn Kota recommande de régler le décalage de la quille lorsque la position de l'unité inférieure est parallèle à la quille. Enregistrez le décalage de la quille avant d'explorer la fonction Déploiement direct. La fonction Déploiement direct utilise la position enregistrée dans la fonction Décalage de la quille pour savoir où positionner l'unité inférieure pour qu'elle soit parallèle à la quille. Lorsque la fonction Déploiement direct est activée, le moteur de pêche à la traîne déploie le moteur et fait automatiquement tourner l'unité inférieure à la position enregistrée en mémoire dans la fonction Décalage de la quille. Par défaut, l'unité inférieure sera parallèle à la quille lorsque le support est parallèle à la quille. Si le décalage de la quille a été programmé à un autre angle, la fonction Déploiement direct corrigera la position pour correspondre à l'angle corrigé lorsqu'elle est activée. Si le déploiement direct est désactivé, le moteur de pêche à la traîne ne corrigera la position dans aucune direction.

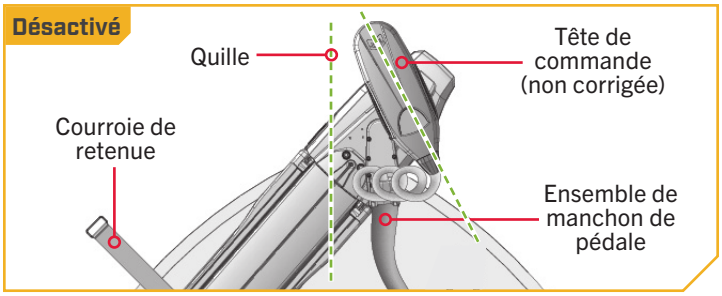

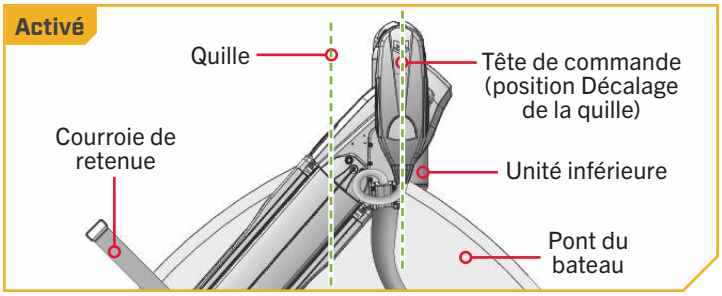

©2025 Johnson Outdoors Marine Electronics, Inc.

1

a. Mettez le moteur de pêche à la traîne sous tension. Lorsque la DEL bleue à côté de l'icône d'alimentation est allumée, le système est prêt.

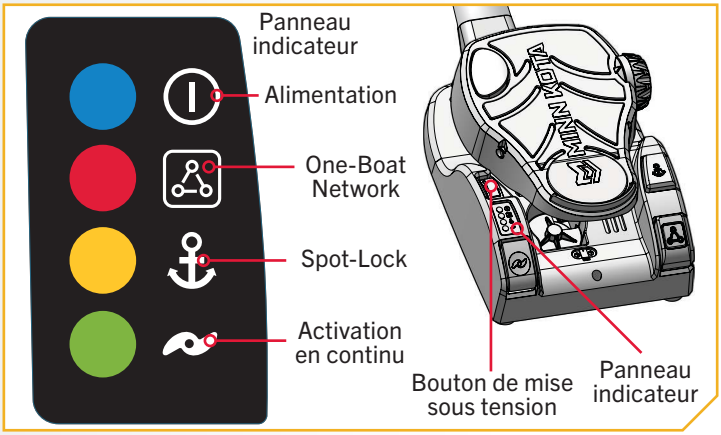

2

b. Ouvrez l'application One-Boat Network (OBN) sur l'appareil mobile. Assurez-vous que l'appareil mobile est jumelé au moteur de pêche à la traîne.

c. À partir de l'écran d'accueil OBN, touchez le menu Moteur. Le menu Moteur ouvre l'écran d'accueil de l'application Motor.

d. Avant l'ouverture de l'écran d'accueil de l'application Motor, appuyez sur Accepter au message-guide à l'écran.

AVIS : Le message-guide à l'écran ne s'affichera qu'une fois, chaque fois que l'application est lancée. Si le message-guide s'affiche, l'écran d'accueil de l'application Motor apparaît.

e. Sur l'écran d'accueil de l'application Motor, repérez le bouton Paramètres dans le coin supérieur droit et touchez-le.

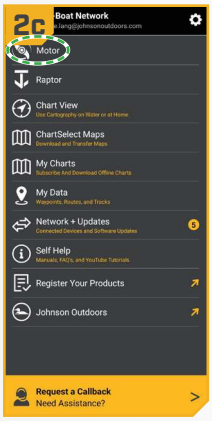

3

f. Dans le menu Paramètres du moteur, trouvez le bouton Déploiement direct. Appuyez pour activer et désactiver le bouton. Lorsque le bouton est surligné en jaune, il est activé.

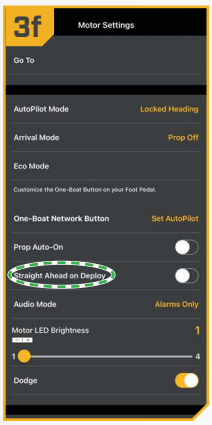

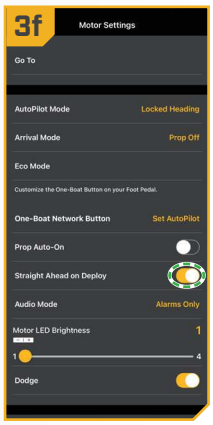

©2025 Johnson Outdoors Marine Electronics, Inc.

Orientation d'arrimage

L'orientation d'arrimage est un terme utilisé pour décrire la position de l'unité inférieure et celle de l'hélice lorsque le moteur est arrimé. L'unité inférieure tourne automatiquement en orientation d'arrimage lors de l'arrimage du moteur. L'orientation d'arrimage peut être réglée à Hélice à gauche ou à Hélice à droite à l'aide de la télécommande sans fil ou de l'application One-Boat Network. Le réglage d'usine par défaut de l'unité inférieure est Hélice à gauche. Ajuster l'orientation d'arrimage permet de personnaliser l'installation en fonction du positionnement du bateau pour une installation à bâbord ou à tribord et pour prendre en charge les applications de pêche ou de remorquage.

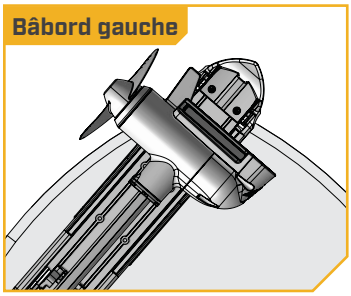

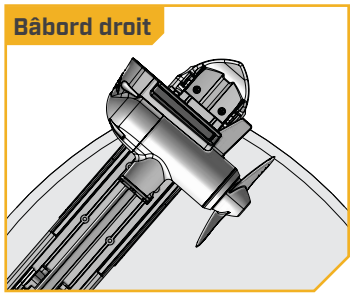

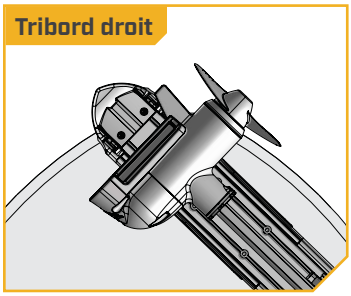

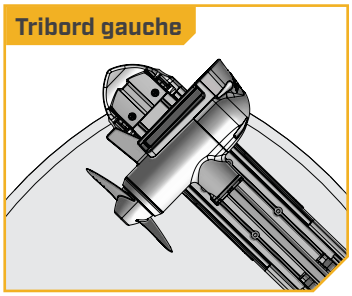

1

a. Mettez le moteur de pêche à la traîne sous tension. Lorsque la DEL bleue à côté de l'icône d'alimentation est allumée, le système est prêt.

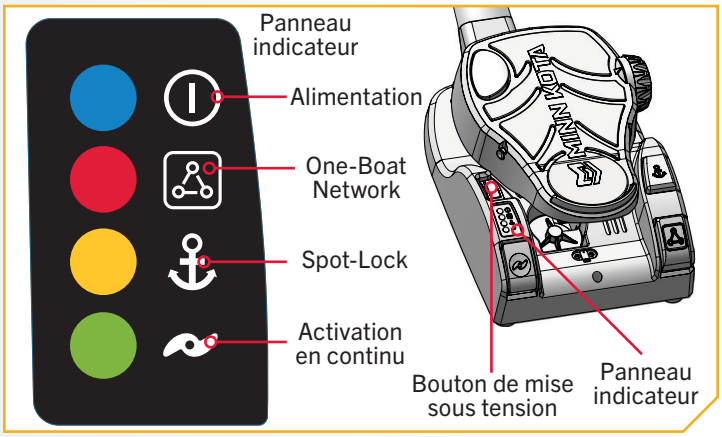

2

b. Ouvrez l'application One-Boat Network (OBN) sur l'appareil mobile. Assurez-vous que l'appareil mobile est jumelé au moteur de pêche à la traîne.

c. À partir de l'écran d'accueil OBN, touchez le menu Moteur. Le menu Moteur ouvre l'écran d'accueil de l'application Motor.

d. Avant l'ouverture de l'écran d'accueil de l'application Motor, appuyez sur Accepter au message-guide à l'écran.

AVIS : Le message-guide à l'écran ne s'affichera qu'une fois, chaque fois que l'application est lancée. Si le message-guide s'affiche, l'écran d'accueil de l'application Motor apparaît.

e. Sur l'écran d'accueil de l'application Motor, repérez le bouton Paramètres du moteur dans le coin supérieur droit et touchez-le.

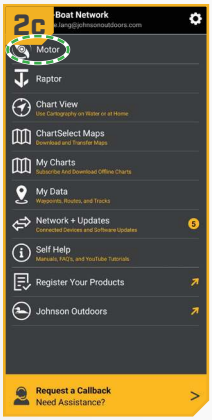

©2025 Johnson Outdoors Marine Electronics, Inc.

3

f. Dans le menu Paramètres du moteur, trouvez et touchez Configuration et étalonnage.

g. Dans Configuration et étalonnage, trouvez et appuyez sur Orientation d'arrimage.

h. Réglez la fonction à droite ou à gauche de l'hélice.

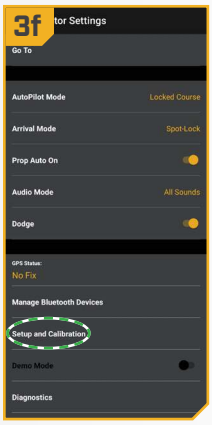

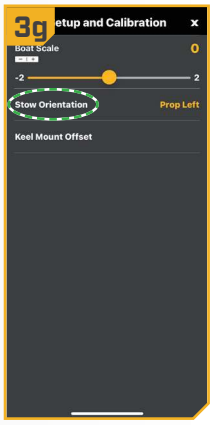

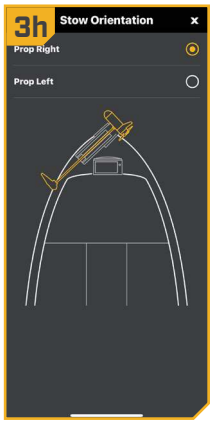

Taille du bateau

Les performances du moteur de pêche à la traîne peuvent être affectées par des facteurs tels que, mais sans s'y limiter, le vent, les conditions de l'eau, les spécifications du bateau, l'état de la batterie, le câblage, etc.

La taille de bateau fournit une méthode d'ajustement de la performance du moteur de pêche à la traîne pour tenir compte de ces variables et d'autres variables. Le moteur de pêche à la traîne Minn Kota provient de l'usine avec la taille du bateau réglée à zéro. La taille du bateau peut être réglée vers le haut (+2) ou vers le bas (-2) pour augmenter ou diminuer la façon dont le logiciel de commande du moteur applique la puissance en utilisant un mode de navigation comme Spot-Lock.

Un exemple montrant la nécessité de réduire la taille du bateau serait lorsque vous utilisez le Spot-Lock et que le moteur corrige trop ou effectue des ajustements fréquents. Dans ce cas, essayez de réduire la taille du bateau de -1 pour réduire ce comportement. Si le comportement persiste, réduisez la taille du bateau à -2.

Un exemple montrant la nécessité d'augmenter la taille du bateau en utilisant le Spot-Lock serait que le moteur s'éloigne fréquemment de son emplacement cible ou a besoin d'aide pour apporter des corrections. Essayez d'augmenter la taille du bateau à +1 pour améliorer la précision du moteur de pêche à la traîne dans ce cas. Si le comportement persiste, augmentez la taille du bateau à +2.

1

a. Mettez le moteur de pêche à la traîne sous tension. Lorsque la DEL bleue à côté de l'icône d'alimentation est allumée, le système est prêt.

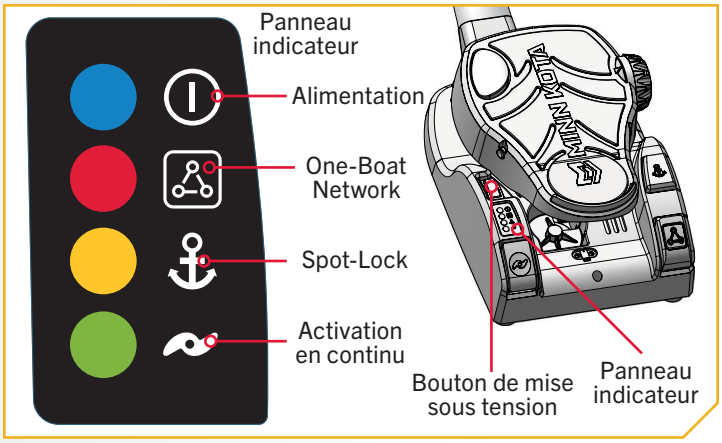

©2025 Johnson Outdoors Marine Electronics, Inc.

2

b. Ouvrez l'application One-Boat Network (OBN) sur l'appareil mobile. Assurez-vous que l'appareil mobile est jumelé au moteur de pêche à la traîne.

c. À partir de l'écran d'accueil OBN, touchez le menu Moteur. Le menu Moteur ouvre l'écran d'accueil de l'application Motor.

d. Avant l'ouverture de l'écran d'accueil de l'application Motor, appuyez sur Accepter au message-guide à l'écran.

AVIS : Le message-guide à l'écran ne s'affichera qu'une fois, chaque fois que l'application est lancée. Si le message-guide s'affiche, l'écran d'accueil de l'application Motor apparaît.

e. Sur l'écran d'accueil de l'application Motor, repérez le bouton Paramètres du moteur dans le coin supérieur droit et touchez-le.

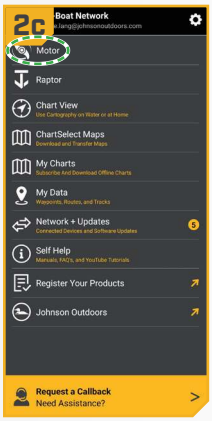

3

f. Dans le menu Paramètres du moteur, trouvez et touchez Configuration et étalonnage.

g. Dans Configuration et étalonnage, trouvez et appuyez sur Taille du bateau.

h. Réglez la fonction pour augmenter ou diminuer la Taille du bateau.

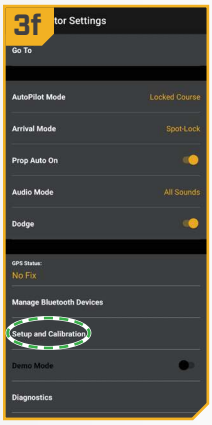

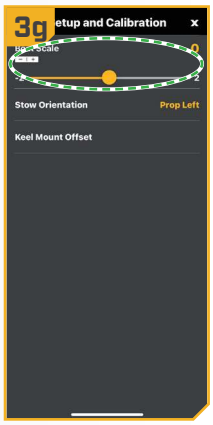

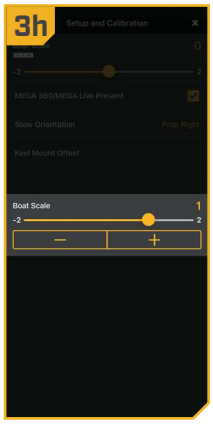

Personnalisation du bouton One-Boat Network sur la pédale

Les moteurs de pêche à la traîne Minn Kota équipés d'un système de navigation GPS avancée sont compatibles avec les dispositifs activés par l'application One-Boat Network, comme la pédale. Le bouton One-Boat Network peut être personnalisé au moyen de l'application One-Boat Network, d'un appareil mobile jumelé ou de la télécommande sans fil du système de navigation GPS avancée. Les fonctions de l'application One-Boat Network sont activées et désactivées à l'aide du bouton <x> de One-Boat Network sur la pédale. Le bouton One-Boat Network de la pédale peut être personnalisé pour commander les fonctions suivantes :

©2025 Johnson Outdoors Marine Electronics, Inc.

PERSONNALISATION DU BOUTON ONE-BOAT NETWORK SUR LA PÉDALE

Fonction	Fonctionnement	Voyant DEL d'indication
Système AutoPilot (par défaut)	Activer et désactiver le système AutoPilot	Le voyant DEL rouge s'allume lorsque le système AutoPilot est activé et reste allumé jusqu'à ce que le système AutoPilot soit désactivé.
Points de cheminement	Marquage d'un point de cheminement	Le voyant DEL rouge s'allume lorsque le bouton One-Boat Network est enfoncé, puis s'éteint pour indiquer qu'un point de cheminement a été marqué.
Ancre pour eaux peu profondes (Raptor/Talon)	Déployer et rétracter un Raptor/Talon	Le voyant DEL rouge clignote en continu lorsque l'ancre pour eaux peu profondes se déploie ou se rétracte. Le voyant DEL rouge reste allumé lorsque l'ancre est dans n'importe quel état de déploiement, y compris lorsque celui-ci est mis en pause. Le voyant DEL rouge s'éteint lorsque l'ancre est entièrement rétractée.

1

a. Lorsque le moteur de pêche à la traîne est en marche, ouvrez l'application One-Boat Network (OBN) sur l'appareil mobile. Assurez-vous que l'appareil mobile est jumelé au moteur de pêche à la traîne.

b. À partir de l'écran d'accueil OBN, touchez le menu Moteur. Le menu Moteur ouvre l'écran d'accueil de l'application Motor.

c. Avant l'ouverture de l'écran d'accueil de l'application Motor, appuyez sur Accepter au message-guide à l'écran.

AVIS: Le message-guide à l'écran ne s'affichera qu'une fois, chaque fois que l'application sera lancée. Si les instructions ont été affichées, l'écran d'accueil de l'application Motor apparaîtra.

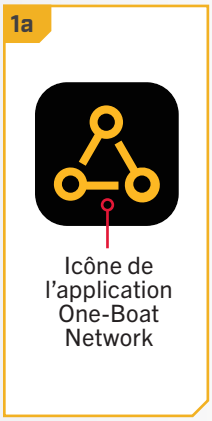

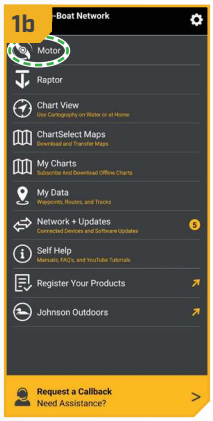

2

d. Sur l'écran d'accueil de l'application Motor, repérez le bouton Paramètres du moteur dans le coin supérieur droit et touchez-le.

e. **Pour un Android**, dans Réglages du moteur, localisez le bouton « One-Boat Network » et appuyez dessus.

f. **Pour iOS**, dans Réglages du moteur, localisez « Foot Pedal » et appuyez dessus.

g. Dans le menu Bouton One-Boat Network, choisissez la fonction souhaitée. Le bouton radio situé à côté de la fonction sélectionnée sera mis en surbrillance.

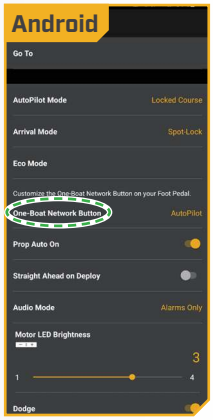

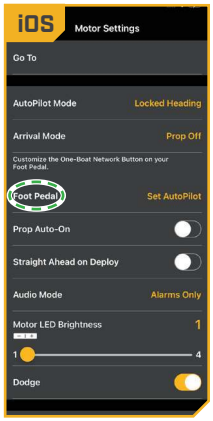

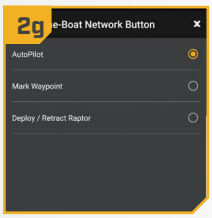

©2025 Johnson Outdoors Marine Electronics, Inc.

SCHÉMA DE CÂBLAGE DU MOTEUR

ULTREX QUEST

Le schéma de câblage de moteur suivant s'applique à tous les modèles Ultrex Quest qui sont livrés avec un système de navigation GPS avancé, une pédale et un Sonar installés en usine. Le Sonar est soit un CHIRP à double spectre ou un MEGA Side Imaging intégré.

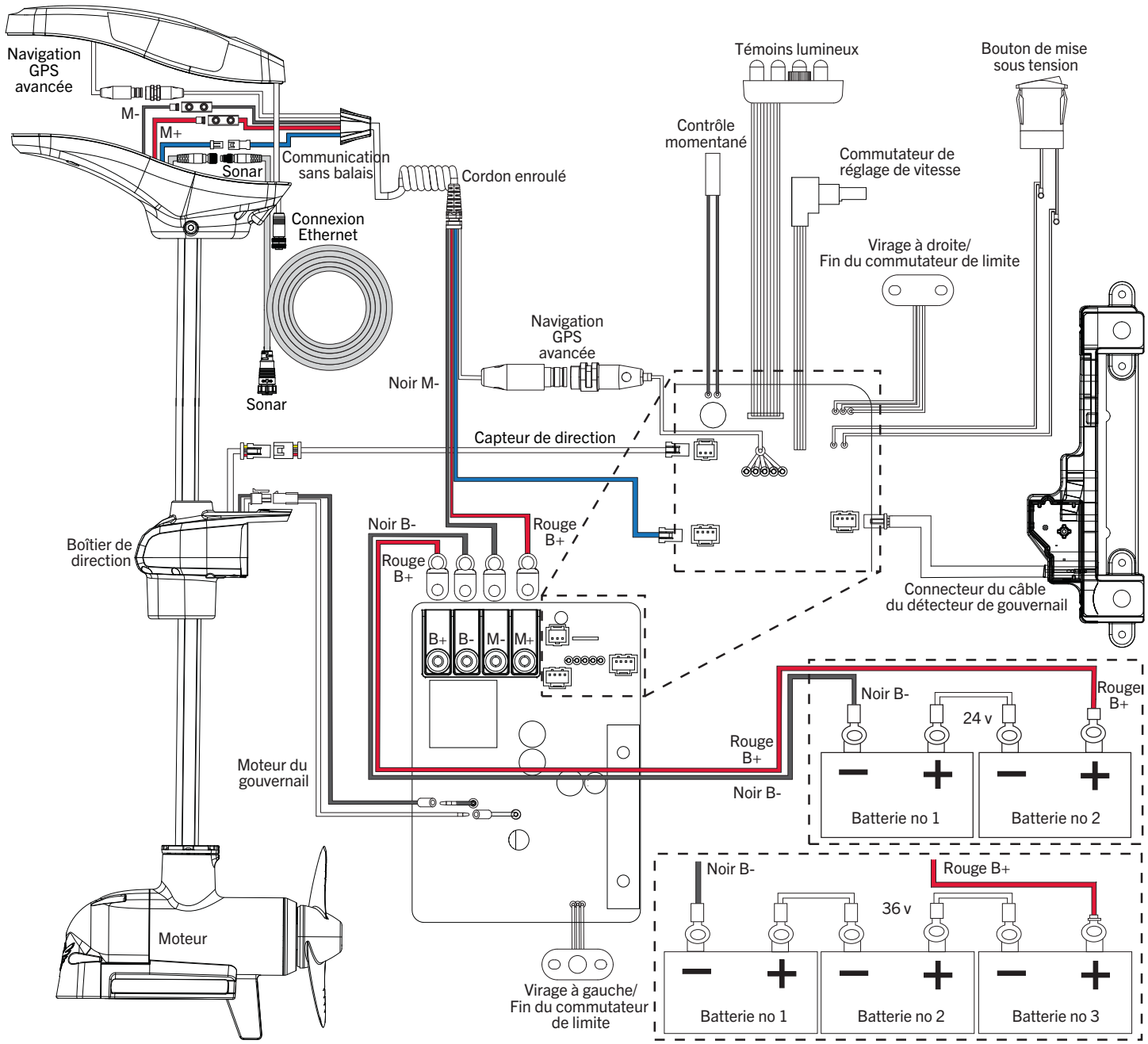

AVIS : il s'agit d'un schéma multitension. Revérifiez la tension de votre moteur afin d'effectuer les raccordements appropriés. Les dispositifs de protection contre les surintensités ne figurent pas dans cette illustration.

©2025 Johnson Outdoors Marine Electronics, Inc.

UTILISATION ET RÉGLAGE DU MOTEUR

CARACTÉRISTIQUES DU SUPPORT

Prenez connaissance des fonctionnalités du moteur afin de maximiser les capacités qu'offre ce produit.

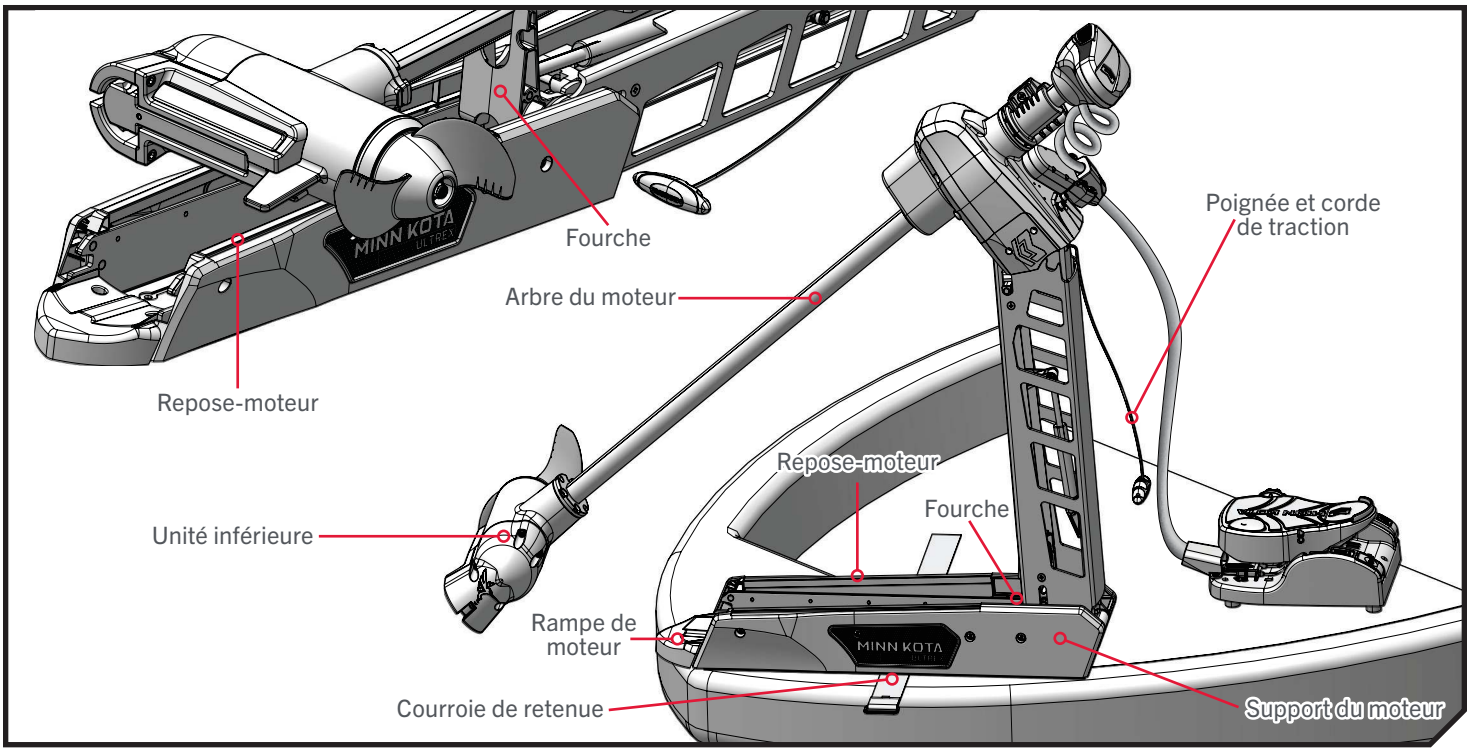

Support du moteur

Le support du moteur est conçu pour fixer ce dernier de manière fiable sur le pont du bateau. Il est conçu pour arrimer et verrouiller le moteur à plat sur le pont, lorsqu'il n'est pas utilisé, et pour fournir un arrimage sûr pour le transport. Le support du moteur positionne aussi le moteur lorsqu'il est en position déployée.

Poignée et corde de traction

La poignée et la corde de traction dégagent la barre de verrouillage sur le support du moteur qui s'active automatiquement lorsque l'appareil est arrimé ou déployé en position. La poignée et la corde de traction devraient être utilisées à la fois pour arrimer et déployer l'appareil. Inspectez la poignée et la corde de traction à chaque utilisation et remplacez-la s'il y a présence d'usure.

⚠ AVERTISSEMENT

Faites attention de garder vos doigts loin des charnières, des points de pivot et de toutes les pièces mobiles lorsque vous arrimez et déployez le moteur. Utilisez toujours la poignée et la corde de traction pour arrimer et déployer le moteur afin de prévenir toute blessure.

Appui du moteur et fourche

Le repose-moteur positionne l'appareil inférieur puisqu'il se retrouve en contact avec le nez du support et le guide sur le support du moteur. La fourche est assise au milieu du repose-moteur et saisit l'arbre du moteur. La fourche maintient l'appareil inférieur centré sur le repose-moteur lorsqu'il est en position arrimée.

Courroie de retenue

La courroie de retenue doit être utilisée pour faire de la pression sur l'arbre du moteur afin de fixer solidement l'appareil inférieur au repose-moteur lorsqu'il est arrimé. La courroie de retenue passe sous le support et est fixée de manière sûre lorsque le moteur est posé sur le repose-moteur et que la courroie est fixée à elle-même. La courroie de retenue doit être fixée chaque fois que le moteur est arrimé afin de prévenir des dommages causés par des vents forts, des eaux agitées ou des vibrations, ainsi que lorsque le bateau est remorqué.

©2025 Johnson Outdoors Marine Electronics, Inc.

ARRIMAGE ET DÉPLOIEMENT DU MOTEUR

Pour déployer le moteur

⚠ AVERTISSEMENT

Faites attention de garder vos doigts loin des charnières, des points de pivot et de toutes les pièces mobiles lorsque vous arrimez et déployez le moteur.

Assurez-vous que la courroie de retenue est détachée puis ramenez simplement et relevez le moteur du support avec la poignée et la corde de traction. Abaissez le moteur dans l'eau en utilisant la poignée et la corde de traction. Le moteur se verrouillera en position déployée. Une fois le moteur déployé, veillez à ce qu'il repose et se verrouille en position.

Pour arrimer le moteur

Tirez et soulevez le moteur hors de l'eau à l'aide de la poignée et de la corde de traction. Guidé par la poignée et la corde de traction, l'appareil inférieur se déposera sur le repose-moteur. Le moteur se verrouillera en position arrimée. Une fois le moteur arrimé, veillez à ce qu'il soit bien logé et verrouillé en position. Enroulez la courroie de retenue au-dessus du sommet de l'arbre du moteur afin de fixer le moteur. Lors de l'arrimage du moteur, la fonction opérationnelle de la pédale ainsi que le lien à distance sont automatiquement désactivés. Un message sur l'écran de toute télécommande indiquera « moteur arrimé ».

SURVEILLANCE DE LA BATTERIE

Minn Kota comprend l'importance de maximiser le temps passé sur l'eau pour obtenir un avantage concurrentiel. Les moteurs de pêche à la traîne de la série QUEST de Minn Kota fournissent des lectures en temps réel de la batterie et de l'autonomie du système de batterie du moteur de pêche à la traîne lorsqu'ils sont connectés à un détecteur de poissons Humminbird compatible. Les détecteurs de poissons Humminbird compatibles comprennent l'HELIX G3N et les modèles plus récents et tous les modèles SOLIX et APEX. Répondez à quelques questions simples sur le Humminbird pour définir la chimie de la batterie et le type de système, puis laissez le système surveiller les batteries connectées au moteur de pêche à la traîne pendant que l'hélice fonctionne. Le détecteur de poissons affichera la batterie restante par incréments de 1 %, fournissant des données essentielles sur le système de batterie du moteur de pêche à la traîne, y compris le temps restant et le temps à vide, le tout affiché sur un tableau de bord intuitif sur le détecteur de poissons Humminbird. Veuillez consulter le manuel du propriétaire du détecteur de poissons Humminbird en ligne à l'adresse humminbird.johnsonoutdoors.com pour en savoir plus sur la surveillance de la batterie Minn Kota.

©2025 Johnson Outdoors Marine Electronics, Inc.

AJUSTEMENTS DU MOTEUR

Ajustement de l'unité inférieure pour un arrimage sûr

Lorsque le moteur est arrimé, l'unité inférieure doit reposer sur les rails du repose-moteur juste à l'intérieur des plaques latérales sur le support du moteur. Minn Kota recommande de fixer le moteur en suivant les instructions suivantes pour éviter d'endommager le moteur et l'arbre par les vibrations produites lors du transport.

1

a. Avant de transporter le moteur sur l'eau ou la terre, arrimez le moteur pour déterminer où l'unité inférieure repose sur le support.

AVIS : La bonne position de l'unité inférieure est directement sur le repose-moteur se trouvant sur le support du moteur.

b. Si l'unité inférieure ne repose pas sur le repose-moteur, déployez le moteur afin que le collier de réglage de la profondeur puisse s'ouvrir et que le moteur puisse être ajusté de manière à ce qu'il s'appuie sur le repose-moteur.

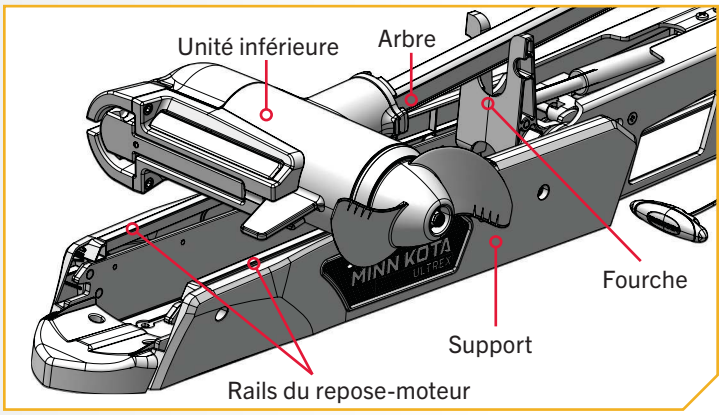

⚠ ATTENTION

L'unité inférieure doit être posée sur les rails du repose-moteur dans l'aire du repose-moteur chaque fois que le moteur est transporté. Si l'unité inférieure est mal placée, soit au-dessus ou au-dessous de l'aire du repose-moteur, l'unité inférieure ou l'arbre seront endommagés et la fourche n'agrippera pas l'arbre correctement. Ne pas placer l'unité inférieure comme recommandé risque d'endommager le produit et d'annuler la garantie de ce dernier.

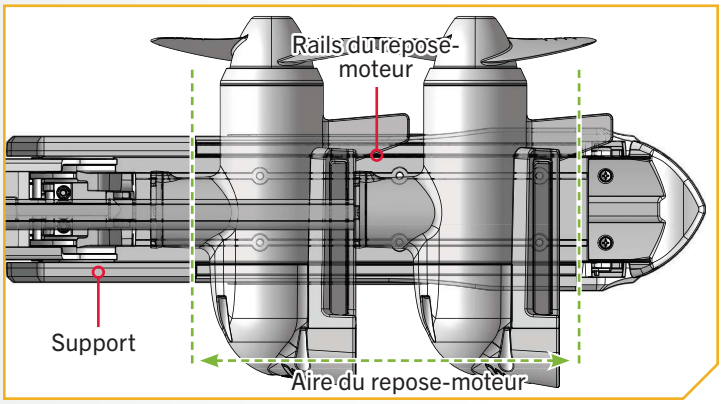

©2025 Johnson Outdoors Marine Electronics, Inc.

2

c. Lorsque le moteur est déployé, saisissez fermement l'arbre du moteur au-dessus du module de gouvernail.

d. Repérez le collier de réglage de la profondeur sur l'arbre. Tout en tenant l'arbre en place, ouvrez le bouton du collier de réglage de la profondeur de sorte que l'arbre glisse librement.

e. Remontez ou abaissez le moteur à la profondeur désirée.

f. Resserrez le collier de réglage de la profondeur afin de fixer solidement le moteur.

g. Arrimez de nouveau le moteur et confirmez que l'unité inférieure repose sur les rails du repose-moteur dans l'aire du repose-moteur. S'il ne repose pas à l'endroit recommandé, déployez à nouveau le moteur et rajustez-le jusqu'à ce qu'il repose à l'endroit recommandé lorsqu'arrimé.

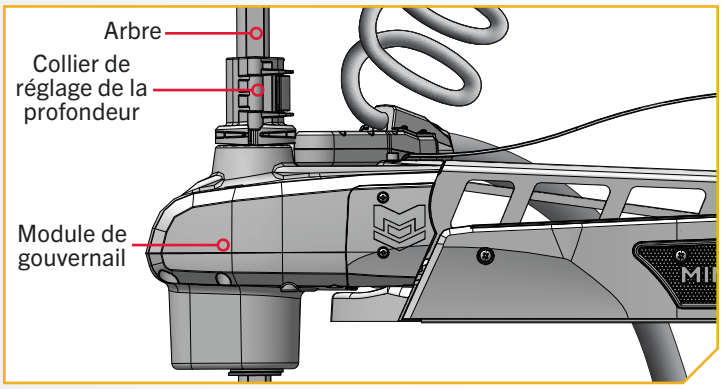

AVIS : Une fois que l'unité inférieure repose dans la bonne position sur le repose-moteur, fixez-le toujours en place avec la courroie de retenue.

Réglage de la profondeur du moteur

Une fois que le bateau est sur l'eau, il peut être nécessaire d'ajuster l'appareil inférieur pour que la performance du moteur permette une profondeur optimale. Au moment du réglage de la profondeur, assurez-vous que le haut du moteur est immergé à au moins 12 po (30,5 cm) afin d'éviter de brasser ou d'agiter l'eau à la surface.

1

a. Lorsque le moteur est déployé, saisissez fermement l'arbre du moteur au-dessus du module de gouvernail.

b. Repérez le collier de réglage de la profondeur sur l'arbre. Tout en tenant l'arbre en place, ouvrez le bouton du collier de réglage de la profondeur de sorte que l'arbre glisse librement.

⚠ AVERTISSEMENT

La tête de contrôle formera un point de pincement si le collier de réglage de la profondeur est desserré et que la tête de contrôle glisse sur le dessus du collier de réglage de la profondeur. Saisissez l'arbre et empêchez-le de glisser jusqu'en bas pour prévenir le point de pincement.

c. Remontez ou abaissez le moteur à la profondeur désirée.

d. Resserrez le collier de réglage de la profondeur afin de fixer solidement le moteur.

AVIS : Au moment du réglage de la profondeur, assurez-vous que le haut du moteur est immergé à au moins 12 po (30,5 cm) afin d'éviter de brasser ou d'agiter l'eau à la surface.

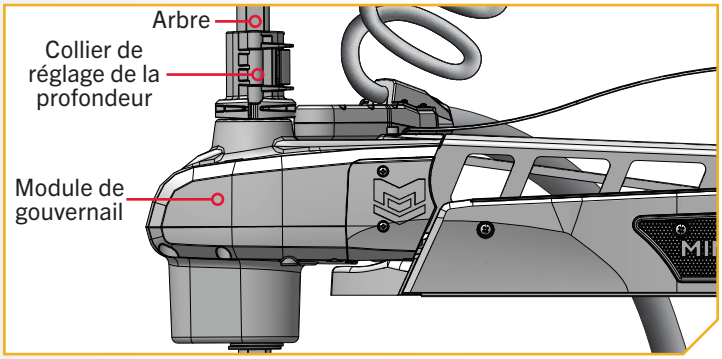

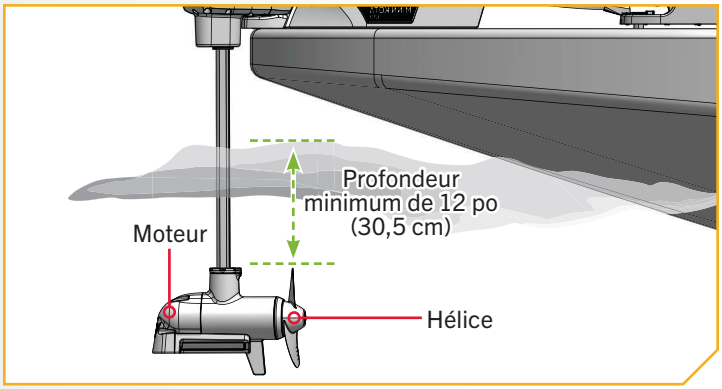

©2025 Johnson Outdoors Marine Electronics, Inc.

Ajustement de la poignée et de la corde de traction

Il est possible d'ajuster la longueur de la poignée et de la corde de traction selon ses propres préférences. Avant de commencer l'ajustement, il faut libérer le ressort à gaz et retirer le module de gouvernail. Veuillez vous référer à la section « Retrait du moteur de gouvernail » et suivre la procédure pour « Déconnecter la goupille des ressorts à gaz » et pour « Retirer le moteur du support ». Il est important de retirer les ressorts à gaz et le module de gouvernail afin d'accéder au câble et à la quincaillerie associée pour faire les ajustements.

1

⚠ AVERTISSEMENT

Veuillez consulter la section « Retrait du module de gouvernail » dans cette section et suivre la procédure pour « Déconnecter les ressorts à gaz » et pour « Retirer le moteur du support ». Il est important de retirer le module de gouvernail et la goupille des ressorts à gaz afin d'accéder au câble et à la quincaillerie associée pour faire les ajustements. Le défaut d'exécuter ces étapes indispensables empêchera la possibilité de faire des ajustements et comporte un risque de blessure.

a. Lorsque les ressorts à gaz sont déconnectés et que le module de gouvernail est retiré, vérifiez que le support est en position déployée.

AVIS: Observez l'acheminement du câble dans le guide de câble, autour de la goupille, puis dans les broches sur le coudé loquet/sangle, traction à la corde.

b. Repérez l'extrémité du câble et le serre-câble de traction à l'intérieur du bras en aluminium du support.

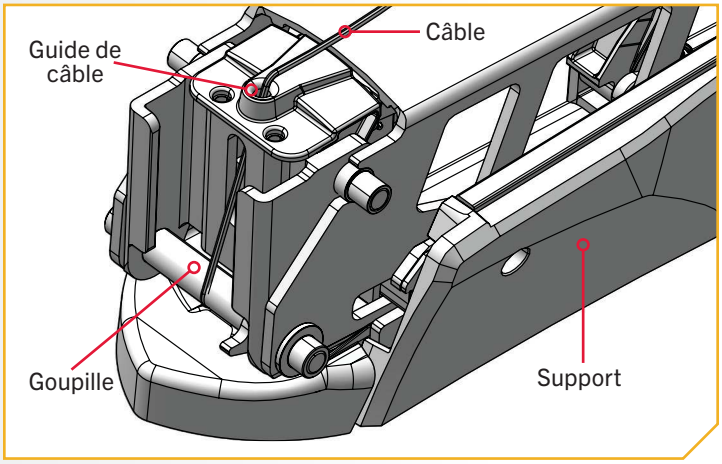

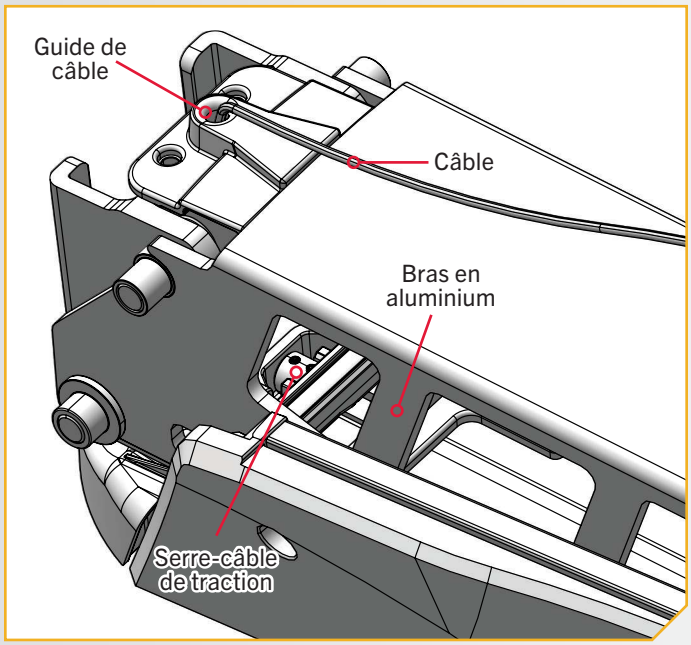

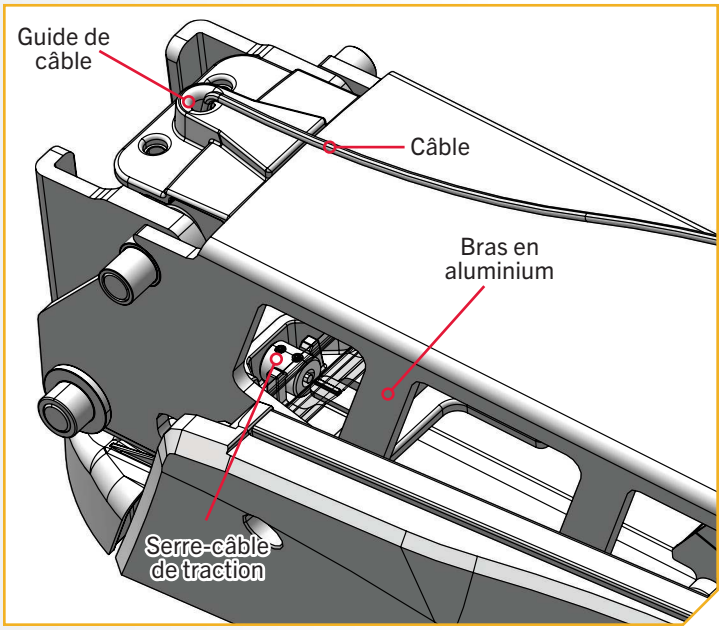

©2025 Johnson Outdoors Marine Electronics, Inc.

AJUSTEMENT DE LA POIGNÉE ET DE LA CORDE DE TRACTION

2

c. Saisissez le serre-câble de traction et le câble et sortez-les du bras en aluminium.

d. Le serre-câble de traction contient deux vis de réglage. Desserrez, sans enlever, ces deux vis avec une clé hexagonale 5/64 po (2 mm) jusqu'à ce que le câble glisse dans le serre-câble de traction.

e. Ajustez le câble à la longueur voulue

f. Resserrez les deux vis de réglage à l'aide d'une clé hexagonale 5/64 po (2 mm). Serrez les vis de réglage à 16 à 19 po-lb (1,8 à 2,1 Nm). Assurez-vous que les vis de réglage sont bien appuyées contre le câble dans le serre-câble de traction. Les vis de réglage doivent appliquer une tension suffisante sur le câble pour le garder dans le serre-câble de traction pendant le fonctionnement normal. Lorsque les deux vis de réglage sont bien serrées, elles doivent être légèrement encastrées sous la surface du serre-câble de traction.

AVIS : Assurez-vous que les deux vis de réglage sont bien serrées. Lorsqu'elles sont bien serrées, les deux vis de réglage doivent être encastrées légèrement sous le serre-câble de traction pour maintenir la tension sur le câble dans le serre-câble de traction pendant le fonctionnement normal.

g. À l'aide d'une scie à métaux, coupez le câble afin qu'il n'y ait pas plus de 1/16 po (1,59 mm) qui dépasse le serre-câble de traction.

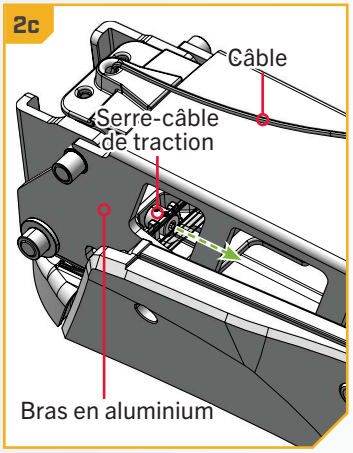

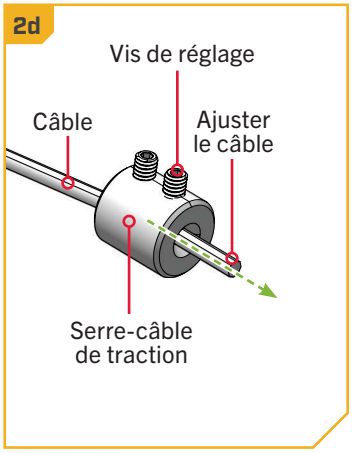

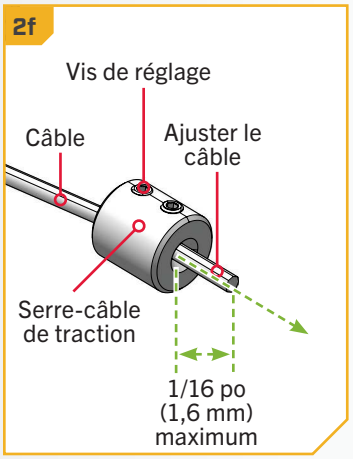

AVIS : Assurez-vous que le câble est taillé avec précision afin qu'il s'insère à nouveau dans les broches sur le coudé loquet/sangle, traction à la corde. Si le câble est trop long, le serre-câble de traction ne se réinstallera pas correctement.

3

h. Une fois que la longueur du câble est coupée, prenez la poignée de traction et tirez sur le câble pour le mettre en place jusqu'à ce qu'il repose contre le coudé loquet/sangle, traction à la corde. Assurez-vous que le serre-câble de traction est bien en place dans les broches du coudé loquet/sangle, traction à la corde.

i. Une fois le câble en place, lisez la section « Dépose du module du gouvernail » de ces instructions et suivez la procédure pour « Remonter le module du gouvernail ».

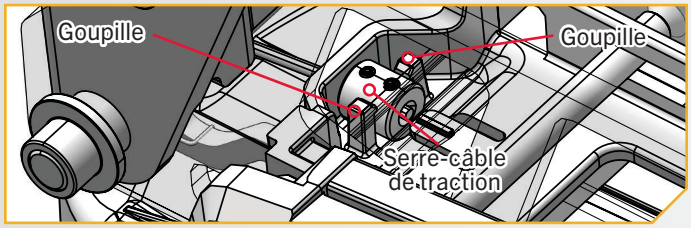

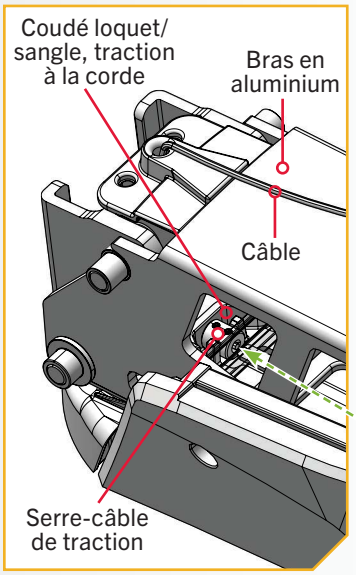

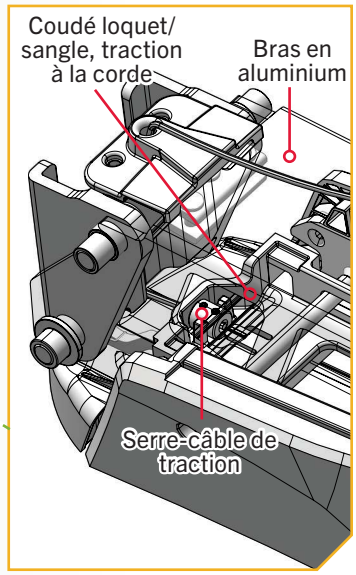

©2025 Johnson Outdoors Marine Electronics, Inc.

INSTALLATION D'UN TRANSDUCTEUR EXTERNE

Aucun transducteur externe n'est inclus avec votre moteur de pêche à la traîne. On peut installer un transducteur externe sur les moteurs qui sont équipés d'un système de navigation GPS avancée. L'installation d'un transducteur externe n'est pas recommandée pour les moteurs équipés d'un MEGA Imaging intégré.

1

a. Installez le transducteur externe conformément aux instructions fournies avec le transducteur.

b. Laissez suffisamment de jeu dans le câble du transducteur entre l'unité inférieure et la tête de contrôle pour que le moteur puisse être bien arrimé et déployé.

c. Utilisez deux pinces rapides pour fixer le câble du transducteur à l'arbre, juste au-dessus de l'unité inférieure et juste en dessous de la tête de contrôle.

d. Faites passer le câble du transducteur au travers du cordon enroulé jusqu'à l'alimentation.

⚠ ATTENTION

L'unité inférieure doit être posée sur les rails du repose-moteur dans l'aire du repose-moteur chaque fois que le moteur est transporté. Si l'unité inférieure est mal placée, soit au-dessus ou au-dessous de l'aire du repose-moteur, l'unité inférieure ou l'arbre seront endommagés et la fourche n'agrippera pas l'arbre correctement. Ne pas placer l'unité inférieure comme recommandé risque d'endommager le produit et d'annuler la garantie de ce dernier.

AVIS : pour de plus amples précisions sur l'acheminement des câbles, consultez la section « Fixation des câbles de connexion » de ce manuel.

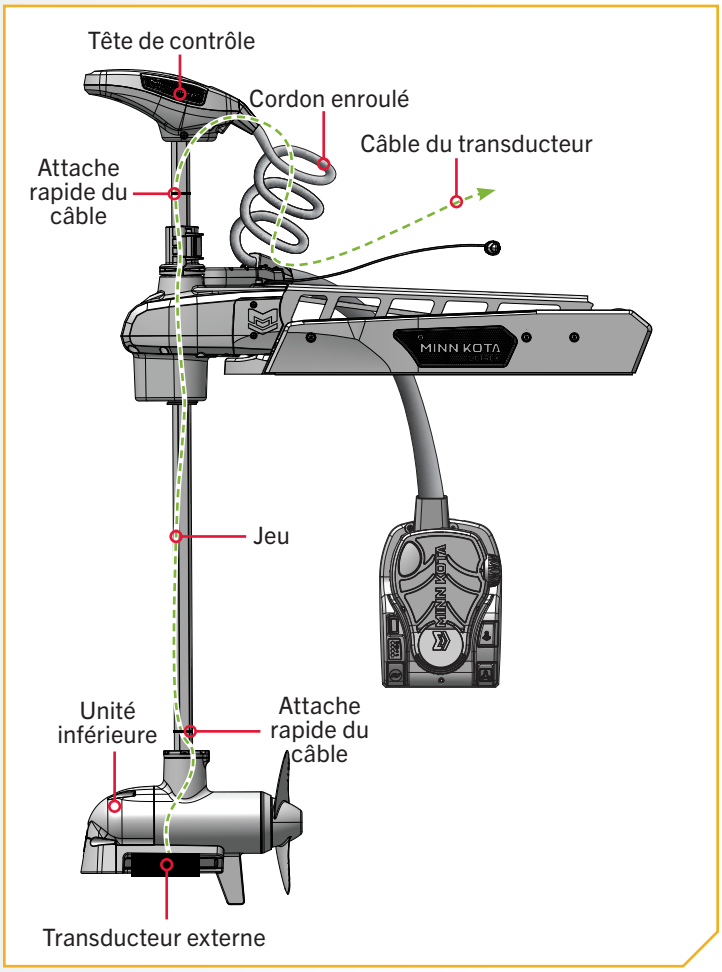

©2025 Johnson Outdoors Marine Electronics, Inc.

UTILISATION DE LA PÉDALE

CONTRÔLE DE LA VITESSE ET DE LA DIRECTION

La pédale sert à opérer le moteur et les contrôles sur la pédale sont faciles à faire fonctionner avec la main ou le pied. Le moteur peut aussi être commandé au moyen de la télécommande sans fil d'un système de navigation GPS avancée ou de l'application One-Boat Network, ainsi que de toute télécommande Minn Kota compatible. Veuillez consulter le manuel du propriétaire de l'application de navigation GPS avancée ou de l'application One-Boat Network (OBN) pour savoir comment contrôler le moteur avec chacune.

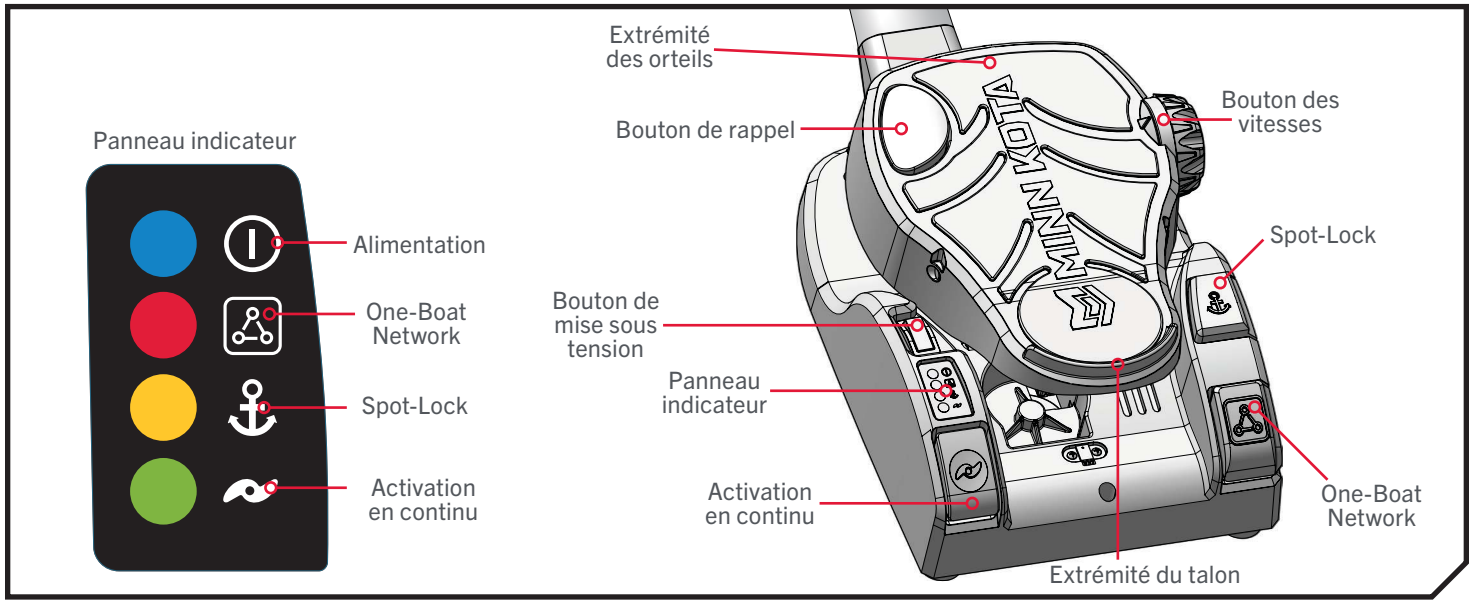

Alimentation

AVIS : N'oubliez pas de mettre le moteur hors tension lorsqu'il n'est pas utilisé pour éviter qu'il n'épuise la batterie.

Le commutateur d'alimentation se trouve sur le côté gauche de la pédale et sert à mettre le moteur sous et hors tension. La lumière bleue près de l'icône de mise sous tension ⏻ sur le panneau indicateur s'illumine lorsque le moteur est sous tension. Ne pas essayer de tourner ce moteur avec la pédale lorsqu'il n'est plus sous tension.

Vitesse du moteur

Le bouton des vitesses se trouve sur le côté droit supérieur de l'extrémité des orteils de la pédale. Tournez le bouton des vitesses en sens horaire pour augmenter la vitesse et en sens antihoraire pour diminuer la vitesse. La vitesse peut aussi être ajustée à l'aide de la télécommande.

Opération du moteur en rappel

Dans le mode rappel, le moteur fonctionnera seulement lorsqu'une force vers le bas est appliquée sur le bouton de rappel. Le bouton en rappel se trouve à gauche de l'extrémité des orteils de la pédale. Appliquez une pression vers le bas sur le bouton de rappel pour activer l'hélice. Le moteur tournera alors à la vitesse programmée sur le bouton de vitesse. Si la pression sur le bouton de rappel est enlevée, l'hélice s'arrête. Aucun voyant DEL n'est associé au bouton de rappel.

Opération constante du moteur

Pour passer en mode opération constante du moteur, appuyez sur le bouton d'activation en continu. Le bouton d'activation en continu se trouve sur le côté talon au bas de la pédale et est identifié par un symbole d'hélice. En mode d'activation en continu, l'hélice fonctionnera continuellement, peu importe si de la force est appliquée au bouton de rappel. Pendant le fonctionnement en mode d'activation en continu du moteur, l'hélice tourne en continu à la vitesse définie par le bouton de commande de vitesse, par la télécommande sans fil du système de navigation GPS avancée ou par l'application One-Boat Network. Le voyant DEL vert situé à côté de l'icône Activation en continu sur le panneau indicateur s'allume lorsque le moteur est en mode Activation en continu.

©2025 Johnson Outdoors Marine Electronics, Inc.

Si une hélice rencontre une obstruction en mode rappel ou continu alors qu'elle tourne, l'augmentation de la demande de courant électrique générée par l'obstruction signalera au moteur de réduire la puissance à l'hélice pour prévenir les dommages. Si une surcharge de courant est détectée, l'hélice sera désactivée pour prévenir un dommage au moteur. Dans ce cas, l'opérateur peut remettre l'hélice en marche après avoir dégagé l'obstruction.

Pour tourner à gauche ou à droite

Appuyez sur l'extrémité des orteils sur la pédale pour tourner à droite et appuyez sur le côté talon pour tourner à gauche. La position et la direction de la tête du gouvernail correspondent directement à la position du moteur. Lorsqu'on tourne à gauche ou à droite, le mouvement du gouvernail se terminera lorsque les câbles contrôlant la direction de la tête du gouvernail et du moteur ont atteint la fin de leur portée. Vous devez garder votre pied sur la pédale pour contrôler la direction du bateau pendant le fonctionnement manuel. La pédale est sensible à la pression. Appliquez une pression graduelle soit sur l'extrémité des orteils ou du talon de la pédale pour changer graduellement de direction. Une pression plus forte fera tourner l'appareil plus rapidement dans le sens engagé. Vous pouvez également contrôler la direction du moteur avec la télécommande ou l'application One-Boat Network (OBN). Puisque la direction du moteur est contrôlée par la pression appliquée à la pédale et la réaction des câbles à la pression, le moteur ne tournera pas droit sans appliquer de la pression à la pédale soit manuellement ou avec la commande à distance afin d'aligner les câbles pour que le moteur avance tout droit. La fonction Verrouillage du gouvernail maintiendra la dernière position de la tête de gouvernail et du moteur. Les virages à gauche ou à droite peuvent également être contrôlés par la télécommande sans fil de navigation GPS avancée ou par l'application One-Boat Network. Vous reporter aux manuels du propriétaire correspondant pour en savoir davantage.

⚠ ATTENTION

Veillez à fermer le commutateur de mise sous tension lorsque le moteur n'est pas utilisé. Si le contrôle du moteur est laissé en marche et que la rotation de l'hélice est bloquée, cela peut endommager sérieusement le moteur.

Pour des raisons de sécurité, débranchez le moteur de la ou des batteries lorsque le moteur n'est pas utilisé ou pendant la charge.

Les pièces mobiles peuvent couper ou écraser. Évitez les pincements en utilisant la pédale.

Marche arrière

La tête de contrôle indique toujours le sens de navigation. Pour inverser le sens de navigation, tourner la tête de contrôle dans le sens complètement opposé de son emplacement actuel. N'oubliez pas que le mouvement se termine lorsque les câbles contrôlant la direction de la tête de contrôle arrivent au bout de leur portée de mouvement.

Spot-Lock

Le bouton Spot-Lock se trouve sur le côté droit de la pédale et est identifié par le symbole d'une ancre. Lorsque le bouton Spot-Lock est enfoncé, l'emplacement du moteur est enregistré en mémoire. La DEL jaune près de l'icône Spot-Lock ⚓ sur le panneau indicateur s'allume lorsque le Spot-Lock est engagé. Pour engager le Spot-Lock, appuyez sur le bouton Spot-Lock, pour le désengager, appuyez de nouveau sur le bouton Spot-Lock. Lorsque le Spot-Lock est engagé, une tonalité est émise. Lorsqu'il est désengagé par le bouton Spot-Lock, aucune tonalité n'est émise. Diriger le moteur avec la pédale ou ajuster la vitesse à l'aide du bouton des vitesses annulera le Spot-Lock et trois tonalités haute-basse seront émises. Le Spot-Lock peut aussi être contrôlé par la télécommande. Pour obtenir des instructions plus précises sur l'utilisation du Spot-Lock, veuillez consulter votre manuel à distance.

⚠ AVERTISSEMENT

Vous seul êtes responsable de la navigation sécuritaire et prudente sur votre bateau. Nous avons conçu Ultrex QUEST pour qu'il soit un outil précis et fiable qui vous permettra d'améliorer l'utilisation de votre bateau et d'accroître votre capacité de pêcher des poissons. Ce produit ne vous exonère pas de la responsabilité de naviguer en toute sécurité avec votre bateau. Vous devez éviter les dangers liés à la navigation et toujours exercer une veille permanente afin de pouvoir réagir au fur et à mesure que les situations se présentent. Vous devez toujours être prêt à reprendre le contrôle manuel de votre bateau. Apprenez à utiliser votre Ultrex QUEST dans une zone exempte de dangers et d'obstacles.

©2025 Johnson Outdoors Marine Electronics, Inc.

One-Boat Network

Le bouton One-Boat Network (OBN) est situé dans le coin inférieur droit de la pédale. Il s'agit d'un bouton personnalisable qui peut modifier les fonctions selon la sélection de l'utilisateur. Appuyer sur le bouton OBN permet d'activer la fonction OBN désignée. Le voyant DEL rouge de l'application One-Boat Network (OBN) situé sur le panneau indicateur s'allume lorsque cette fonction est activée. Le voyant DEL affiche une séquence différente pour chaque fonction. La fonction OBN par défaut est le système AutoPilot. Veuillez consulter la section « One-Boat Network » du présent manuel pour en savoir plus.

Verrouillage du gouvernail

Lorsque vous retirez votre pied de la pédale de l'Ultrex, la tête du moteur reste pointée dans la direction où vous l'avez laissée. Pas de recul ou de réajustement : une direction plus facile tous les jours.

AJUSTEMENTS DE LA PÉDALE

Réglage du câble du gouvernail

La tension du câble du gouvernail est préréglée en usine, mais, avec l'usage normal, devra être ajustée à l'occasion.

1

a. La vis de tension du câble se trouve à la base de la pédale sur l'extrémité des orteils. La vis est sous le couvercle du câble du gouvernail. La tension de la vis peut être ajustée à l'aide d'un tournevis cruciforme nº 3.

b. Tournez la vis en sens horaire pour augmenter la tension et en sens antihoraire pour diminuer la tension.

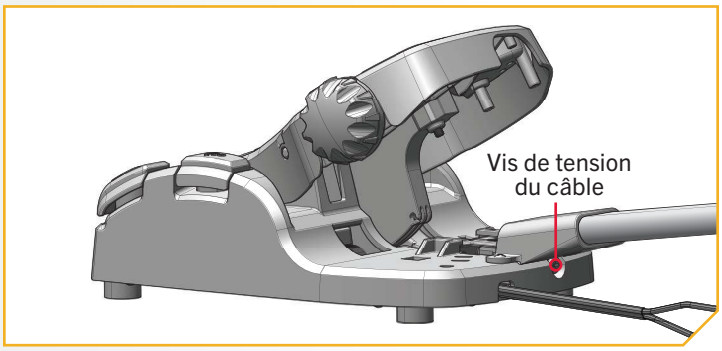

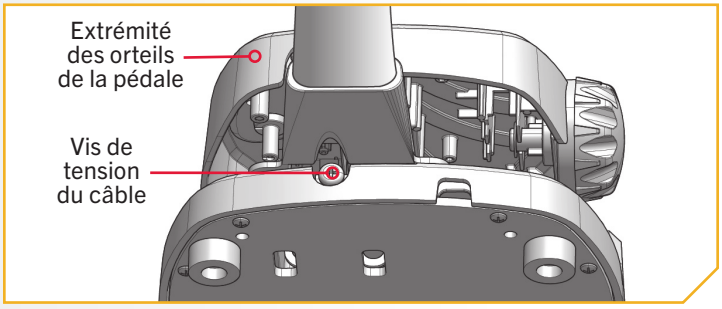

⚠ ATTENTION

Si les câbles deviennent trop lâches, ils pourraient se dégager du tambour couvert dans le boîtier de direction ou de la poulie dans la pédale.

⚠ ATTENTION

Ne serrez pas trop la vis de tension du câble au-delà de 10-12 lb (1,13-1,3 Nm). Le fait de trop serrer la vis entraînera des dommages causés par une surtension.

©2025 Johnson Outdoors Marine Electronics, Inc.

AUTOPILOT

AUTOPILOT ET ONE-BOAT NETWORK

La fonction AutoPilot du système de navigation GPS avancée utilise une boussole interne pour garder le moteur de pêche à la traîne pointé dans le même sens que la boussole. Si le bouton One-Boat Network (OBN) du système de navigation GPS avancée de la pédale est personnalisé à la fonction AutoPilot, le bouton active et désactive le système AutoPilot.

MODES D'AUTOPILOT

Deux modes AutoPilot sont offerts : Cap du système AutoPilot verrouillé et Itinéraire du système AutoPilot verrouillé. Les deux sont collectivement désignés comme étant l'AutoPilot. Il y a des différences notables entre les deux modes et les manières dont ils contrôlent le bateau. Cap du système AutoPilot verrouillé aussi bien que Itinéraire du système AutoPilot verrouillé sont des outils de pêche à la ligne utiles permettant au pêcheur de présenter précisément l'appât. Minn Kota vous recommande fortement de sortir votre bateau et d'essayer les fonctions Cap du système AutoPilot verrouillé et Itinéraire du système AutoPilot verrouillé dans diverses situations et applications de pêche. Le mode AutoPilot peut être réglé au moyen de la télécommande sans fil du système de navigation GPS avancée ou de l'application One-Boat Network.

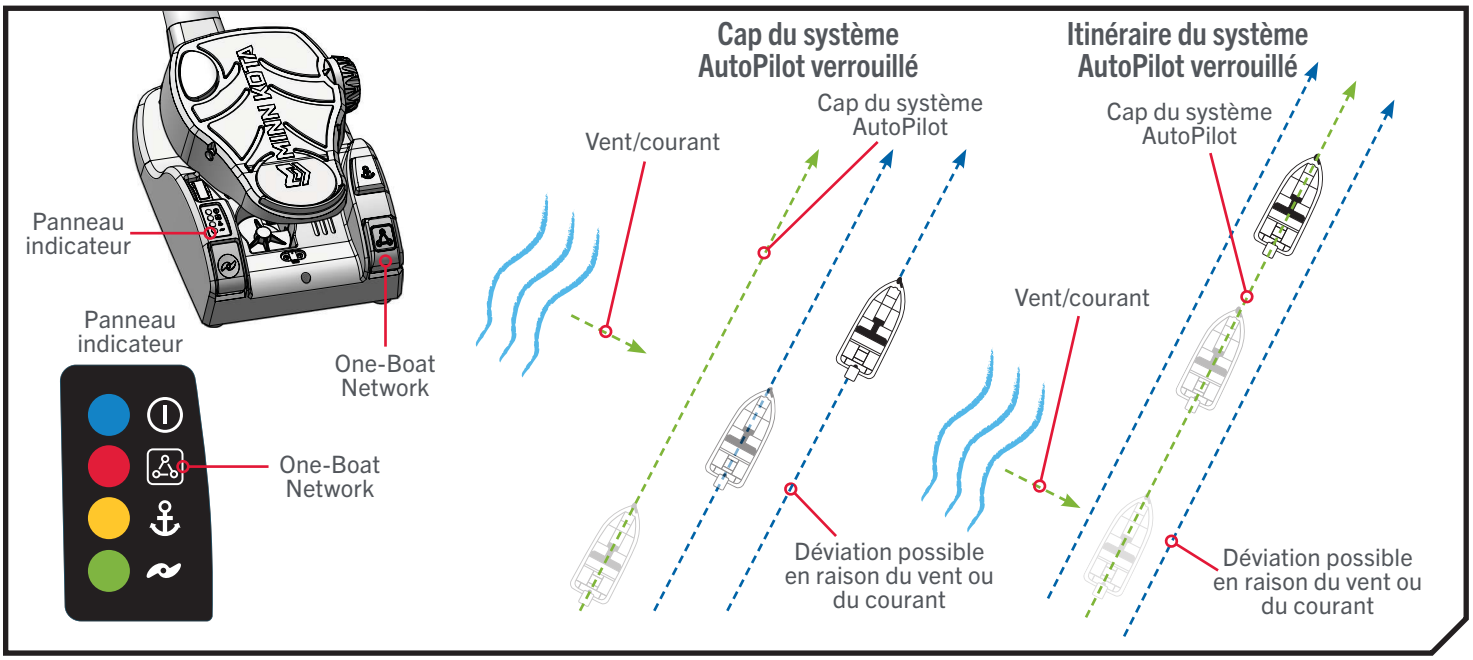

Cap du système AutoPilot verrouillé

Le système AutoPilot utilise une boussole interne pour assurer un maintien du cap. Lorsque la fonction Cap du système AutoPilot verrouillé est activée, cela garde le moteur pointé dans le même sens que la boussole. Lorsqu'une correction manuelle est apportée au gouvernail, la fonction Cap du système AutoPilot verrouillé se verrouille sur le nouveau cap de la boussole, en fonction de la direction actuelle du bateau. Cette méthode de maintien du cap ne tient pas compte des forces externes comme le vent ou les courants latéraux, qui peuvent causer une dérive latérale.

Itinéraire du système AutoPilot verrouillé

La fonction Itinéraire du système AutoPilot verrouillé utilise non seulement le cap de la boussole, mais également des données GPS afin de corriger selon les vents latéraux, courants et autres forces externes et maintenir l'itinéraire du bateau souhaité. Lorsque la fonction Itinéraire du système AutoPilot verrouillé est activée, elle crée un itinéraire que le moteur de pêche à la traîne suivra. Lorsque l'utilisateur change la direction vers un nouveau cap, un nouveau parcours est créé. La fonction Itinéraire du système AutoPilot verrouillé manœuvre le bateau pour qu'il suive l'itinéraire souhaité dans la plupart des conditions. Dans des conditions extrêmes, comme des courants ou des vents très puissants, le moteur de pêche à la traîne pourrait ne pas être suffisamment puissant pour contrôler le bateau en douceur. Dans ces conditions extrêmes, il pourrait être préférable d'utiliser la fonction Cap du système AutoPilot verrouillé et de laisser le bateau se déplacer avec le vent ou le courant, si le moteur n'est pas assez puissant pour le vaincre.

©2025 Johnson Outdoors Marine Electronics, Inc.

⚠ ATTENTION

Cet appareil utilise une boussole magnétique pour détecter la direction de déplacement. Les aimants ou les grands objets de métal ferreux près (à 12 po [30,5 cm] ou moins) de la tête de contrôle du moteur de pêche à la traîne peuvent nuire au fonctionnement de la boussole.

Les obstructions contre l'hélice peuvent causer une vibration excessive de la tête de contrôle du moteur. Cette vibration peut causer un comportement irrégulier de la boussole et de la direction. Éliminez l'obstruction pour restaurer le fonctionnement normal du moteur.

Le moteur de pêche à la traîne est équipé d'un système d'arrêt de la direction automatique pour des raisons de sécurité. Dans les situations où une obstruction empêche le moteur de pêche à la traîne de tourner ou dans des conditions venteuses difficiles, la direction automatique peut s'arrêter. Toute action sur la direction réinitialisera le système en mode normal.

› Activation et désactivation du système AutoPilot

1

a. Lorsque le moteur de pêche à la traîne est sous tension, le système AutoPilot peut être activé en appuyant sur le bouton One-Boat Network situé sur la pédale.

b. Le voyant DEL rouge de l'application One-Boat Network situé sur le panneau indicateur s'allume lorsque le système AutoPilot est activé. Lorsque le système AutoPilot est activé, dirigez le moteur de pêche à la traîne comme désiré.

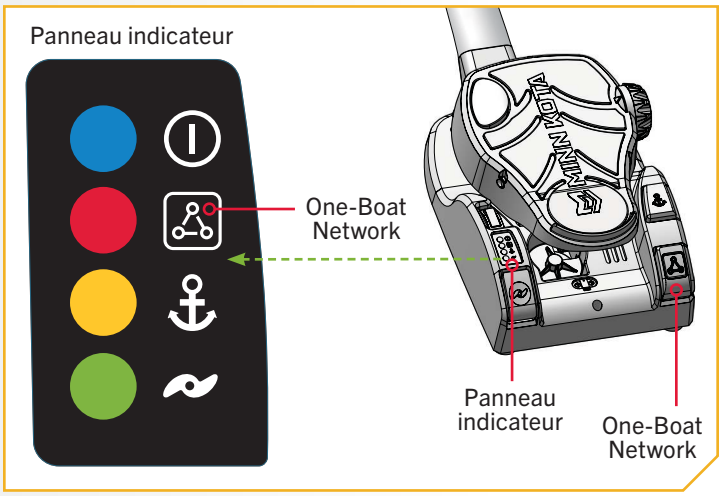

AVIS : Après avoir établi une nouvelle orientation, il y a un court délai avant que l'orientation ne soit verrouillée, afin de permettre à la boussole de se stabiliser. Lors de grands changements de vitesse, le cap du système AutoPilot pourrait changer légèrement. C'est normal.

c. Pour désactiver le système AutoPilot, appuyez sur le bouton One-Boat Network.

⚠ ATTENTION

L'électronique est alimentée même lorsque le moteur de pêche à la traîne est en position d'arrimage, lorsque l'interrupteur d'alimentation est sous tension. Toutefois, le moteur de pêche à la traîne ne devrait pas être entreposé dans cet état pendant de longues périodes, car toutes les composantes électroniques restent sous tension. Lorsque vous entreposez votre bateau, désactivez toujours le système AutoPilot et débranchez toujours votre moteur de la batterie.

©2025 Johnson Outdoors Marine Electronics, Inc.

POINTS DE CHEMINEMENT

POINTS DE CHEMINEMENT ET ONE-BOAT NETWORK

Les points de cheminement sont des positions de latitude/longitude enregistrées. Ils marquent une position d'intérêt, comme vos endroits de pêche préférés, des structures ou des bouées. Les points de cheminement fonctionnent de façon semblable au système Spot-Lock. Si le bouton One-Boat Network (OBN) de la pédale est personnalisé à la fonction Points de cheminement, appuyer sur le bouton sert à marquer les Points de cheminement dans le système de navigation GPS avancée. Pour de plus amples renseignements au sujet du fonctionnement des points de cheminement, veuillez consulter votre manuel du propriétaire Humminbird.

⚠ AVERTISSEMENT

Faites attention à la rotation de l'hélice en travaillant avec des points de cheminement. Sur le système de navigation GPS avancée, la fonction Mise en marche automatique de l'hélice est désactivée par défaut. Si la fonction Mise en marche automatique de l'hélice est activée, l'hélice se mettra automatiquement en marche lorsqu'un point de cheminement est activé, même si l'activation est accidentelle. Une hélice en rotation peut causer des blessures. Si la fonction Mise en marche automatique de l'hélice est désactivée, elle doit être réactivée avant que le bateau ne puisse commencer à naviguer vers un point de cheminement.

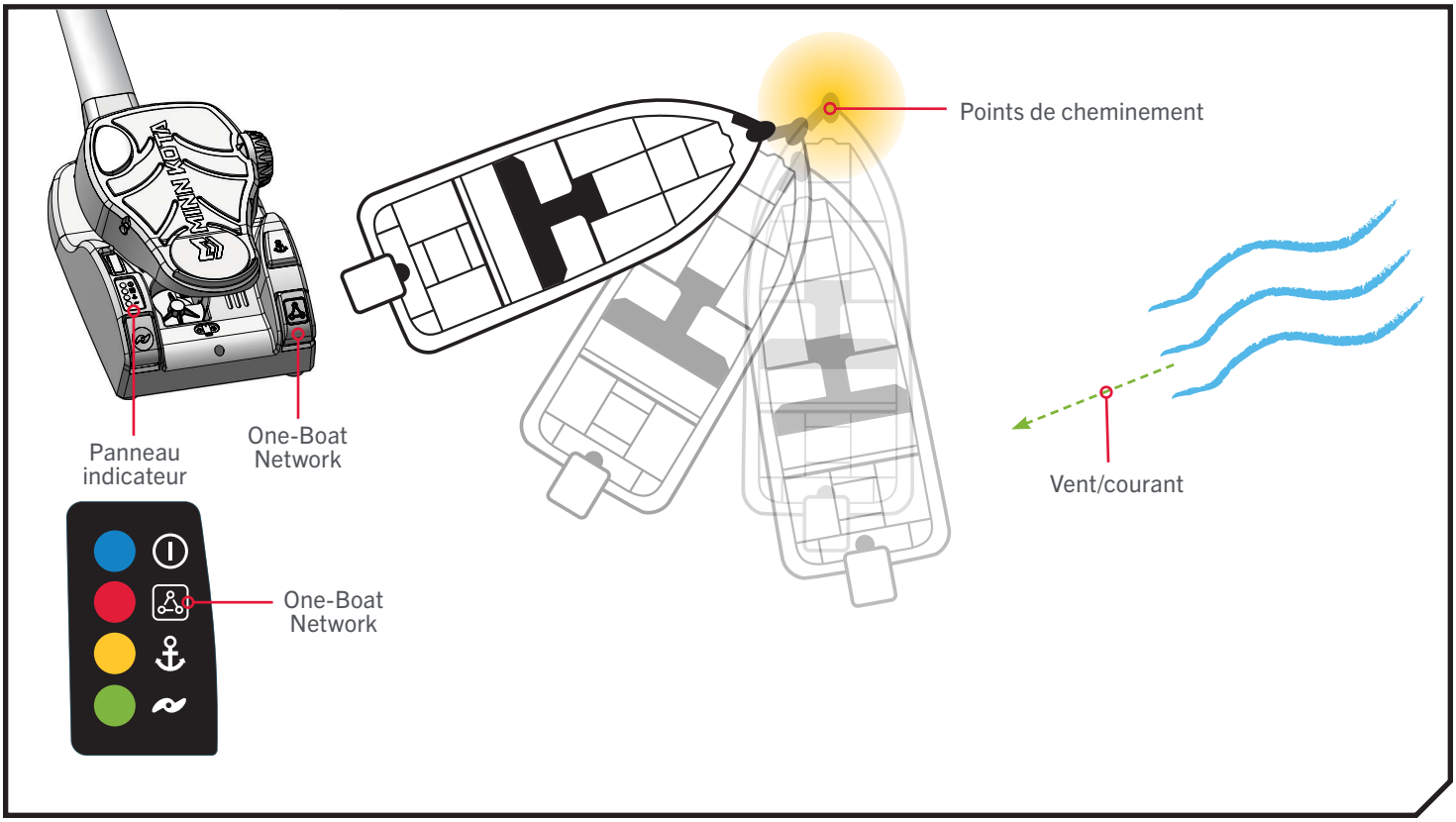

©2025 Johnson Outdoors Marine Electronics, Inc.

Marquage d'un point de cheminement

1

a. Lorsque le moteur de pêche à la traîne est en marche, marquez un point de cheminement en appuyant sur le bouton One-Boat Network. Le voyant rouge de l'application One-Boat Network situé sur le panneau indicateur s'allumera brièvement, puis s'éteindra pour indiquer qu'un point de cheminement a été marqué.

AVIS : Veuillez consulter la section One-Boat Network du présent manuel pour savoir comment personnaliser la fonction du bouton One-Boat Network de la pédale.

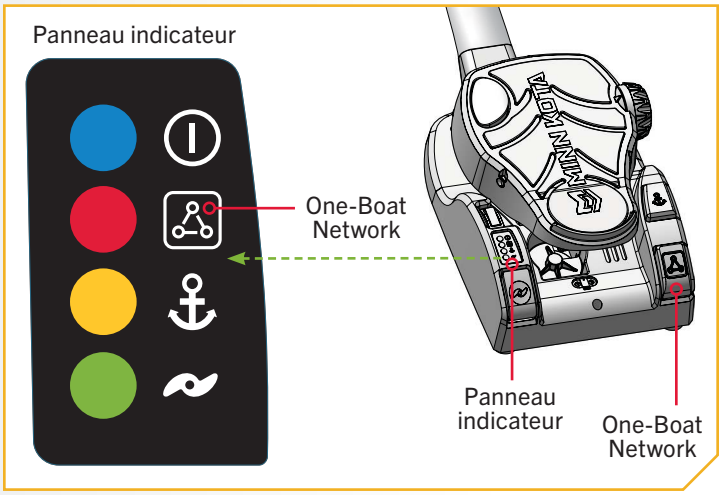

©2025 Johnson Outdoors Marine Electronics, Inc.

ANCRE POUR EAUX PEU PROFONDES

COMMANDE DE L'ANCRE POUR EAUX PEU PROFONDES ET APPLICATION ONE-BOAT NETWORK

L'application One-Boat Network permet de commander une ancre pour eaux peu profondes (ancre EPP) lorsque celle-ci est jumelée au réseau Bluetooth du système de navigation GPS avancée. Les ancres EPP qui peuvent être jumelées au système de navigation GPS avancée comprennent les ancres Bluetooth Minn Kota Raptor et Talon. Pour obtenir de plus amples renseignements sur la façon de jumeler l'ancre EPP au système de navigation GPS avancée, veuillez consulter le manuel du propriétaire Raptor ou Talon.

Lorsque deux ancres Raptor ou deux ancres Talon sont toutes deux jumelées, l'ancre sélectionnée et commandée par la pédale peut être celle de bâbord, celle de tribord, ou les deux. Pour modifier la sélection de l'ancre, utilisez la télécommande ou l'application associée à l'ancre d'eau peu profonde.

⚠ AVERTISSEMENT

Assurez-vous que l'ancre Raptor/Talon est à une distance suffisante des obstacles et des personnes lors de son déploiement et de sa rétractation. Veillez à ce que ni vous ni d'autres personnes ne vous approchiez trop près de l'ancre Raptor/Talon, que ce soit avec une partie du corps ou des objets. L'ancre Raptor/Talon est puissante et pourrait provoquer des situations périlleuses ou des blessures, pour vous ou les autres. Lorsque l'ancre Raptor/Talon est en mouvement, soyez alerte pour voir les personnes qui nagent et les objets flottants. Les personnes dont les capacités à faire fonctionner l'ancre Raptor/Talon ou dont les réactions sont affaiblies par l'alcool, la drogue, les médicaments ou d'autres substances ne sont pas autorisées à utiliser ce produit.

⚠ ATTENTION

Le Talon est doté d'une alarme de notification de déploiement. Cette alarme est nécessaire à des fins de conformité aux exigences de la garantie. Lorsque bien installée, elle sonnera uniquement lorsque la clé de contact est en position de marche et que le Talon n'est pas complètement rétracté. Une ancre Talon déployée peut avoir un effet sur le contrôle du bateau. Tenez compte de l'alarme et regardez toujours afin de vous assurer que l'ancre Talon est entièrement rétractée lors de l'utilisation du bateau.

⚠ ATTENTION

Les espaces entre le bras externe, le bras interne, le pieu et les coudés du Raptor peuvent créer un point de pincement. Évitez tout contact avec un endroit du Raptor qui peut causer un point de pincement lorsqu'il est en mouvement dans toute direction, afin d'éviter le risque.

©2025 Johnson Outdoors Marine Electronics, Inc.

Déployer l'ancre pour eaux peu profondes

1

a. Assurez-vous que l'ancre pour eaux peu profondes (Raptor/Talon) est sous tension et jumelée à l'application One-Boat Network.

b. Repérez le bouton One-Boat Network situé sur la pédale et appuyez deux fois sur le bouton pour déployer l'ancre Raptor/Talon.

AVIS : Le bouton One-Boat Network n'a pas besoin d'être maintenu enfoncé pour que l'ancre Raptor/Talon continue de se déployer. L'ancre Raptor/Talon continue à se déployer automatiquement lorsqu'on appuie sur le bouton, et ce, jusqu'à ce qu'elle atteigne sa longueur de déploiement totale, qu'elle reçoive une commande d'arrêt ou qu'elle termine l'ancrage.

c. Le voyant DEL rouge de l'application One-Boat Network situé sur le panneau indicateur clignote en continu lorsque l'ancre est déployée et reste allumé lorsque l'ancre est dans n'importe quel état de déploiement.

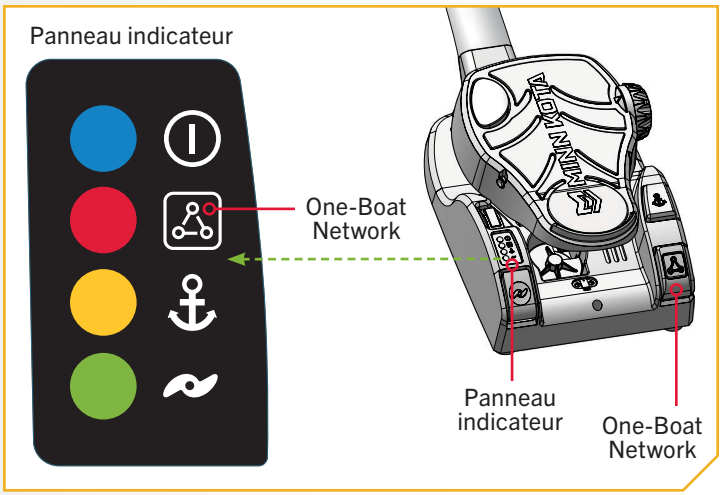

AVIS : Pendant le déploiement de l'ancre Raptor/Talon, l'action peut être interrompue en appuyant une fois sur le bouton One-Boat Network de la pédale.

Rétracter l'ancre pour eaux peu profondes

1

a. Assurez-vous que l'ancre pour eaux peu profondes (Raptor/Talon) est sous tension et jumelée à l'application One-Boat Network.

b. Repérez le bouton One-Boat Network button situé sur la pédale et appuyez sur le bouton unique pour rétracter l'ancre Raptor/Talon.

AVIS : Pendant la rétraction de l'ancre Raptor/Talon, l'action peut être interrompue en appuyant sur le bouton One-Boat Network de la pédale.

c. Le voyant DEL rouge de l'application One-Boat Network situé sur le panneau indicateur clignote en continu lorsque l'ancre est déployée et reste allumé lorsque l'ancre est dans n'importe quel état de déploiement.

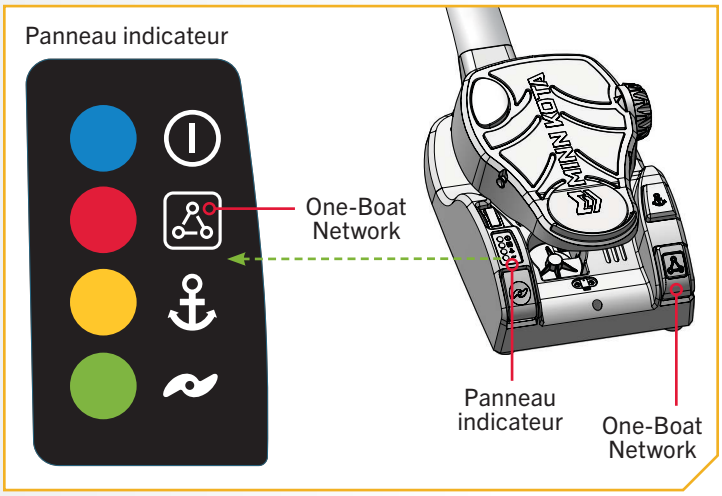

©2025 Johnson Outdoors Marine Electronics, Inc.

SPOT-LOCK

FONCTIONNEMENT DU SYSTÈME SPOT-LOCK

Le système Spot-Lock utilise un seul point de référence enregistré en appuyant sur le bouton Spot-Lock ⚓ Le point de référence est un ensemble de coordonnées GPS relatives à l'emplacement du moteur de pêche à la traîne saisies au moment où le bouton est enfoncé. Ce point est enregistré et peut être conservé dans un des emplacements de mémoire Spot-Lock. Spot-Lock fonctionne en reconnaissant les coordonnées GPS et naviguera automatiquement le bateau pour le garder à l'endroit Spot-Lock. Si votre moteur reconnaît qu'il n'est pas positionné à l'emplacement Spot-Lock, il contrôlera la vitesse et la direction du moteur pour tenter de garder le moteur sur l'endroit Spot-Lock. Pour obtenir des instructions plus précises sur l'utilisation du système Spot-Lock, veuillez consulter le manuel du propriétaire de votre télécommande sans fil.

AVIS: Le Spot-Lock est basé sur l'emplacement du moteur de pêche à la traîne et non sur l'emplacement ou la direction du bateau. Des forces extérieures comme le vent et le courant feront bouger le bateau. Le Spot-Lock naviguera pour maintenir le moteur à l'emplacement du Spot-Lock, quelle que soit la position du bateau.

⚠ AVERTISSEMENT

Faites attention à la rotation de l'hélice lorsque le système Spot-Lock est activé. L'hélice se mettra automatiquement en marche lorsque Spot-Lock est activé, même si l'activation est accidentelle. Une hélice en rotation peut causer des blessures. L'hélice se mettra « en marche » pour le système Spot-Lock, peu importe le réglage Mise en marche automatique de l'hélice utilisé par les autres méthodes de commande du système de navigation GPS avancée.

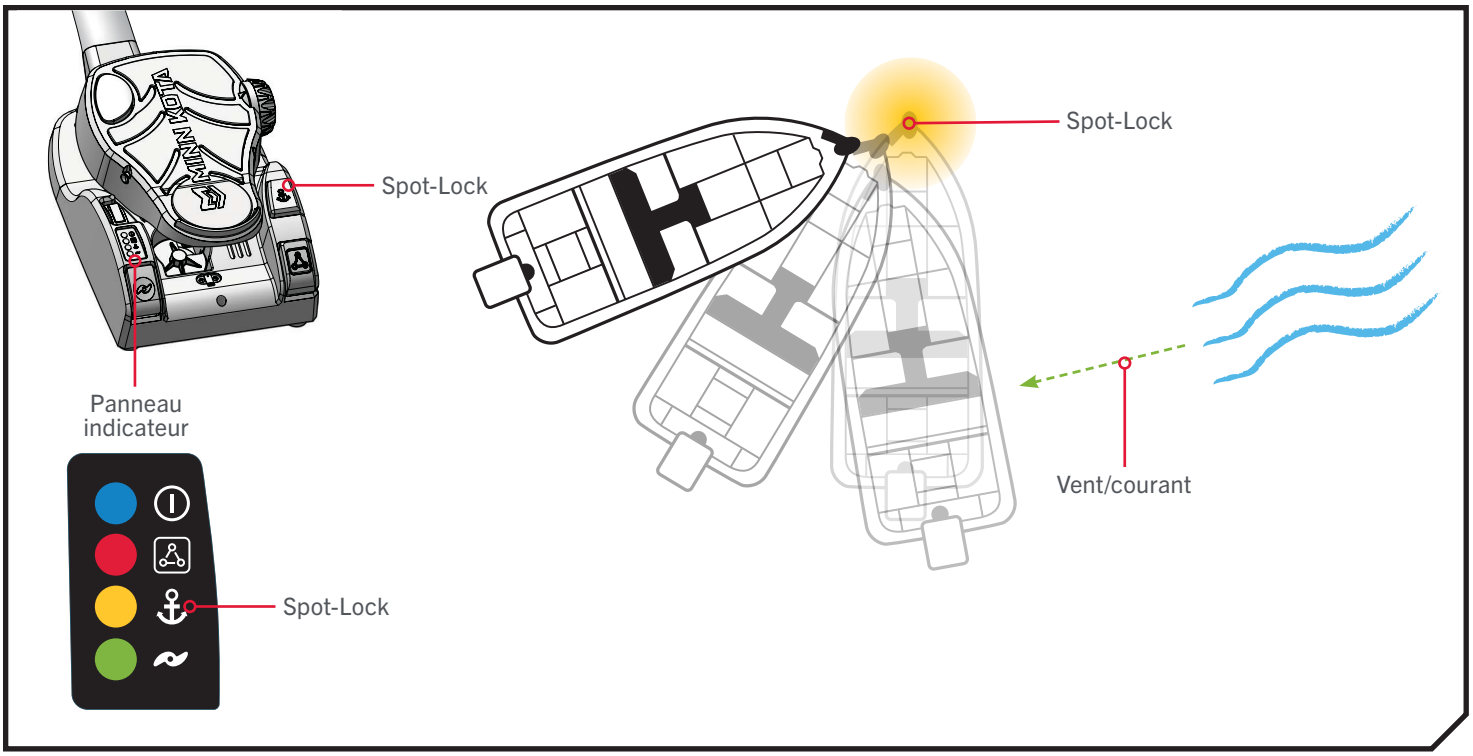

©2025 Johnson Outdoors Marine Electronics, Inc.

Activation et désactivation de Spot-Lock

1

a. Lorsque le moteur est en marche, le système Spot-Lock peut être activé en appuyant sur le bouton Spot-Lock situé sur la pédale ou sur une télécommande sans fil. Le voyant DEL jaune du système SPOT-LOCK situé sur le panneau indicateur s'allume lorsque le système Spot-Lock est activé.

AVIS : Lorsque le mode Audio par défaut est activé, une tonalité est émise lorsque le système Spot-Lock est activé. Si le mode Audio est réglé à Alarme seulement, aucune tonalité n'est émise lorsque le système Spot-Lock est activé. Pour en savoir plus sur les modes audio, consultez le manuel du propriétaire de l'application One-Boat Network.

b. Pour désactiver le système Spot-Lock lorsqu'il a été activé, appuyez de nouveau sur le bouton Spot-Lock ou appuyez sur n'importe quel bouton de la pédale permettant d'opérer manuellement le moteur de pêche à la traîne.

AVIS: Lorsque le système Spot-Lock est désactivé à l'aide du bouton Spot-Lock de la pédale, aucune tonalité n'est émise. Diriger le moteur au moyen de la pédale ou ajuster la vitesse à l'aide du bouton de commande de vitesse annule le système Spot-Lock et trois tonalités haute-basse sont émises.

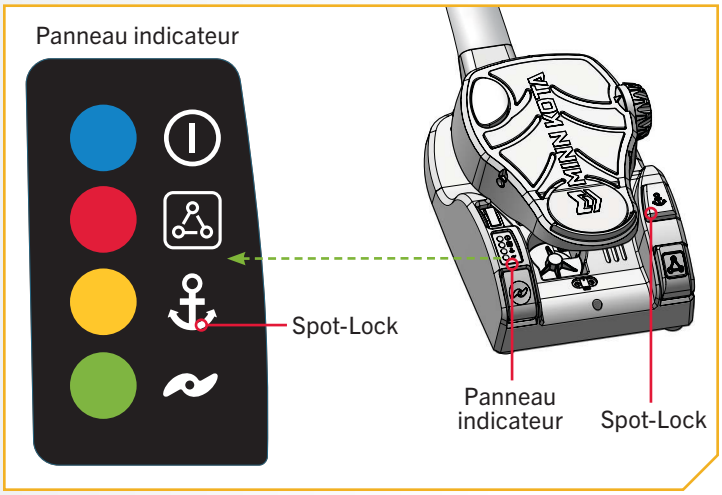

AVIS : Appuyer sur l'un des boutons de la pédale ou opérer manuellement le moteur au moyen de la pédale désactive le système Spot-Lock. Manœuvrer manuellement ou ajuster la vitesse de l'hélice au moyen de la télécommande annule également le système Spot-Lock.

©2025 Johnson Outdoors Marine Electronics, Inc.

REMPLACEMENT DE L'HÉLICE

OUTILS ET RESSOURCES NÉCESSAIRES

- Clé à douille profonde de 9/16 po (14,3 mm)

INSTALLATION

1

a. Débranchez le moteur de toute source d'alimentation avant de remplacer l'hélice.

b. Maintenez l'hélice et desserrez l'écrou de l'hélice à l'aide d'une pince ou d'une clé.

AVIS : Si l'ergot d'entraînement est cisaillé ou cassé, vous devrez tenir l'arbre stable à l'aide d'une lame de tournevis plat enfoncée dans la fente à l'extrémité de l'arbre pendant que vous desserrez l'écrou de l'hélice.

c. Retirez l'écrou et la rondelle de l'hélice.

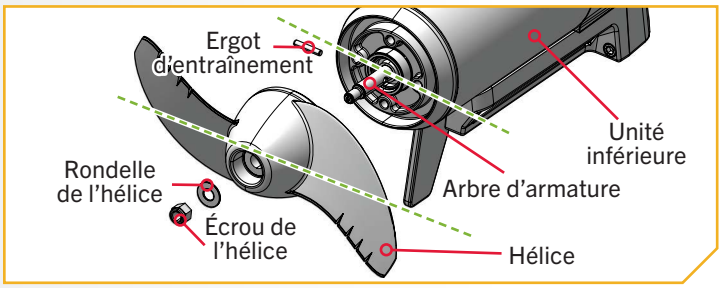

⚠ ATTENTION

Débranchez le moteur de la batterie avant d'effectuer tout travail ou entretien sur l'hélice.

2

d. Tournez l'ancienne hélice à l'horizontale, puis retirez-la en tirant tout droit. Si l'ergot d'entraînement tombe, repoussez-le vers l'intérieur.

⚠ ATTENTION

Si l'hélice ne glisse pas facilement, veillez à ne pas plier l'arbre d'armature en retirant l'hélice de l'arbre d'armature en tirant régulièrement sur l'hélice.

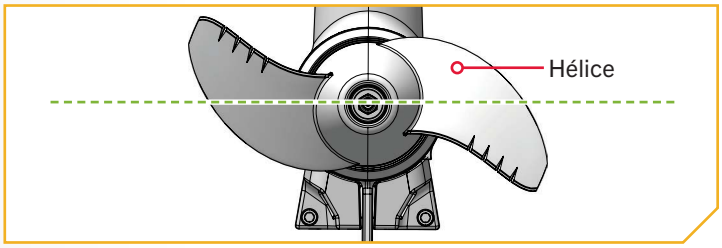

3

e. Alignez la nouvelle hélice avec l'ergot d'entraînement.

f. Installez la rondelle et l'écrou de l'hélice.

g. Serrez l'écrou de l'hélice à 25-35 po-lb (2,8 à 4 Nm) avec une clé à douille profonde de 9/16 po (14,3 mm).

⚠ ATTENTION

Ne serrez pas trop pour ne pas endommager l'hélice.

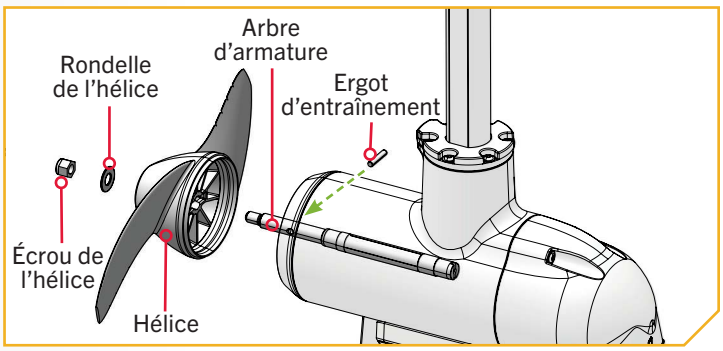

©2025 Johnson Outdoors Marine Electronics, Inc.

DÉPOSE DU MODULE DE GOUVERNAIL

› Débranchement des ressorts à gaz

1

a. Utilisez la poignée et la corde de traction pour dégager la barre de verrouillage sur le support.

b. À l'aide d'une deuxième personne, desserrez le collier de réglage de la profondeur et positionnez le moteur à mi-chemin entre les positions arrimée et déployée. Positionnez le bras externe presque perpendiculairement à la base du support.

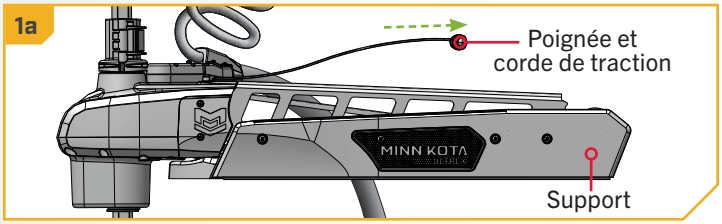

⚠ AVERTISSEMENT

Les pièces mobiles peuvent couper ou écraser. Le mécanisme de remontage au gaz est sous pression. Vous devez déconnecter les ressorts à gaz avant de retirer le moteur du support. N'engagez pas la poignée et la corde de traction tant que les ressorts à gaz ne sont pas déconnectés.

⚠ AVERTISSEMENT

Le mécanisme de remontage au gaz dans l'unité est sous haute pression lorsque le moteur est en position déployée. Ne retirez pas l'ensemble de module de gouvernail du support sans déconnecter une des extrémités des deux ressorts à gaz. Le défaut de suivre cette consigne peut former une condition où une traction accidentelle de la poignée et de la corde de traction pourrait entraîner l'ouverture soudaine du ressort, frappant toute personne ou chose sur son chemin.

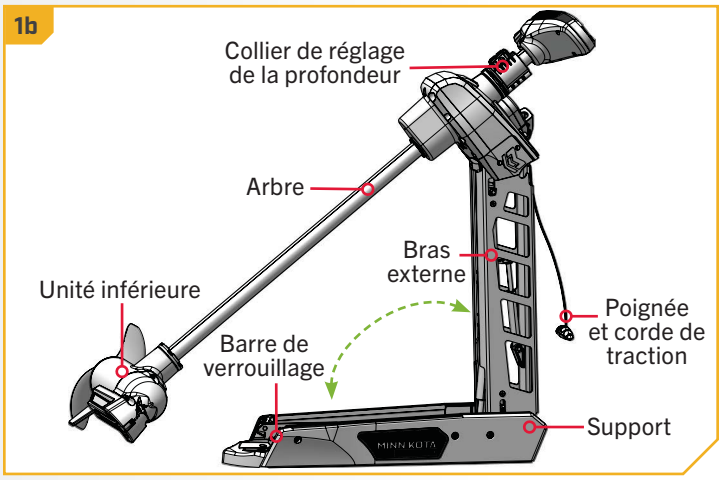

AVIS : Ajustez le collier de réglage de la profondeur sur l'arbre, au besoin, pour positionner le moteur. Tenez le moteur pendant que les deux ressorts à gaz sont déconnectés.

2

c. Les deux ressorts à gaz sont situés à l'intérieur du bras externe. Commencez par le plus petit ressort à gaz qui est positionné plus près du module de gouvernail.

d. Prenez un tournevis no 3 et retirez les deux vis à métaux cruciformes à tête cylindrique tenant le coudé à l'extrémité du ressort à gaz au bras externe.

AVIS : Utilisez un tournevis cruciforme nº 3 pour retirer les vis. Le défaut d'utiliser l'outil recommandé peut causer des dommages et empêcher qu'elles soient retirées.

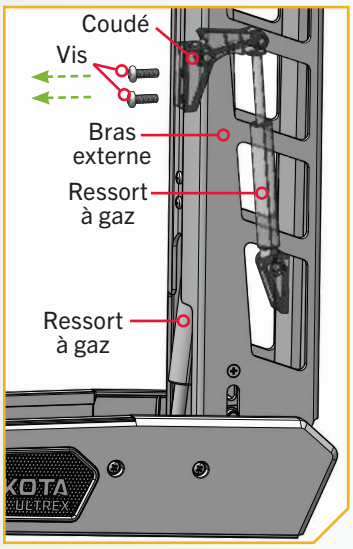

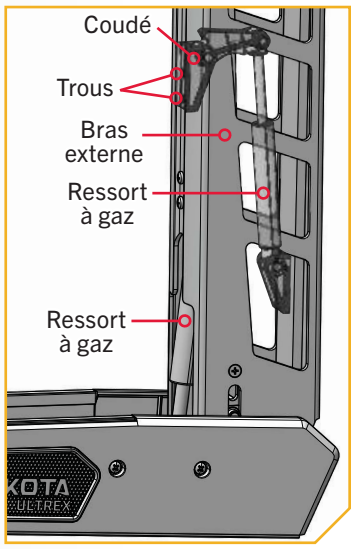

©2025 Johnson Outdoors Marine Electronics, Inc.

3

e. Le coudé du deuxième ressort à gaz est plus près du pont du bateau.

f. Prenez un tournevis nº 3 et retirez les deux vis à métaux cruciformes à tête cylindrique tenant le coudé à l'extrémité du ressort à gaz au bras externe.

⚠ AVERTISSEMENT

N'endommagez pas les ressorts à gaz. Des dommages à un ou aux deux ressorts à gaz peuvent affecter le fonctionnement du moteur et provoquer un mouvement imprévisible du support lors de la réinstallation. Remplacez les ressorts à gaz s'ils sont endommagés pour éviter tout fonctionnement inattendu.

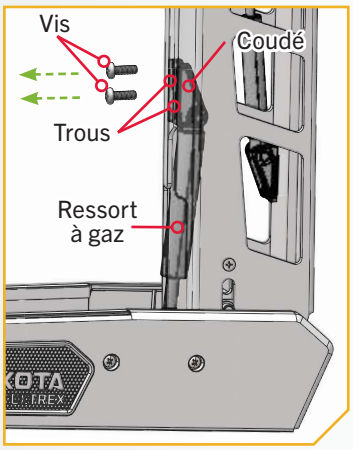

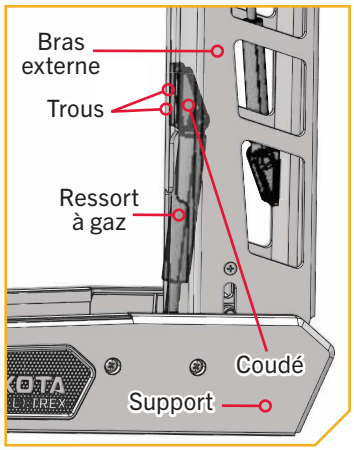

› Enlevez le moteur du support

1

a. Lorsque le ressort à gaz est déconnecté, placez le moteur en position déployée.

⚠ AVERTISSEMENT

Les pièces mobiles peuvent couper ou écraser. Le mécanisme de remontage au gaz est sous pression. Vous devez déconnecter le ressort à gaz avant de retirer le moteur du support. N'engagez pas la poignée et la corde de traction tant que le ressort à gaz est déconnecté.

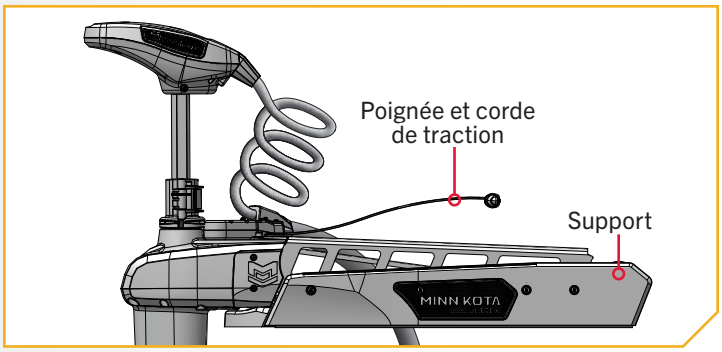

2

b. Retirez les vis hexagonales 5/16 po (7,9 mm) avec une clé hexagonale 1/4 po (6,4 mm). Les vis hexagonales 5/16 po (7,9 mm) sont situées à l'extrémité du support opposée à la charnière qui s'ouvre et se ferme lorsque le support est arrimé et déployé.

c. Une fois les vis hexagonales et la rondelle de blocage enlevées, soulevez le module de gouvernail vers le haut jusqu'à ce qu'il soit dégagé du support.

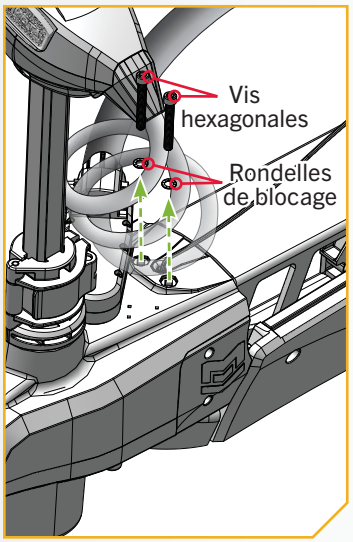

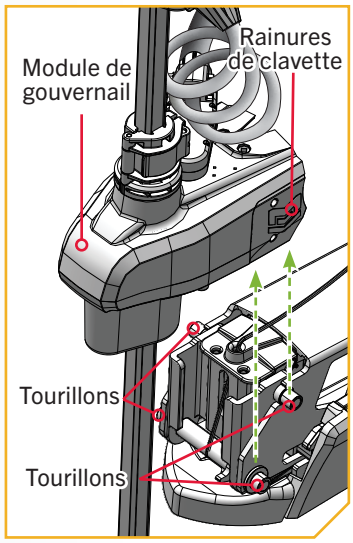

©2025 Johnson Outdoors Marine Electronics, Inc.

› Remonter le module de gouvernail

1

a. Pour remonter le module de gouvernail, assurez-vous que le support est en position déployée.

b. Enlignez les rainures de clavette sur l'intérieur du module de gouvernail et les tourillons sur le support. Faites-le en positionnant le module de gouvernail au-dessus des tourillons sur le support.

c. Abaissez l'ensemble du moteur jusqu'à ce que le module de gouvernail soit logé.

⚠ AVERTISSEMENT

Délicatement, abaissez le module de gouvernail en place pour éviter de créer un point de pincement entre le module de gouvernail et le support.

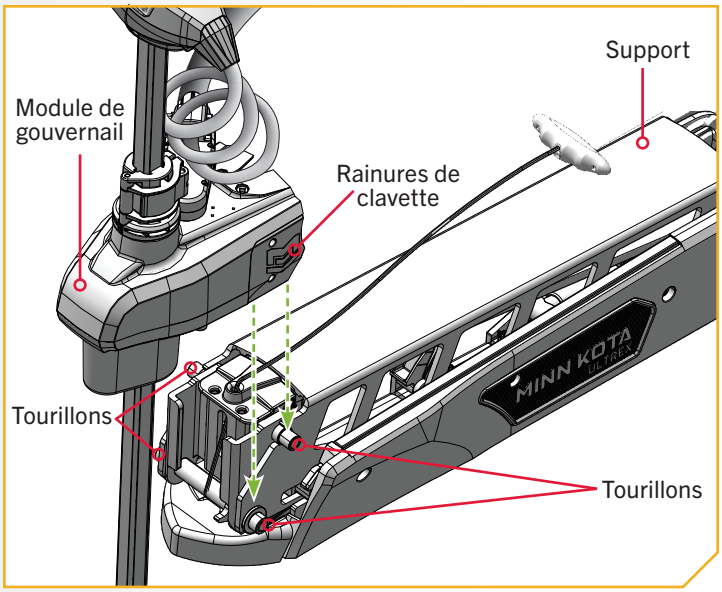

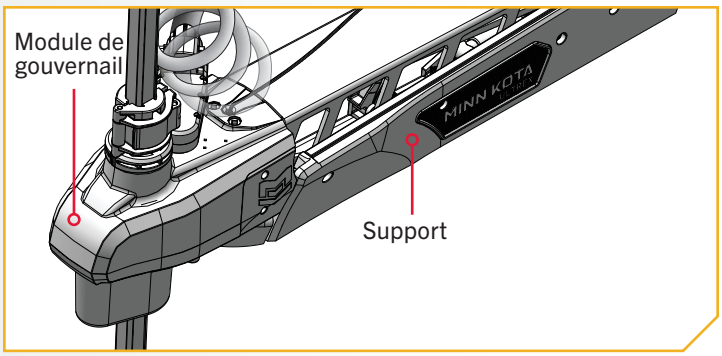

2

d. Réinstallez les deux vis hexagonales 5/16 po (8 mm) et les rondelles de blocage à l'aide d'une clé hexagonale 1/4 po (6,4 cm), puis serrez entre 18 et 20 pi-lb (24,4 et 27,1 Nm) avec une clé dynamométrique.

AVIS : Les vis hexagonales 5/16 po (8 mm) doivent être serrées lors de l'installation et régulièrement resserrées entre 18 et 20 pi-lb (24,4 et 27,1 Nm). Ceci permet d'arrimer correctement le moteur. Serrez les vis hexagonales lorsque le support est en position déployée.

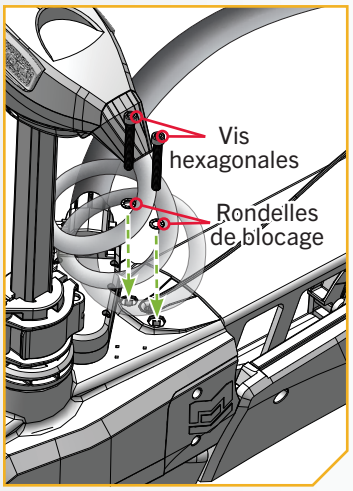

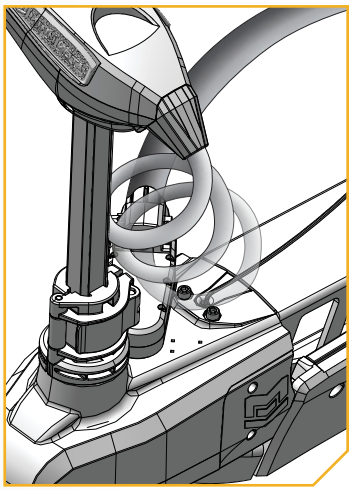

©2025 Johnson Outdoors Marine Electronics, Inc.

Réinstaller les ressorts à gaz

L'Ultrex QUEST contient deux ressorts à gaz à l'intérieur du support. Les ressorts à gaz fonctionnent pour activer Lift-Assist et se trouvent sur l'intérieur du bras externe, qui fait partie du support. Les ressorts à gaz ne sont pas complètement assemblés et peuvent se déplacer à l'intérieur du support lors de l'arrimage et du déploiement du moteur. Les ressorts à gaz peuvent s'endommager pendant le déploiement du moteur et les dommages empêcheront Lift-Assist d'opérer correctement une fois complètement assemblé. Manipulez le moteur avec précaution pour vous assurer que les ressorts à gaz ne sont pas endommagés dans le support pendant la réinstallation. Lorsque le module de gouvernail est installé sur le support et que le support est fixé à l'étrave du bateau, installez les deux ressorts à gaz.

1

a. Terminez l'ensemble du module de gouvernail avant de réinstaller les ressorts à gaz. Puis utilisez la poignée et la corde de traction pour dégager la barre de verrouillage sur le support.

b. À l'aide d'une deuxième personne, desserrez le collier de réglage de la profondeur et positionnez le moteur à mi-chemin entre les positions arrimée et déployée. Positionnez le bras externe presque perpendiculairement à la base du support.

⚠ AVERTISSEMENT

Les pièces mobiles peuvent couper ou écraser. Le mécanisme de remontage au gaz est sous pression. Vous devez déconnecter les ressorts à gaz avant de retirer le moteur du support. N'engagez pas la poignée et la corde de traction avant que les ressorts à gaz soient déconnectés.

⚠ AVERTISSEMENT

Le mécanisme de remontage au gaz dans l'unité est sous haute pression lorsque le moteur est en position déployée. Ne retirez pas l'ensemble de module de gouvernail du support sans déconnecter une des extrémités les deux ressorts à gaz. Le défaut de suivre cette consigne peut former une condition où une traction accidentelle de la poignée et de la corde de traction pourrait entraîner l'ouverture soudaine du ressort, frappant toute personne ou chose sur son chemin.

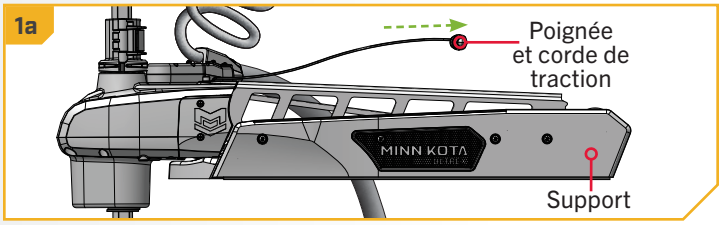

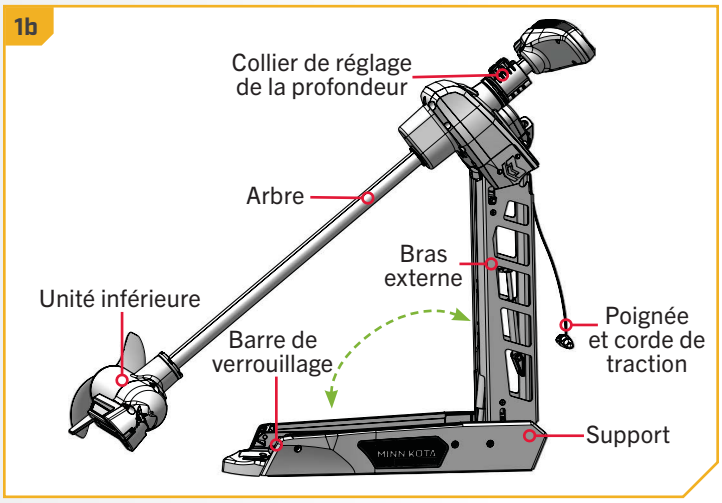

AVIS : Ajustez le collier de réglage de la profondeur sur l'arbre, au besoin, pour positionner le moteur. Tenez le moteur pendant que les deux ressorts à gaz sont installés.

©2025 Johnson Outdoors Marine Electronics, Inc.

RÉINSTALLER LES RESSORTS À GAZ

2

c. Les deux ressorts à gaz sont situés à l'intérieur du bras externe. Une fois le moteur correctement positionné, les ressorts à gaz peuvent être fixés en place.

d. Commencez par le plus grand ressort à gaz qui est le plus près du pont du bateau.

e. Il y a un coudé desserré à l'extrémité du ressort à gaz avec des trous et des écrous Nylock encastrés. Alignez le coudé avec les deux trous inférieurs du bras externe. Ajustez le moteur, au besoin, pour aligner le coudé.

f. Prenez deux vis cruciformes à tête cylindrique et installez-les dans les trous du bras extérieur et dans le coudé à l'extrémité du ressort à gaz à l'aide d'un tournevis no 3. Serrez à un couple de 35 po-lb (1,4 Nm).

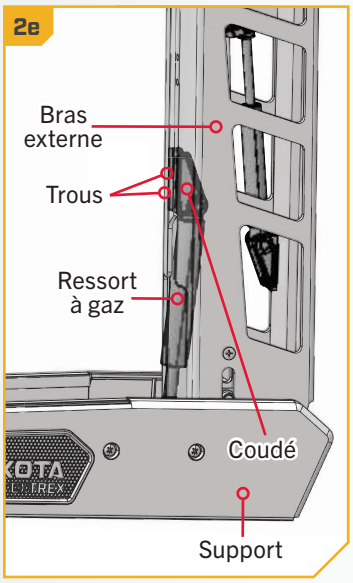

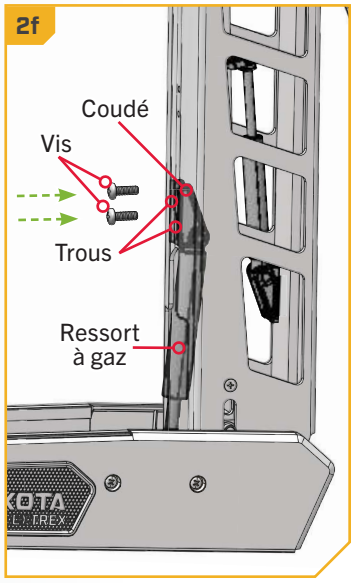

3

g. Le coudé pour le deuxième ressort à gaz, le plus petit, se trouve au-dessus du ressort à gaz qui vient d'être installé.

h. Enlignez le coudé du deuxième ressort à gaz et les deux trous du bras externe. Ajustez le moteur, au besoin.

i. Prenez deux vis cruciformes à tête cylindrique et installez-les dans les trous du bras extérieur et dans le coudé à l'extrémité du ressort à gaz à l'aide d'un tournevis nº 3. Serrez à un couple de 35 po-lb (1,4 Nm).

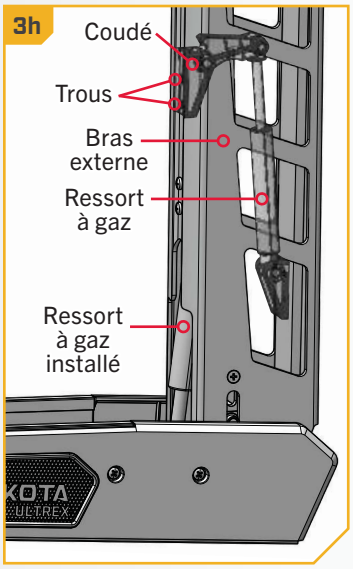

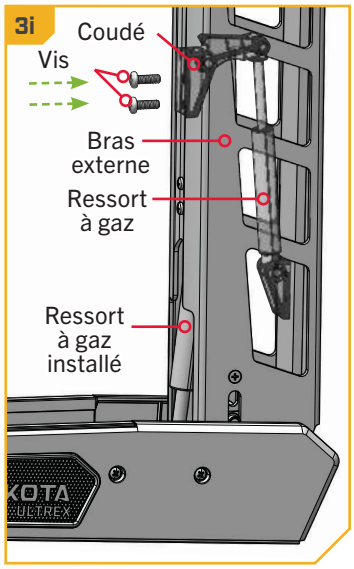

©2025 Johnson Outdoors Marine Electronics, Inc.

ENTRETIEN GÉNÉRAL

- Après l'utilisation, il faut rincer complètement le moteur avec de l'eau douce. Cette série de moteurs ne peut pas être exposée à l'eau salée.
- L'arbre composite doit être régulièrement nettoyé et lubrifié pour assurer une bonne rétraction et un bon déploiement. Une vaporisation de silicone à base aqueuse améliorera son fonctionnement.
- L'hélice doit être inspectée et débarrassée des mauvaises herbes et de toute ligne de pêche après chaque utilisation. Les lignes de pêche et les herbes peuvent se nicher derrière l'hélice, abîmer les joints et laisser de l'eau pénétrer dans le moteur.
- Chaque fois que le moteur est utilisé, assurez-vous que l'écrou de l'hélice est fixé solidement.
- Afin de prévenir les dommages accidentels, pendant le transport ou l'entreposage, débranchez la batterie lorsque le moteur est hors de l'eau.
- Pour un entreposage prolongé, enduisez légèrement toutes les parties métalliques d'un protecteur en silicone à base aqueuse.
- Lorsque vous utilisez des batteries au lithium, il est préférable de les charger juste avant de les utiliser. Entreposer les batteries au lithium pendant de longues périodes peut les endommager si elles sont complètement chargées. Vérifiez les caractéristiques de la batterie auprès du fabricant.
- Pour une durée de vie maximale de toutes les batteries sauf celles au lithium, rechargez les batteries dès que possible après utilisation. Pour une performance maximale du moteur, rechargez la batterie complètement avant utilisation. Vérifiez les caractéristiques de la batterie auprès du fabricant.
- Gardez les bornes de la batterie propres à l'aide de papier sablé fin ou de toile d'émeri.
- L'hélice est conçue pour assurer un fonctionnement avec un niveau d'efficacité très élevé. Le bord d'attaque des pales doit être gardé lisse pour maintenir un haut rendement de l'hélice. Si les bords sont rugueux ou entaillés par l'utilisation, rendez-les lisses en les ponçant avec du papier sablé fin.
- Arrimez le moteur après chaque utilisation afin de permettre à l'eau de se vider du boîtier de direction. De l'eau dans le boîtier de direction lorsque le moteur n'est pas utilisé pourrait causer des dommages.
- Les vis hexagonales 5/16 po (8 mm) qui fixent le module de direction à la monture doivent être serrées lors de l'installation et régulièrement resserrées entre 18 et 20 pi-lb (24,4 et 27,1 Nm). Serrez les vis hexagonales lorsque le support est en position déployée.
- La couverture des rails du support du moteur est conçue pour s'user et pourrait nécessiter un remplacement périodique.

©2025 Johnson Outdoors Marine Electronics, Inc.

DÉPANNAGE

1. Le moteur ne tourne pas ou manque de puissance :

- Vérifiez l'état des batteries et remplacez-les, au besoin. Une faible tension de la batterie entraînera une erreur.
- Vérifiez la polarité des raccordements de la batterie.
- Vérifiez que les bornes sont propres et exemptes de corrosion. Utilisez du papier sablé ou de la toile d'émeri pour nettoyer les bornes.
- Vérifiez le niveau d'eau de la batterie. Ajoutez de l'eau, le cas échéant.

2. Le moteur baisse en puissance peu après son démarrage :

- Vérifiez la charge de la batterie. Si le niveau est bas, remettez-la à pleine charge.

3. Le moteur est difficile à diriger :

- Desserrez la vis de tension de gouvernail sur la pédale.
- Lubrifiez l'arbre composite.

4. Si l'hélice vibre en cours de l'utilisation normale :

- Remplacez l'hélice
- Retirez, puis tournez l'hélice à 180°. Consultez les directives pour le retrait dans la section portant sur le remplacement de l'hélice.

5. Votre détecteur de poissons fait l'objet d'interférences :

- Dans certaines applications, de l'interférence à l'écran de l'échosondeur pourra survenir. Nous recommandons qu'une batterie marine à décharge profonde séparée soit utilisée pour votre moteur de pêche à la traîne et que l'échosondeur soit alimenté à l'aide d'une batterie de démarrage/à manivelle. Si les problèmes persistent, communiquez avec le service technique au 1-800-227-6433.

6. DEL rouge clignotante sur le panneau indicateur de pédale

- Le moteur de pêche à la traîne communique qu'il y a une erreur. Mettez le moteur pour pêche à la traîne sous tension. Si la DEL continue de clignoter, veuillez communiquer avec notre service d'entretien. Si les quatre DEL clignotent, le moteur de pêche à la traîne est mis à jour. Pour en savoir plus sur les mises à jour, veuillez consulter le manuel du propriétaire pour l'application One-Boat Network ou la télécommande sans fil de navigation GPS avancée.

AVIS : Pour tout autre défaut de fonctionnement, visitez un centre de service agréé. Vous pouvez trouver un centre de service agréé dans votre région en consultant le site Web minnkota.johnsonoutdoors.com, ou en communiquant avec notre service à la clientèle au 1 800 227-6433.

©2025 Johnson Outdoors Marine Electronics, Inc.

POUR D'AUTRES SERVICES DE DÉPANNAGE ET DE RÉPARATION

Nous offrons plusieurs options de dépannage et de réparation pour votre produit. Veuillez parcourir les options énumérées ci-dessous.

Acheter des pièces en ligne

Vous pouvez acheter des pièces en ligne directement à partir de notre site Web à minnkota.johnsonoutdoors.com. Des vis aux plaques latérales, vous pouvez commander des pièces de rechange pour vos produits Minn Kota.

Foire aux questions

Trouvez des réponses aux questions d'ordre général, à l'installation de la batterie et du gréement et aux scénarios de réseautage. Notre site Web minnkota.johnsonoutdoors.com met à votre disposition une FAQ visant à répondre à toutes vos questions au sujet des produits Minn Kota.

Appelez-nous (pour les États-Unis et le Canada)

Nos représentants du service à la clientèle sont disponibles du lundi au vendredi, de 7 h à 16 h 30 (HNC), au 1 800 227-6433. Pour commander des pièces, veuillez avoir sous la main le numéro de série à 11 chiffres du produit, les numéros des pièces nécessaires et les renseignements relatifs à la carte de crédit. Vous économiserez ainsi du temps pour un service à la clientèle de qualité supérieure. Vous pouvez consulter la liste des pièces de votre manuel pour obtenir les numéros exacts de pièce.

Envoyez-nous un courriel

Vous pouvez communiquer avec notre service technique pour vos questions au sujet des produits Minn Kota. Pour vous renseigner, visitez minnkota.johnsonoutdoors.com.

Centres de service agréés

On compte plus de 800 centres de service agréés Minn Kota aux États-Unis et au Canada pour acheter des pièces et faire réparer vos produits. Veuillez consulter notre site Web pour trouver un centre de service dans votre région.

Balayez pour visiter le service en ligne Minn Kota.

©2025 Johnson Outdoors Marine Electronics, Inc.

DÉCLARATIONS DE CONFORMITÉ

DÉCLARATION DE CONFORMITÉ ENVIRONNEMENTALE

Il est dans l'intention de JOME d'être une entreprise citoyenne responsable, dont l'exploitation est conforme à la règlementation environnementale en vigueur et qui est connue pour être un bon voisin dans les collectivités où nous fabriquons ou vendons nos produits.

DIRECTIVE DEEE

La directive européenne 2002/96/CE « Directive concernant les déchets d'équipements électriques et électroniques (DEEE) » a un impact sur la plupart des distributeurs, vendeurs et fabricants d'électronique pour le grand public au sein de l'Union européenne. La directive DEEE exige que le producteur d'électronique pour le grand public prenne une part de responsabilité, en ce qui concerne la gestion des déchets de leurs produits, afin d'atteindre une élimination écologique, et ce, tout au long du cycle de vie du produit.

Il se peut que, selon votre emplacement, vous ne soyez pas tenu (e) de vous conformer à la directive DEEE pour ce qui est des équipements électriques et électroniques (EEE), et il se peut qu'il en soit de même pour les EEE conçus et destinés à être utilisés comme installations fixes ou temporaires dans les véhicules de transport tels que les voitures, les avions et les bateaux. Dans certains États de l'Union européenne, ces véhicules sont réputés ne pas relever de la directive, et les EEE, pour ces applications peuvent être considérés comme exclus de l'exigence de la directive DEEE.

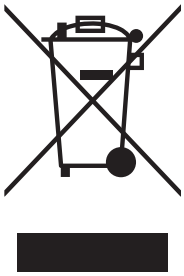

Ce symbole (DEEE poubelle sur roues) sur le produit indique que ce dernier ne doit pas être jeté avec les déchets domestiques. Il doit être éliminé et collecté pour le recyclage et la récupération des DEEE. Johnson Outdoors Inc. marquera tous les produits EEE en conformité avec la directive DEEE. C'est notre but de nous conformer à la collecte, au traitement, à la récupération et à l'élimination écologique judicieuse de ces produits, mais ces exigences varient au sein des différents États membres de l'Union européenne. Pour de l'information supplémentaire sur l'endroit où vous pouvez éliminer les équipements usagés pour leur recyclage et leur récupération et/ou ou selon les exigences particulières de l'État membre de l'Union européenne, veuillez communiquer avec le détaillant ou le distributeur duquel vous avez acheté le produit.

ÉLIMINATION

Les moteurs Minn Kota ne sont pas soumis à la réglementation concernant l'élimination VGE-VO (directive pour les dispositifs électriques), qui transpose la directive DEEE. Néanmoins, ne jamais jeter le moteur Minn Kota dans une poubelle, mais plutôt à l'endroit approprié où s'effectue la collecte, recommandé par le conseil municipal local.

Ne jamais jeter aucune batterie à la poubelle. Se conformer aux directives d'élimination du fabricant ou de son représentant et la jeter à l'endroit approprié où s'effectue la collecte, recommandé par le conseil municipal local.

INFORMATIONS DE CONFORMITÉ RÉGLEMENTAIRE

Navigation GPS avancée

Pour des informations réglementaires sur les moteurs ayant la navigation GPS avancée installée en usine, veuillez vous reporter au manuel du propriétaire de la navigation GPS avancée en ligne sur minnkota.johnsonoutdoors.com.

Informations de Conformité KC

CONTRÔLEUR

- R-R-Jom-ULTREXQUEST

R-R-Jom-ULTREXQUEST

TÉLÉCOMMANDE

- R-R-Jom-BTIPMREMOTE

R-R-Jom-BTIPMREMOTE

©2025 Johnson Outdoors Marine Electronics, Inc.

CONFORMITÉ FCC

Cet appareil est conforme à la section 15 des règles de la FCC. **Son fonctionnement est soumis aux deux conditions suivantes :**

1. Ce dispositif ne doit pas causer d'interférences nuisibles.
2. Cet appareil doit accepter toute interférence qui peut être reçue, y compris les interférences susceptibles de perturber son fonctionnement.

Les changements ou modifications non expressément approuvés par Johnson Outdoors Marine Electronics, Inc. peuvent annuler le droit d'utilisation de cet équipement accordé à l'utilisateur.

AVIS : Cet équipement a été testé et s'est avéré conforme aux limites pour un appareil numérique de classe B, conformément à la section 15 des règles de la FCC. Ces limites sont conçues pour fournir une protection raisonnable contre les interférences nuisibles dans une installation résidentielle. Cet équipement génère, utilise et peut émettre des fréquences radio et, s'il n'est pas installé et utilisé conformément aux instructions, peut causer des interférences nuisibles pour les communications radio. Il n'existe cependant aucune garantie que des interférences ne se produiront pas dans une installation donnée. **Si cet équipement provoque des interférences nuisibles à la réception radio ou télévision, ce qui peut être déterminé en l'éteignant et en le rallumant, l'utilisateur est encouragé à essayer de corriger l'interférence par une ou plusieurs des mesures suivantes :**

- Réorienter ou déplacer l'antenne de réception.
- Augmenter la distance entre l'équipement et le récepteur.
- Connecter l'équipement à une sortie sur un circuit différent de celui sur lequel est branché le récepteur.
- Consulter le revendeur ou un technicien radio/TV expérimenté.

CONFORMITÉ AUX NORMES D'INDUSTRIE CANADA

Ce produit est conforme aux spécifi cations techniques applicables d'Industrie Canada. Son fonctionnement est soumis aux deux conditions suivantes: (1) cet appareil ne peut causer d'interférences et (2) il doit tolérer toute interférence, même celle pouvant causer un fonctionnement indésirable de l'appareil.

Les changements ou les modifi cations non expressément approuvés par johnson outdoors marine electronics, inc. Peuvent annuler l'autorisation de l'utilisateur de faire fonctionner cet équipement.

COTES ENVIRONNEMENTALES

Portée de température ambiante de fonctionnement : 14 °F à 122 °F (-10 °C à 50 °C)
Portée d'humidité ambiante de fonctionnement : 5 % à 95 %
Altitude maximale de fonctionnement : 10 000 pieds (3 048 mètres)

©2025 Johnson Outdoors Marine Electronics, Inc.

SCHÉMA DES PIÈCES ET LISTE DES PIÈCES

ULTREX QUEST - POUSSÉE 90/115 - 24/36 VOLTS - ARBRE 45/52/60 PO

Ce schéma des pièces et cette liste des pièces fournissent les directives pour la dépose de Minn Kota® en conformité avec la directive DEEE. Pour de l'information supplémentaire sur l'endroit où vous pouvez éliminer les équipements usagés pour leur recyclage et leur récupération et/ou sur les exigences particulières des États membres de l'Union européenne, veuillez communiquer avec le détaillant ou le distributeur duquel vous avez acheté le produit. Outils requis, entre autres : tournevis à tête plate, tournevis cruciforme, jeu de douilles, pinces, coupe-fil.

TÊTE DE CONTRÔLE ULTREX QUEST

Schéma des pièces de la tête de contrôle

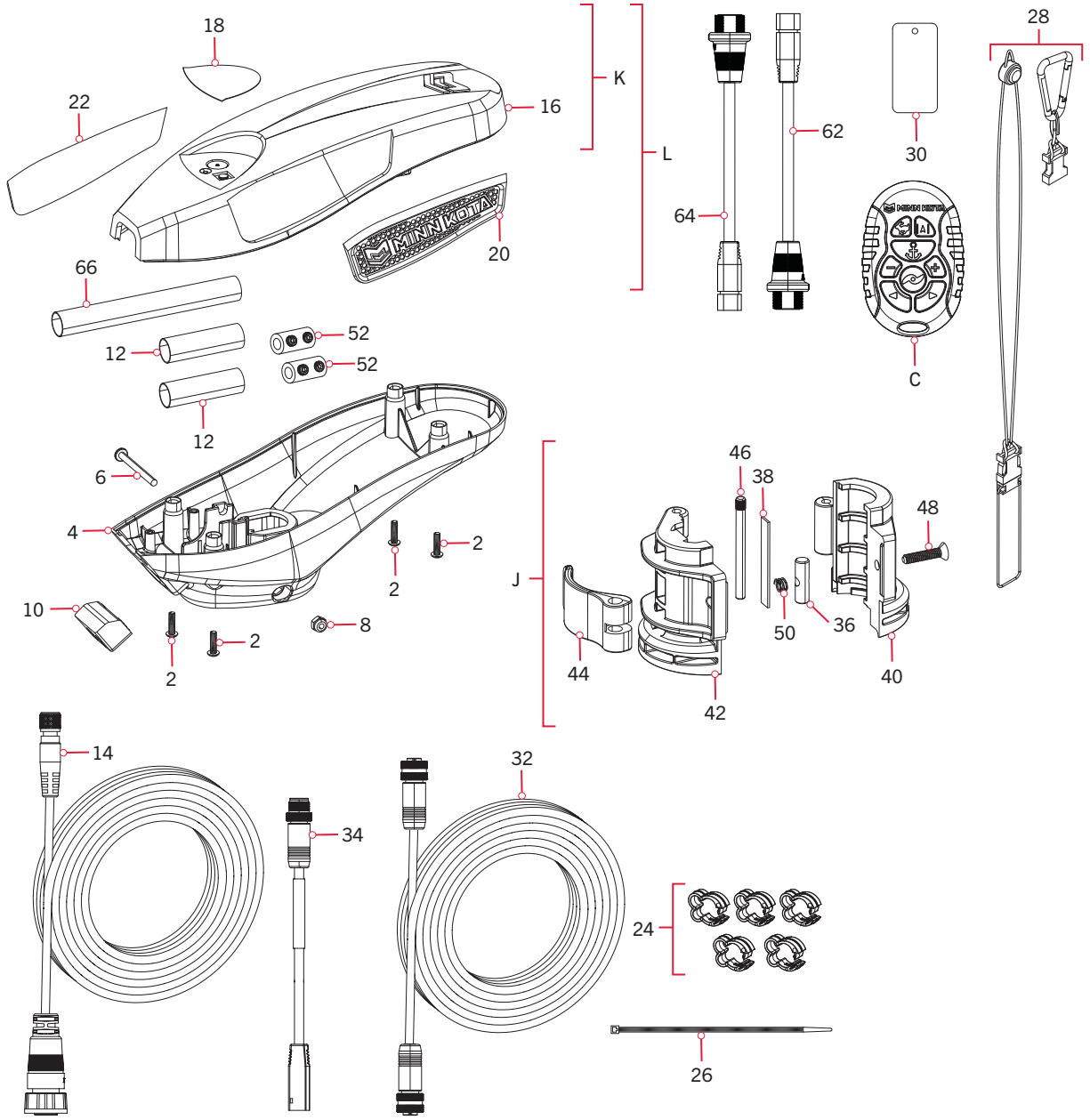

©2025 Johnson Outdoors Marine Electronics, Inc.

Liste des pièces de la tête de contrôle

Ensemble	Nº de pièce	Description	Remarques	Quantité
C	2994102	ASSY, REMOTE, MICRO MK		1
J	2991532	DEPTH COLLAR ASSEMBLY		1
K	2774193	MTR KIT, 4.0 BL FW MR	*COVER AND DECALS*	1
L	2994191	MTR KIT, 4.0 BL FW MR GND	*COVER, ELECTRONICS, AND DECALS*	1
Article	**Nº de pièce**	**Description**	**Remarques**	**Quantité**
2	2372100	SCREW-#6-19 X 1.0 PPH HI-LO		4
4	2202520	CONTROL BOX BASE,ULT/UTX FW		1
6	2263406	SCREW-#10-24 X 2" S/S PPH		1
8	2333101	NUT-HEX #10-24 UNC-2B NYL SS		1
10	2206711	PLUG, RUBBER, 2D		1
12	2205413	SHRINK TUBE-3/4 X 2.25"		2
14	490575-2	CABLE, ADPTR, 14 PIN, 175"-DSC		1
16	2200220	CONTROL BOX COVER,ULT/UTX		1
18	2395590	DECAL,PUSH BTN U2 FW SERV		1
20	2205540	DECAL, CTRL BOX MK RIGHT FW		1
22	2205545	DECAL, CTRL BOX MK LEFT FW		1
24	2290845	CLIP, CABLE ROUTING		5
26	9953310	TIE WRAP-8.5"		1
28	2390802	LANYARD w/CARABINR, IP RMT		1
30	2394110	TAG, MICRO REMOTE		1
32	490384-4	CABLE, ETHERNET (M12-M12), 30'		1
34	490380-1	CABLE, ETHERNET PIGTAIL-700 HD		1
36	2292617	PIN, HINGE		1
38	2295110	PAD, FRICTION		1
40	2291532	DEPTH COLLAR, BOLT HALF		1
42	2291537	DEPTH COLLAR, CAM HALF		1
44	2297200	LEVER, CAM LOCK		1
46	2062610	PIN 3/8" DIA., CAM LOCK		1
48	2063400	SCREW-1/4-28 X 1 1/4" PFH SS		1
50	2062720	SPRING,DEPTH COLLAR,TRAXX		1
52	2375444	SPLICER, 6-10 AWG, TIN PLTD		2
▲	2297166	MANUAL, ULTREX 2		1
▲	2394910	INSTRUC. SHEET, MICRO REMOTE		1
▲	2297165	MANUAL-DISCLAIMER,DWNLOAD INFO		1
▲	2394912	QCK REF.GUIDE, MICRO REMOTE		1
▲	2297167	INSTALL GUIDE, ULTREX 2		1
▲	2294950	INSTRC-OBN & REMOTE PAIR		1
▲	2207131	STANDARD QS SETUP GUIDE		1
62	2994960	BAG ASM, CABLE ADPT, 490518-1	*490518-1* *MKR-MDI-2*	1
64	2994961	BAG ASM, CABLE ADPT, 490537-2	*490537-2* *MKR-MI-1*	1
66	2205415	SHRINK TUBE-.472 ID X 5”		1

▲ *Non affiché sur le schéma des pièces.*

✖ *Cette pièce est incluse dans un ensemble et ne peut pas être commandée individuellement.*

©2025 Johnson Outdoors Marine Electronics, Inc.

MOTEUR ULTREX QUEST

Schéma des pièces du moteur 24/36 volts 3,625 po poussée 90/115 lb

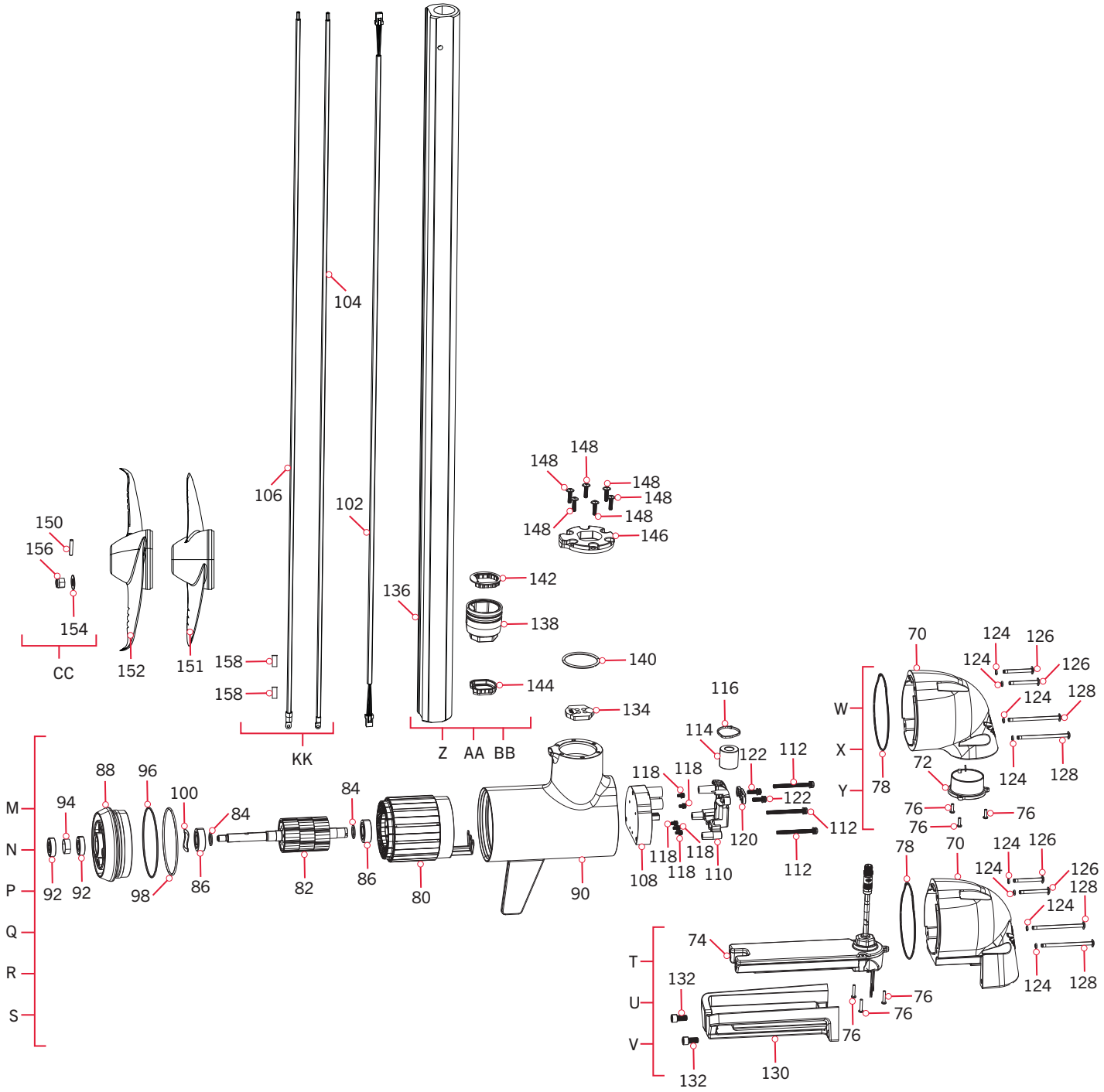

©2025 Johnson Outdoors Marine Electronics, Inc.

Liste des pièces du moteur 24/36 volts 3,625 po poussée 90/115 lb

Ensemble	Nº de pièce	Description	Remarques	Quantité
M	2771060	MTR ASY 85/115#DSC FW BLK	*45" DSC*	1
N	2771061	MTR ASY 85/115#DSC FW BLK	*52" DSC*	1
P	2771062	MTR ASY 85/115#DSC FW BLK	*60" DSC*	1
Q	2771080	MTR ASY 85/115#MSI FW BLK	*45" MSI*	1
R	2771081	MTR ASY 85/115#MSI FW BLK	*52" MSI*	1
S	2771082	MTR ASY 85/115#MSI FW BLK	*60" MSI*	1
T	2773031	SC FRONT END 45" QUEST	*DSC* *45"*	1
U	2773032	DSC FRONT END 52" QUEST	*DSC* *52"*	1
V	2773033	DSC FRONT END 60" QUEST	*DSC* *60"*	1
W	2773072	MSI FRONT END 45" QUEST	*MSI* *45"*	1
X	2773073	MSI FRONT END 52" QUEST	*MSI* *52"*	1
Y	2773074	MSI FRONT END 60" QUEST	*MSI* *60"*	1
Z	2771064	BL ASM FW DSC/MSI 45"U2,T3	*SHAFT* *45"*	1
AA	2771061	BL ASM FW DSC/MSI 52" U2	*SHAFT* *52"*	1
BB	2771065	BL ASM FW DSC/MSI 60"U2,T3	*SHAFT* *60"*	1
CC	2772604	BAG ASSM, PROP HARDWARE		1
KK	2880613	MTR LEADWIRE KIT, QUEST, 45-72"		1
Article	**Nº de pièce**	**Description**	**Remarques**	**Quantité**
70	✖	FRONT ENDBELL, US3, FW	*DSC*	1
	✖	FRONT ENDBELL, MSI, FW	*MSI*	1
72	✖	DSC XDUCER ASSY 62" HW T	*DSC* *45"*	1
	✖	DSC XDUCER ASSY 67" HW T	*DSC* *52"*	1
	✖	DSC XDUCER ASSY 73" HW T	*DSC* *60"*	1
74	✖	BUILT-IN MSI+ 67" for U2	*MSI* *45"*	1
	✖	BUILT-IN MSI+ 73" for U2	*MSI* *52"*	1
	✖	BUILT-IN MSI+ 79" for U2	*MSI* *60"*	1
76	✖	SCREW-#6-32 X 1/2" TORX PHSS		3
78	880-032	SEAL-FRONT, BL MOTORS		1
80	✖	STATOR ASSEMBLY		1
82	✖	ROTOR ASSEMBLY		1
84	✖	WASHER BEARING		2
86	✖	BALL BEARING		2
88	✖	REAR ENDBELL, FW PAINT		1
90	✖	CENTER HSG, FW PAINT		1
92	✖	SEAL		2
94	✖	PAPER TUBE - SEAL BORE		1
96	✖	O-RING		1
98	✖	O-RING		1
100	✖	WASHER-WAVE		1
102	195-030	CABLE-COM 22GA TWST PAIR 62.38	*45"*	1
	195-031	CABLE-COM 22GA TWST PAIR 69.13	*52"*	1
	195-032	CABLE-COM 22GA TWST PAIR 76.25	*60"*	1
104	✖	LEADWIRE RED 8 AWG 60 1/8	*45"* *SEE ASSEMBLY KK*	1
	✖	LEADWIRE RED 8 AWG 66 7/8	*52"* *SEE ASSEMBLY KK*	1
	✖	LEADWIRE RED 8 AWG 74	*60"* *SEE ASSEMBLY KK*	1
	✖	LEADWIRE RED 8 AWG 85 3/8	*SEE ASSEMBLY KK*	1

▲ *Non affiché sur le schéma des pièces.*

✖ *Cette pièce est incluse dans un ensemble et ne peut pas être commandée individuellement.*

©2025 Johnson Outdoors Marine Electronics, Inc.

SCHÉMA DES PIÈCES ET LISTE DES PIÈCES

Article	Nº de pièce	Description	Remarques	Quantité
106	✖	LEADWIRE BLK 8 AWG 61 1/8	*45"* *SEE ASSEMBLY KK*	1
	✖	LEADWIRE BLK 8 AWG 67 7/8	*52"* *SEE ASSEMBLY KK*	1
	✖	LEADWIRE BLK 8 AWG 75	*60"* *SEE ASSEMBLY KK*	1
	✖	LEADWIRE BLK 8 AWG 86 3/8	*SEE ASSEMBLY KK*	1
108	2994130	CONTROL BRD ASM, BL		1
110	979-029	STRAIN RELIEF, BTM MACH		1
112	830-118	SCREW-DBL SEM M5X.8MMX60MM		3
114	2307318	FERRITE BEAD, BRUSHLESS		1
116	9953310	TIE WRAP-8.5"		1
118	830-120	SCREW-M4X .7X8 PPH ZPS		5
120	979-022	STRAIN RELIEF, TOP CAST		1
122	830-121	SCREW-M5 X .8X18 PPH ZPS		2
124	701-010	O-RING, SCREW		4
126	830-105	SCREW-FRONT, TOP, RAW, BL MTR		2
128	830-106	SCREW-FRONT, BTM RAW, BL MTR		2
130	791-030	GUARD-SONAR, MSI, MACHINED	*MSI*	1
132	830-110	SCREW-5-16-18 X 5/8 SHCS SS	*MSI*	2
134	880-041	SEAL-WIRE, BL MTR, UNIV. CHIRP	*DSC*	1
	880-040	SEAL-WIRE, BL MTR, MSI/MDI	*MSI*	1
136	✖	TUBE-1CM, BLK 45", 1.5 X .875	*45"*	1
	✖	TUBE-1CM, BLK 52", 1.5 X .875	*52"*	1
	✖	TUBE-1CM, BLK 60", 1.5 X .875	*60"*	1
138	✖	PLUG, COMP SHAFT, PAINTED		1
140	2294630	O-RING, 226, 70 SHORE A		1
142	✖	SEAL-TOP SHAFT, BL, CLR		1
144	✖	SEAL-LWR SHAFT, BL, CLR		1
146	2296432A	PLATE, CLAMP, PAINTED		1
148	830-013	SCREW-M5 X .8 FSHCS SS CTD		6
150	2262659	PIN-DRIVE 1" X 3/16" SS 17-4		1
151	2321170	PROP, POWER REAMED		1
152	2321162	PROP-WW2 BRUSHLESS MACHINE		1
154	2091701	WASHER-PROP (LARGE) MAX101		1
156	2093101	NUT-PROP,NYLOC,LG,MX101 3/8 SS		1
158	✖	FERRULE, 8 AWG, .47" , TIN PLTD	SEE ASSEMBLY KK	2

▲ *Non affiché sur le schéma des pièces.*

✖ *Cette pièce est incluse dans un ensemble et ne peut pas être commandée individuellement.*

©2025 Johnson Outdoors Marine Electronics, Inc.

BOÎTIER DE DIRECTION ULTREX QUEST

Schéma des pièces du boîtier de direction

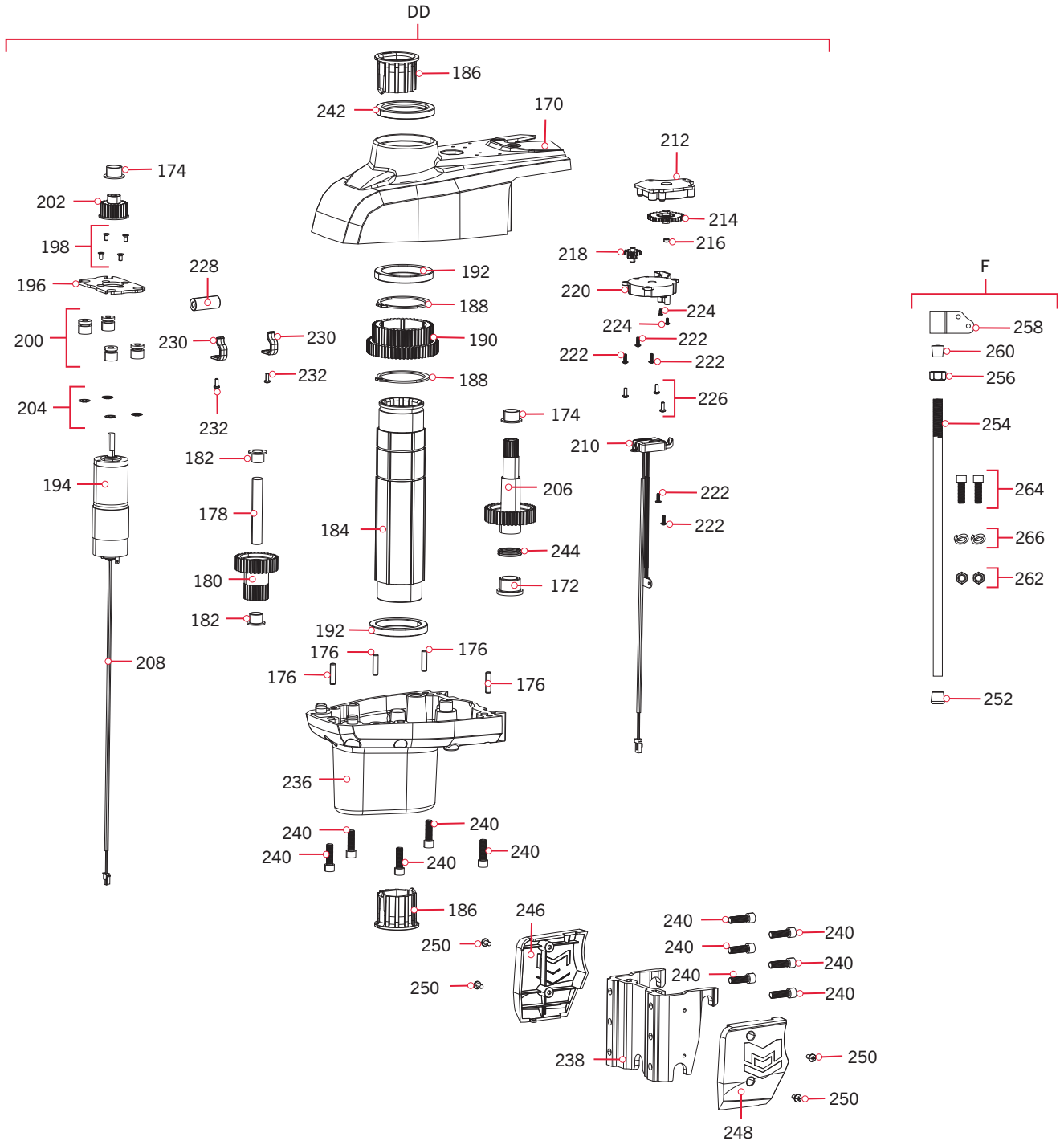

©2025 Johnson Outdoors Marine Electronics, Inc.

Liste des pièces du boîtier de direction

Ensemble	Nº de pièce	Description	Remarques	Quantité
DD	2996508	STEERING MODULE ASSEMBLY		1
F	2991925	BRACKET STABLZR ARM ASY		1
Article	**Nº de pièce**	**Description**	**Remarques**	**Quantité**
170	✖	HOUSING UPPER, PAINTED FW		1
172	✖	BUSHING-1216-12		1
174	✖	BUSHING-1012-08		2
176	✖	PIN-DOWEL, 1/4" X 1.0" SS		4
178	✖	PIN-MACH, 1/2 DIA. X 3 1/4" SS		1
180	✖	GEAR-CLUSTER 18T - 33T		1
182	✖	BUSHING, IDLER GEAR		2
184	✖	TUBE, STEERING, MACHINED, 1.5"		1
186	✖	BUSHING, OUTPUT TUBE, BTM		2
188	✖	RETAINING RING, 2 3/8"		2
190	✖	GEAR-CLUSTER 48T - 57T		1
192	✖	BEARING-RADIAL 6811 2RS		2
194	✖	MOTOR-DRIVE		1
196	✖	PLATE, MOTOR, ULTREX 2		1
198	✖	SCREW-M4 X 8MM, FHP, SS		4
200	✖	BUSHING, DAMPENING 57A		4
202	✖	GEAR-MOTOR 20T		1
204	✖	NUT-PUSH, 1/4" ZP		4
206	✖	GEAR-CABLE, WRAPDRUM		1
208	✖	WIRE HARNESS, MOTOR		1
210	✖	SENSOR, STEERING, ROTATIONAL,U		1
212	✖	BRACKET, STEERING SENSOR		1
214	✖	GEAR, STEERING SENSOR		1
216	✖	MAGNET, 1/4 X 1/8		1
218	✖	GEAR-CLUSTER,STEER.SENSOR		1
220	✖	COVER, STEERING SENSOR		1
222	✖	SCREW-#6-20 X 3/8 THD*(SS)		5
224	✖	SCREW-#4-24 X 1/4 PHCR SS TY B		2
226	✖	SCREW-#6 X .375 PLASTITE SS		3
228	✖	BEAD-FERRITE		1
230	✖	CLIP, CABLE ANCHOR		2
232	✖	SCREW-#6-20 X 3/8 THD*(SS)		2
▲	✖	TIE WRAP-8.5"		1
236	✖	HOUSING LOWER, PAINTED FW		1
238	2291931	MOUNT, STEERING MOD, MACH		1
240	2263423	SCREW-5/16-18 X 1" SHCS ZP		11
242	✖	SEAL, OUTPUT		1
244	✖	SEAL, QUAD RING, 3/4"		1
246	2293925	COVER, RIGHT SIDE, FW		1
248	2293920	COVER, LEFT SIDE, FW		1
250	2323409	SCREW-#10-24 X 3/8 PPH MACH SS		4
252	2265100	BUMPER STABILIZER		1

▲ *Non affiché sur le schéma des pièces.*

✖ *Cette pièce est incluse dans un ensemble et ne peut pas être commandée individuellement.*

©2025 Johnson Outdoors Marine Electronics, Inc.

Article	Nº de pièce	Description	Remarques	Quantité
254	2263624	STABILIZER ROD		1
256	2263107	NYLON HEX NUT 3/4 - 10 UNC		1
258	2281929	BRACKET		1
260	2260221	VINYL CAP		1
262	2223100	NUT 5/16-18 NYLOCS SS		2
264	2263422	BOLT 5/16-18 X 1" SS		2
266	2281700	5/16 "ID X .457 OD HIGH COLLAR LOCK WASHER		2

▲ *Non affiché sur le schéma des pièces.*

✖ *Cette pièce est incluse dans un ensemble et ne peut pas être commandée individuellement.*

©2025 Johnson Outdoors Marine Electronics, Inc.

PÉDALE ULTREX QUEST

Schéma des pièces de la pédale

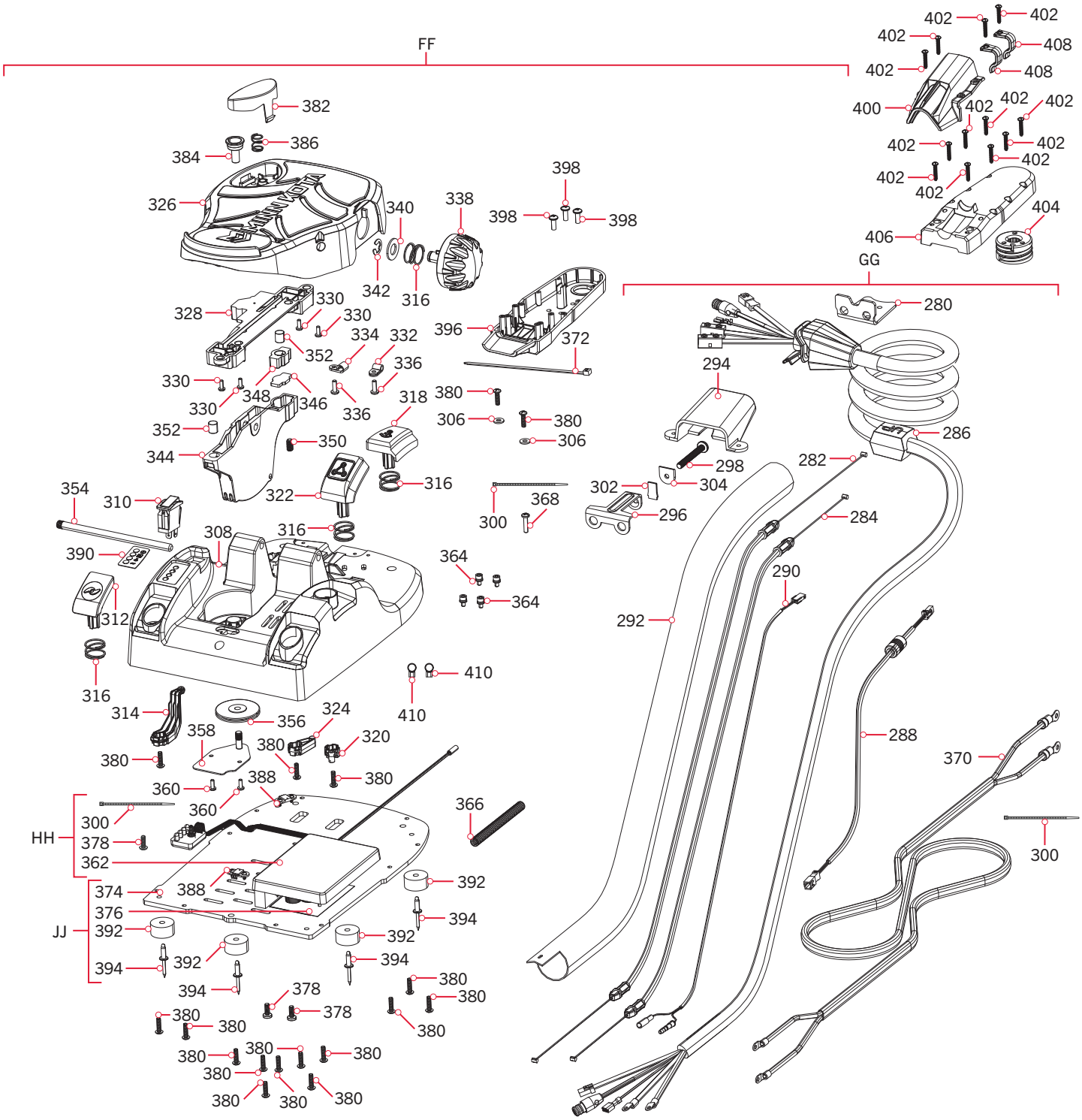

©2025 Johnson Outdoors Marine Electronics, Inc.

Liste des pièces de la pédale

Ensemble	Nº de pièce	Description	Remarques	Quantité
FF	2992160	FOOT PEDAL w/BASE, 24/36V		1
GG	2771210	COIL CORD ASM UTX QUEST		1
HH	2774038	CTRL BRD KIT, MAIN, UTX QUEST		1
JJ	2771923	ULTREX FOOT PEDAL PLATE ASM		1
Article	**Nº de pièce**	**Description**	**Remarques**	**Quantité**
280	2291911	BRACKET, CABLE ANCHOR		1
282	2297506	CABLE ASM, RIGHT (5')		1
284	2297516	CABLE ASM, LEFT (5')		1
286	2291210	COIL CORD ASM, ULTREX 2		1
288	2297412	WIRE HARNESS, STR.SENSOR, LONG		1
290	2297411	WIRE HARNESS, MOTOR, LONG		1
292	2295411	CABLE JACKET, NOTCHED		1
294	2295120	BOOT, FOOT PEDAL BASE		1
296	2263210	BRACKET-CONDUIT ADJUSTMEN[B060		1
298	2263466	SCREW-1/4-20 X 2" PPH SS/REI		1
300	2256300	TIE WRAP-6.0" BLACK [D080		3
302	2266413	TENSION SCREW PLATE FTPEDAL		1
304	2263140	KEEPER-NYLOCK		1
306	2261714	WASHER-MAXXUM FT PDL 18/8 SS		2
308	2994505	BASE w/PIN, FOOT PEDAL, BL		1
310	2294011	SWITCH-POWER w/WIRES		1
312	2293710	BUTTON-PROP, FOOT PEDAL		1
314	2993715	ARM-SENSOR, PROP w/MAGNET		1
316	2292700	SPRING, BUTTON, FOOT PEDAL		4
318	2293720	BUTTON-SL, FOOT PEDAL		1
320	2993725	ARM-SENSOR, SL w/MAGNET		1
322	2293700	BUTTON, OBN, FOOT PEDAL		1
324	2993735	ARM-SENSOR, AP w/MAGNET		1
326	2994451	FOOT PEDAL w/MAGNET, ULTREX		1
328	2294027	CONTROL BRD,SENSOR BRD (SUB)		1
330	2332103	SCREW-#6-20 X 3/8 THD*(SS)		4
332	2052510	CABLE CLAMP, 3/16", NYLON		1
334	2290840	P-CLIP, ULTREX FOOT PEDAL		1
336	2301310	SCREW-#8-18 X 1/2 (SS)*		2
338	2290100	KNOB-SPEED CONTROL		1
340	3391722	WASHER-FLAT 7/16 SAE		1
342	2263000	E-RING TRU-ARC#5133-43 [A090		1
344	2294400	LOWER-ROCKER, FOOT PEDAL		1
346	2294430	BACKER, CARRIER		1
348	2294420	CARRIER, ACTUATOR		1
350	2293401	SCREW-1/4-20 X 1/2 SET, 316 SS		1
352	2294410	ACTUATOR-SENSOR, DIA. .375 MAX		2
354	2260511	PIN-PIVOT A/T FT PDL		1
356	2262301	PULLEY (FOOT PEDAL)		1
358	2266401	COVER-PULLEY (STAMPING)		1

▲ *Non affiché sur le schéma des pièces.*

✖ *Cette pièce est incluse dans un ensemble et ne peut pas être commandée individuellement.*

©2025 Johnson Outdoors Marine Electronics, Inc.

SCHÉMA DES PIÈCES ET LISTE DES PIÈCES

Article	Nº de pièce	Description	Remarques	Quantité
360	2373450	SCREW-#8-18 X 3/8" THRD.CUT SS		2
362	2294035	CONTROL BOARD ASM, ULTREX 2		1
364	830-122	SCREW-M4X .7X8MM SCKT DBL		4
366	2298800	LOOM-WIRE, 1/4 X 4"		1
368	2223430	SCREW-#8x3/4 PPH,TYPE 25,SS		1
370	2290625	LEADWIRE ASM,8AWG,UTX 2 (DPLX)		1
372	9953310	TIE-WRAP-8.5"		1
374	2291920	PLATE-BOTTOM		1
376	2365107	INSULATING PAD(2.3 X 3.2)		1
378	2223455	SCREW-#10-32 X 1/2" ZP MACHINE		2
380	2372100	SCREW-#8-18 X 5/8 THD* (SS		17
382	2993705	PUSH BTTN/MAGNET ASSY (SUB)		1
384	2260810	CLIP, REED SENSOR		1
386	2302732	SPRING-LOWER PEDAL S/S [A120		1
388	2373440	SCREW-#4-24 X 1/4 PHCR SS TY B		4
390	2295627	DECAL, INDICATOR LIGHTS		1
392	2265126	BUMPER PAD, FOOT PEDAL (N156)		4
394	2378600	RIVET-POP,3/16 X 3/4 ALUM.SHNK		4
396	2296545	HOUSING, CABLE BOTTOM		1
398	2323406	SCREW-#10-24 X .50 CRPH SS		3
400	2292930	RETAINER, COIL CORD		1
402	2293450	SCREW-#6-19 X 1.0 PPH HI-LO		12
404	2297900	WRAP DRUM, ULTREX 2		1
406	2296540	HOUSING, CABLE TOP		1
408	2290846	CLIP, CABLE ANCHOR		2
410	2040340	CONNECTOR, SCOTCHLOK, UY2		2

▲ *Non affiché sur le schéma des pièces.*

✖ *Cette pièce est incluse dans un ensemble et ne peut pas être commandée individuellement.*

©2025 Johnson Outdoors Marine Electronics, Inc.

SUPPORT ULTREX QUEST

Schéma des pièces du support

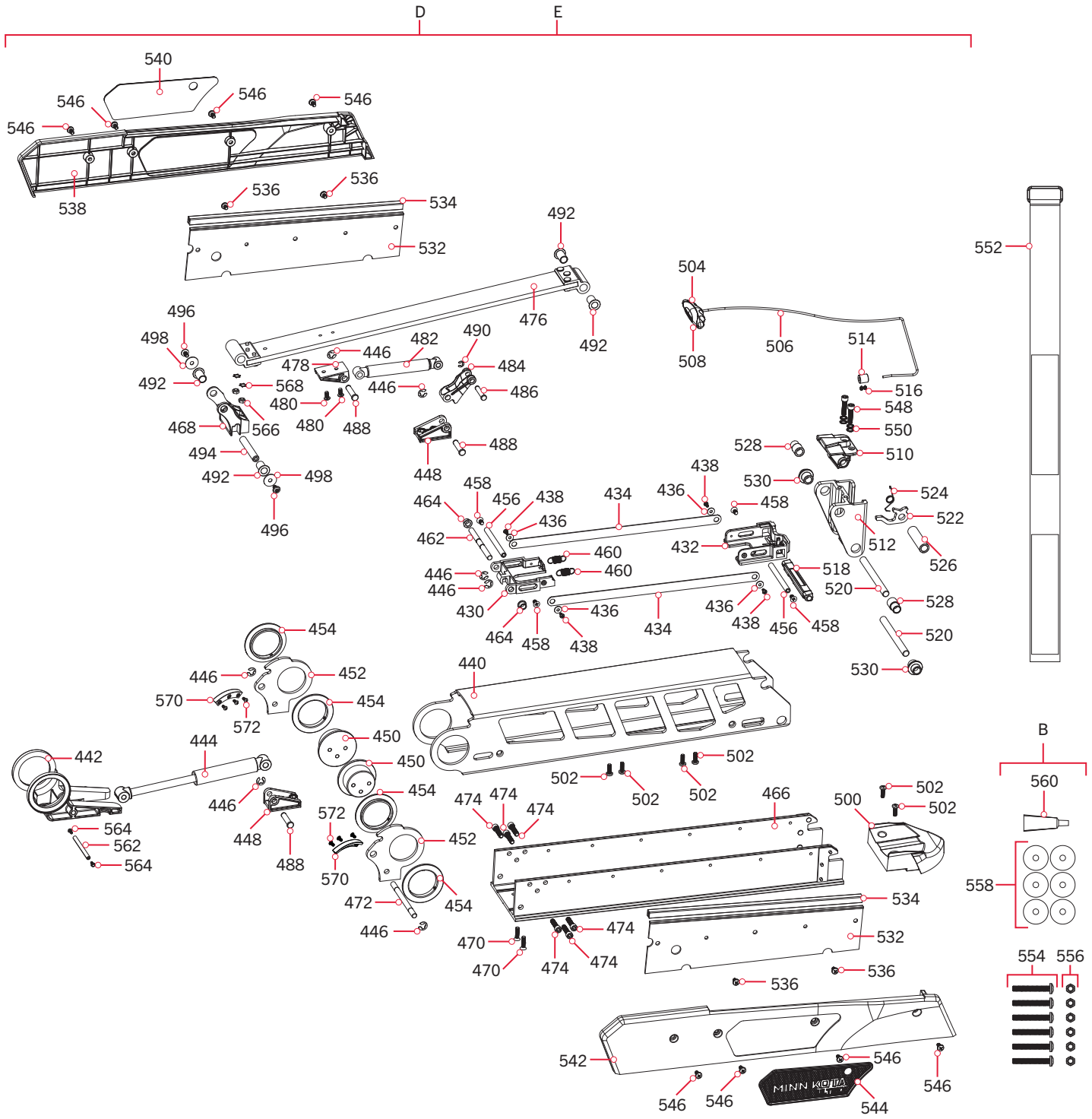

Liste des pièces du support

Ensemble	Nº de pièce	Description	Remarques	Quantité
D	2771665	MOUNT ASSEMBLY, UTX QUEST STD	*45"*	1
E	2771666	MOUNT ASSEMBLY UTX QUEST LONG	*52"* *60"*	1
B	2994947	BAG ASM,ULTREX 2 HARDWARE		1
Article	**Nº de pièce**	**Description**	**Remarques**	**Quantité**
430	2298620	CARRIER, REAR RELEASE		1
432	2291955	BRACKET, LATCH		1
434	2283602	LATCH STRAP, SHORT, SS	*45"*	2
	2283603	LATCH STRAP, LONG	*52"* *60"*	2
436	2261732	WASHER-#8, NYLON BLACK		4
438	2373450	SCREW-#8-18 X 3/8" THRD.CUT SS		4
440	2294212	ARM-OUTER, SHORT, ANDZ	*45"*	1
	2294222	ARM-OUTER, LONG, ANDZ	*52"* *60"*	1
442	2291520	YOKE, CYLINDER MOUNT		1
444	2298400	GAS SPRING	*45"*	1
	2298402	GAS SPRING	*52"* *60"*	1
446	2263011	E-RING 3/8 DIA. SHAFT*		7
448	2991662	MNT ASM, GAS SPRING, OUTR ARM 1		2
450	2293300	PIVOT, REAR		2
452	2291950	BRACKET, LATCH REAR		2
454	2297322	BUSHING, REAR PIVOT		4
456	2292616	PIN, MOUNT, SS		2
458	2283410	SCREW-1/4-20 X .500" PFH		4
460	2292710	SPRING, RELEASE, SS		2
462	2292622	PIN, REAR LOCK, SS		1
464	2297301	BUSHING, LATCH		2
466	2991663	BASE ASM, ULTREX, FW, SHORT	*45"*	1
	2991664	BASE ASM, ULTREX, FW, LONG	*52"* *60"*	1
468	2291725	SPACER, REAR LOCK		1
470	2283411	SCREW-1/4-20X1.00 FHS RIE TORX		2
472	2292620	PIN, REAR CARRIER, SS		1
474	2293402	SCREW-5/16-18, SHCS, RIE,STEEL		6
476	2994340	INNER ARM ASSEMBLY, SHORT, FW	*45"*	1
	2994345	INNER ARM ASSEMBLY, LONG, FW	*52"* *60"*	1
478	2291961	MOUNT, GAS SPRING, INNER ARM		1
480	2223418	SCREW-1/4-20X 1/2 SS BHCS		2
482	2298405	GAS SPRING, DEPLOY		1
484	2297910	CAM, CYLINDER MOUNT		1
486	2292631	PIN-CLEVIS, 5/16, ZP		1
488	2292630	PIN-CLEVIS, 3/8, ZP		3
490	2263006	E-RING,5/16,S/S GAS ASSIST		1
492	2297323	BUSHING, INNER ARM		4
494	2292621	PIN, REAR LATCH, SS		1
496	2353403	SCREW-1/4-20 FLANGED BTTN HEAD		2
498	2261713	WASHER-1/4 FLAT 18-8 SS		2
500	2993900	MOTOR RAMP/MAGNET ASSEMBLY		1
502	2373434	SCREW-1/4-20 X 3/4 SS PPMS		6

▲ *Non affiché sur le schéma des pièces.*

✖ *Cette pièce est incluse dans un ensemble et ne peut pas être commandée individuellement.*

©2025 Johnson Outdoors Marine Electronics, Inc.

Article	Nº de pièce	Description	Remarques	Quantité
504	2280405	PULL GRIP, SOFT, BOTTOM (SUB)		1
506	2291400	CABLE, PULL HANDLE, SS		1
508	2280401	PULL GRIP,SFT,TOP,FTX,UTX(SUB)		1
510	2292320	ROPE GUIDE		1
512	2292311	ROPE GUIDE, MACHINED		1
514	2290800	CLAMP, PULL CABLE (SUB)		1
516	2293404	SCREW-SET-#8X 5/16,POINTED,SS		2
518	2993611	LATCH BAR ASSEMBLY		1
520	2292605	PIN-PIVOT FRONT, SS		2
522	2293621	SAFETY LATCH		1
524	2292720	SPRING, TORSION, SS		1
526	2292301	PULLEY, LIFT CABLE		1
528	2297325	BUSHING,PIVOT PIN FRONT		2
530	2297324	BUSHING, PIVOT FRONT		2
532	2283631	RAIL, MACH., MOTOR REST		2
534	2286400	COVER-RAIL, MOTOR REST (SUB)		2
536	2323403	SCREW-1/4-20 X.375 MCH SS CRPH		4
538	2293910	SIDEPLATE, LEFT, SHORT,FW	*45"*	1
	2293911	SIDEPLATE, LEFT, LONG, FW	*52"* *60"*	1
540	2295541	DECAL, SIDEPLATE LEFT FW		1
542	2293915	SIDEPLATE, RIGHT,SHORT,FW	*45"*	1
	2293916	SIDEPLATE, RIGHT, LONG,FW	*52"* *60"*	1
544	2295540	DECAL, SIDEPLATE RIGHT FW		1
546	2323405	SCREW-1/4-20 X 1/2" MCH SS		8
548	2293412	SCREW-5/16-18 X 2.25 SHCS, RIE		2
550	2291700	WASHER-5/16, M8 WEDGE LCK		2
▲	2295801	HANG TAG, ULTREX 2		1
▲	2285803	HANG TAG, WARNING, FORTREX		1
▲	2006819	LABEL-CARTON "CAUTION HEAVY"		1
▲	2006522	LABEL, PROP 65 WARNING LG DI2		1
▲	2285801	HANG TAG, HOOK AND LOOP STRAP		1
▲	2015800	HANG TAG "CAUTION..TILT HINGE"		1
552	2263806	STRAP-HLD DWN,33",HOOK&LP		1
554	2293406	SCREW-5/16-18X2.25"PPH SS		6
556	2223100	NUT-5/16-18 NYLOCK S/S		6
558	2291701	WASHER-5/16 X 1.5 FLAT SS		6
560	2378608	ANTI SEIZE TUBE, 4CC, TALON		1
562	2292619	PIN, UPPER SHOCK		1
564	2293408	SCREW - #8-32X.375 FLNG HEX HEAD SS		2
▲	2292005	TUBE-PAPER, LA CYLINDER		1
566	2073100	NUT-HEX 1/4-20 NYLOC-JAM SS		2
568	3394722	INSERT, PUSH ON		2
570	2291954	LATCH WEAR RAMP		2
572	2293409	SCREW-M4 X 8MM, BHSS, SS		6
▲	2205810	DECAL-MINN KOTA 12" PROMO		1

▲ *Non affiché sur le schéma des pièces.*

✖ *Cette pièce est incluse dans un ensemble et ne peut pas être commandée individuellement.*

©2025 Johnson Outdoors Marine Electronics, Inc.

ACCESSOIRES RECOMMANDÉS

CHARGEURS DE BATTERIE PRECISION

N'achetez plus de nouvelles batteries et commencez à prendre soin de celles qui sont déjà en votre possession. Plusieurs chargeurs peuvent endommager les batteries à la longue, ce qui entraîne une autonomie réduite et une durée de vie plus courte. Les chargeurs Minn Kota à commande numérique assurent une charge rapide qui protège et prolonge la durée de vie de la batterie.

MK212PCL

ANCRES POUR EAUX PEU PROFONDES

Lorsque vous trouvez des poissons, nous sommes là. De l'implacable Raptor à la puissance fiable du talon, quand vous êtes prêt à capturer des poissons en eaux peu profondes, nous avons ce qu'il vous faut.

RAPTOR
SHALLOW WATER ANCHOR

TALON
SHALLOW WATER ANCHOR

ONE-BOAT NETWORK®

Comment maîtriser les eaux peu profondes

Une ancre pour eaux peu profondes révolutionne la façon dont vous gardez une longueur d'avance sur vos prises. Le Raptor et le Talon empêchent les poissons de fuir et de se cacher. Vous pouvez vous concentrer sur votre cible en maintenant votre bateau dans la position et l'orientation exactes que vous souhaitez, grâce à une ancre silencieuse et à l'absence d'hélice susceptible de perturber les sédiments ou d'effrayer les poissons.

Jetez l'ancre n'importe où

Le Raptor et le Talon peuvent ajuster leur force d'ancrage en fonction du type de fond dans lequel vous vous ancrez, de sorte que vous obtenez la quantité de puissance dont vous avez besoin pour une prise sûre, que ce soit dans les rochers, la vase, la boue ou le sable. Le Raptor peut même détecter le fond automatiquement, en appliquant la force nécessaire pour effectuer le travail.

Contrôlez à partir de n'importe où

Levez et jetez l'ancre à partir de l'appareil, d'une télécommande dédiée, d'une télécommande sans fil, de l'application One-Boat Network ou d'un détecteur de poissons Humminbird.

ACCESSOIRES MINN KOTA

Nous offrons un large éventail d'accessoires pour les propulseurs électriques, y compris:

- Un Disjoncteur de 60 A
- Des Supports de Montage
- Des Ensembles Stabilisateur
- Des Rallonges de Poignée
- Des connecteurs de batterie
- Bacs à Batterie
- Des fiches de connexion rapide

MINN KOTA®

minnkota.johnsonoutdoors.com

Minn Kota Consumer & Technical Service
Johnson Outdoors Marine Electronics, Inc.
PO Box 8129
Mankato, MN 56001

121 Power Drive
Mankato, MN 56001
Phone (800) 227-6433
Fax (800) 527-4464

JOHNSON OUTDOORS

©2025 Johnson Outdoors Marine Electronics, Inc.
All rights reserved.

Part #2297166 ECN 45476 Rev K 05/25