ULTREX™

MOTEUR DE PÊCHE À LA TRAÎNE MONTÉ SUR L'ÉTRAVE

Manuel du Propriétaire

PRÉSENTATION

MERCI

Nous vous remercions d'avoir choisi Minn Kota. Nous sommes persuadés que vous devriez consacrer plus de temps à pêcher et moins de temps à amarrer votre embarcation. C'est pourquoi nous construisons les propulseurs électriques les plus intelligents, les plus solides et les plus faciles à utiliser. Chaque aspect d'un propulseur électrique Minn Kota est réfléchi et étudié jusqu'à ce qu'il soit digne de porter notre nom. Nous avons investi des heures incalculables de recherche et d'essais pour vous offrir les avantages caractéristiques de Minn Kota, qui vous mène vraiment « n'importe où, et n'importe quand. » Notre principe est simple, nous faisons les choses selon les règles. Nous sommes Minn Kota. Et nous ne cesserons jamais de vous aider à pêcher plus de poissons.

ENREGISTREMENT

N'oubliez pas de conserver votre reçu et d'enregistrer immédiatement votre moteur de pêche à la traîne sur notre site Web minnkota.johnsonoutdoors.com/us/register.

NUMÉRO DE SÉRIE

Le numéro de série à 11 caractères Minn Kota est très important. Cela permet de déterminer le modèle spécifique et l'année de fabrication. Lorsque vous contactez le service à la clientèle ou que vous enregistrez votre produit, vous aurez besoin du numéro de série de votre produit.

AVIS : Le numéro de série de votre Ultrex se trouve sous la pédale.

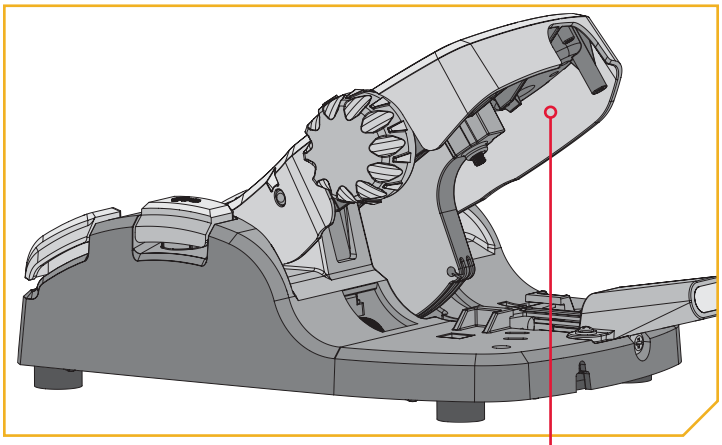

INFORMATIONS SUR LE MOTEUR
(À des fins de Référence par le Client Seulement)

Modèle: _____

Numéro de Série: _____

Date de l'achat: _____

Magasin où l'achat a été effectué: _____

AVIS : Ne retournez pas le moteur Minn Kota au détaillant. Le détaillant n'est pas autorisé à réparer ou à remplacer cette unité. Pour le service : communiquer avec Minn Kota au (800) 227-6433; retourner le moteur au Centre de service de l'usine de Minn Kota; envoyer ou apporter le moteur à un centre de service agréé de Minn Kota. Une liste de centres de service agréés est disponible sur notre site Web, à minnkota.johnsonoutdoors.com. Pour obtenir un service au titre de la garantie, y compris toutes les options susmentionnées, veuillez inclure la preuve d'achat, le numéro de série et la date d'achat.

Conçu pour iPhone[MD] 11 et iPhone X

Pour une compatibilité mise à jour iOS, Humminbird[MD] et Minn Kota[MD], visitez minnkota.johnsonoutdoors.com

Made for iPhone

Made for Android™

L'utilisation de l'insigne Fait pour Apple signifie qu'un accessoire a été conçu pour se connecter spécifiquement au(x) produit(s) Apple identifié(s) sur l'insigne et qu'il a été certifié par le développeur comme étant conforme aux normes de rendement d'Apple. Apple n'est pas responsable de l'utilisation de cet appareil ou de sa conformité aux normes sécuritaires et légales. iPhone est une marque déposée d'Apple Inc., enregistrée aux États-Unis et dans d'autres pays. La marque « iPhone » est utilisée au Japon avec une licence d'Airphone K.K.

Android[MC] est une marque de commerce de Google LLC. Le robot Android[MC] est reproduit ou modifié de l'œuvre créée et partagée par Google et utilisé conformément aux conditions décrites dans la licence Creative Commons 3.0 Attribution.

©2024 Johnson Outdoors Marine Electronics, Inc.

TABLE DES MATIÈRES

CONSIGNES DE SÉCURITÉ 4
GARANTIE 6
CONNAISSEZ VOTRE BATEAU 7
CARACTÉRISTIQUES 8
INSTALLATION 9
Assemblage du module du gouvernail au support 10
Installation du support 11
Installer le ressort à gaz 14
Indexation du moteur 15
Pivotez l'ensemble du manchon de pédale de commande à un support sur tribord 20
Placer le stabilisateur du support à l'étrave 25
Montage de la pédale 28
Identification des fonctions du moteur de pêche à la traîne et de leurs câbles connexes 28
Identificationdes des fonctionnalités et des câbles 28
Gestion des fonctionnalités et des câbles 29
CHIRP à double spectre 29
Down Imaging MEGA intégré 35
Navigation GPS avancée 39
Fixation des câbles accessoires 44
Installation de l'hélice 46
INSTALLATION DES BATTERIES ET DU CÂBLAGE 48
Gréement de l'embarcation et installation du produit 48
Tableau des dimensions de gabarit des conducteurs et disjoncteurs 48
Comment sélectionner les batteries adéquates 49
Autres points à considérer 49
Branchement des batteries en série 51
SCHÉMA DE CÂBLAGE DU MOTEUR 53
UTILISATION ET RÉGLAGE DU MOTEUR 54
Caractéristiques du support 54
Arrimage et déploiement du moteur 55
Ajustements du moteur 55
Ajustement de l'unité inférieure pour un arrimage sûr 55
Réglage de la profondeur du moteur 57
Ajustement de la poignée et de la corde de traction 58
Installation d'un transducteur externe 60
UTILISATION DE LA PÉDALE 61
Contrôle de la vitesse et de la direction avec la pédale 61
Réglage du câble de direction 64
SERVICE ET ENTRETIEN 65
Remplacement de l'hélice 65
Dépose du module du gouvernail 66
Débranchez le ressort à gaz 66
Retirez le module du gouvernail du support 67
Remonter le module du gouvernail 68
Entretien général 70
Dépannage 70
Pour d'autres services de dépannage et de réparation 71
DÉCLARATIONS DE CONFORMITÉ 72
SCHÉMA DES PIÈCES ET LISTE DES PIÈCES 74
REMARQUES 93

©2024 Johnson Outdoors Marine Electronics, Inc.

CONSIGNES DE SÉCURITÉ

Veuillez lire attentivement le manuel de l'utilisateur. Suivez toutes les instructions et respectez toutes les consignes de sécurité et mises en garde. L'utilisation de ce moteur n'est autorisée que pour les personnes qui ont lu et compris ces consignes pour l'utilisateur. Les personnes mineures peuvent utiliser ce moteur uniquement sous la supervision d'un adulte.

⚠ AVERTISSEMENT

Vous seul êtes responsable de la navigation sécuritaire et prudente sur votre bateau. Nous avons conçu votre Minn Kota pour qu'il soit un outil précis et fiable qui vous permettra d'améliorer l'utilisation de votre bateau et d'accroître votre capacité de pêcher des poissons. Ce produit ne vous exonère pas de la responsabilité de naviguer en toute sécurité avec votre bateau. Vous devez éviter les dangers liés à la navigation et toujours exercer une veille permanente afin de pouvoir réagir au fur et à mesure que les situations se présentent. Vous devez toujours être prêt à reprendre le contrôle manuel de votre bateau. Apprenez à utiliser votre Minn Kota dans une zone exempte de dangers et d'obstacles.

⚠ AVERTISSEMENT

Ne faites jamais fonctionner le moteur hors de l'eau, puisque cela entraînerait des blessures causées par l'hélice en rotation. Le moteur doit être débranché de la source d'alimentation lorsqu'il n'est pas utilisé ou lorsqu'il est hors de l'eau. Au moment de brancher les câbles d'alimentation du moteur à la batterie, veiller à ce qu'ils ne soient pas entortillés ou exposés au frottement, puis les placer de telle manière que personne ne risque de trébucher. Avant d'utiliser le moteur, s'assurer que l'isolant des câbles d'alimentation n'est pas endommagé. Ne pas tenir compte de ces mesures de sécurité peut entraîner des courts-circuits avec les batteries et/ou le moteur. Toujours débrancher le moteur des batteries avant le nettoyage ou la vérification de l'hélice. Éviter de submerger complètement le moteur, car l'eau pourrait pénétrer dans l'appareil inférieur par la tête de contrôle et l'arbre. Si le moteur est utilisé alors que de l'eau est présente dans l'appareil inférieur, ce dernier pourrait subir des dommages considérables. Ces dommages ne seront pas couverts par la garantie.

⚠ AVERTISSEMENT

Veillez à ce que ni vous ni d'autres personnes ne vous approchiez trop près de l'hélice en rotation, que ce soit seulement avec une partie du corps ou des objets. Le moteur est puissant et pourrait provoquer des situations périlleuses ou des blessures, pour vous ou les autres. Lorsque le moteur est en marche, se méfier des objets flottants ou des personnes qui pourraient être en train de nager. Les personnes, dont les réactions ou la capacité à faire fonctionner le moteur est/sont affaiblie(s) par l'alcool, la drogue, les médicaments ou d'autres substances, ne sont pas autorisées à utiliser ce moteur. Ce moteur n'est pas adapté à l'utilisation dans de forts courants. Le niveau de pression sonore constant du moteur au moment de l'utilisation est inférieur à 70 dB (A). Le niveau de vibration général ne dépasse pas 8,2 pi/s^2 (2,5 m/s^2).

⚠ AVERTISSEMENT

Lorsque vous remontez ou abaissez le moteur, gardez vos doigts loin de toutes charnières et tous points de pivot ainsi que de toutes pièces mobiles. En cas d'opération imprévue, retirez les câbles d'alimentation à la batterie.

⚠ AVERTISSEMENT

Il est recommandé d'utiliser exclusivement les accessoires approuvés par Johnson Outdoors avec votre moteur Minn Kota. L'utilisation d'accessoires non approuvés, y compris pour monter ou contrôler votre moteur, pourrait causer des dommages, un fonctionnement inattendu du moteur et des blessures. Veillez à utiliser le produit ainsi que les accessoires approuvés, y compris les télécommandes, en toute sécurité et de la manière indiquée pour éviter les accidents ou un fonctionnement inattendu du moteur. Ne retirez pas les pièces installées en usine, y compris les couvercles, boîtiers et protections du moteur et des accessoires.

©2024 Johnson Outdoors Marine Electronics, Inc.

⚠ AVERTISSEMENT

- **RISQUE D'INGESTION :** Ce produit contient une pile bouton.
- **La MORT** ou des blessures graves peuvent survenir en cas d'ingestion.
- Une pile bouton avalée peut causer **des brûlures chimiques internes** en aussi peu que **2 heures**.
- **GARDEZ** les piles nouvelles et usagées **HORS DE LA PORTÉE DES ENFANTS**
- **Consultez immédiatement un médecin** si vous soupçonnez qu'une pile a été avalée ou insérée à l'intérieur d'une partie du corps.

1. Ce produit contient une pile bouton. Tenez compte de toutes les considérations de sécurité suivantes :

   a) Retirez et recyclez ou éliminez immédiatement les piles usagées conformément aux règlements locaux et gardez-les hors de la portée des enfants. Ne jetez PAS les piles dans les ordures ménagères et ne les incinérez PAS.

   b) Même les piles usagées peuvent causer des blessures graves ou la mort.

   c) Appelez un centre antipoison local pour obtenir des renseignements sur le traitement.

   d) Le type de pile compatible est CR2450.

   e) La tension nominale de la pile est de 3,0 V c.c.

   f) Les piles non rechargeables ne doivent pas être rechargées.

   g) Ne forcez pas la décharge, ne rechargez pas, ne démontez pas, ne chauffez pas au-delà (de la température nominale spécifiée par le fabricant de 70 °C) et n'incinérez pas la pile. Cela pourraitentraîner des blessures dues à l'évent, à une fuite ou à une explosion entraînant des brûlureschimiques.

2. Ce produit contient une pile bouton remplaçable. Tenez compte de toutes les considérations de sécurité suivantes :

   a) Assurez-vous que les piles sont installées correctement selon la polarité (+ et -).

   b) Ne mélangez pas les piles neuves et usagées, les piles de différentes marques ou types de piles, comme les piles alcalines, les piles au carbone et au zinc, ou les piles rechargeables.

   c) Retirez et recyclez ou éliminez immédiatement les piles de l'équipement non utilisé pendant une période prolongée conformément aux règlements locaux.

   d) Sécurisez toujours complètement le compartiment de la pile. Si le compartiment de la pile ne se ferme pas de façon sûre, arrêtez d'utiliser le produit et gardez-le hors de portée des enfants.

©2024 Johnson Outdoors Marine Electronics, Inc.

GARANTIE

GARANTIE DES PROPULSEURS ÉLECTRIQUES MINN KOTA ULTREX POUR EAU DOUCE

Johnson Outdoors Marine Electronics, Inc. (« JOME ») offre la garantie limitée suivante uniquement à l'acheteur au détail initial. La garantie n'est pas transférable.

Garantie limitée de deux ans de Minn Kota sur l'ensemble du produit

JOME garantit uniquement à l'acheteur au détail initial que son nouveau propulseur électrique pour eau douce Minn Kota est exempt de défectuosité résultante d'un vice de fabrication et de main-d'œuvre pouvant survenir au cours des deux (2) ans suivant la date d'achat. JOME se réserve le droit de réparer ou de remplacer, au choix et gratuitement, toute pièce pouvant s'avérer défectueuse pendant la durée de la présente garantie. Cette réparation ou ce remplacement est l'unique et exclusive responsabilité de JOME et constitue le seul recours de l'acheteur pour tout manquement à la présente garantie.

Garantie à vie limitée de Minn Kota sur l'arbre composite et les câbles de pédale

JOME garantit uniquement à l'acheteur au détail initial que l'arbre composite et les câbles de pédale de son propulseur électrique Minn Kota sont exempts de défectuosité résultant d'un vice de fabrication et de main-d'œuvre pouvant survenir au cours de la durée de vie de l'acheteur initial. JOME fournira, gratuitement, un arbre composite et/ou un câble de pédale neuf pour remplacer tout arbre composite et/ou câble de pédale pouvant s'avérer défectueux pendant la durée de la présente garantie. Fournir de nouveaux composants sera la seule et exclusive responsabilité de JOME et le seul et unique recours de l'acheteur pour tout manquement à la présente garantie; **et l'acheteur sera responsable de l'installation ou du coût de la main-d'œuvre pour l'installation de tout arbre composite et/ou câble de pédale neuf, fourni par JOME.**

Exclusions et limites

La présente garantie limitée ne s'applique pas aux produits qui ont été utilisés en eau salée, en eau saumâtre ou à des fins commerciales ou locatives. Cette garantie limitée ne couvre pas l'usure normale, les imperfections qui n'affectent pas le fonctionnement du produit, ni les dommages causés par les accidents, l'abus, l'altération, la modification, les dommages durant le transport, la négligence de l'utilisateur, l'utilisation abusive ou un soin ou un entretien inadéquats. **LES DOMMAGES CAUSÉS PAR L'UTILISATION DE PIÈCES DE REMPLACEMENT NON CONFORMES AUX SPÉCIFICATIONS DE CONCEPTION DES PIÈCES ORIGINALES NE SONT PAS COUVERTS PAR LA PRÉSENTE GARANTIE LIMITÉE.** Le coût de l'entretien normal ou des pièces de rechange qui ne contreviennent pas à la garantie limitée incombe à l'acheteur. Avant utilisation, l'acheteur doit déterminer si le produit convient à l'emploi prévu et assume tous les risques et responsabilités connexes. Toute assistance fournie par JOME à l'acheteur ou au nom de ce dernier hors du cadre des modalités, des restrictions et des exclusions de la présente garantie limitée ne constitue pas une renonciation à l'égard de telles modalités, restrictions ou exclusions et une telle assistance n'aura pas pour effet de prolonger ni de restaurer la garantie. JOME ne remboursera aucune dépense encourue par l'acheteur dans le cadre de la réparation, de la correction ou du remplacement de pièces ou de produits défectueux, à l'exception des dépenses engagées sur consentement écrit préalable de JOME. **LA RESPONSABILITÉ GLOBALE DE JOME À L'ÉGARD DES PRODUITS COUVERTS PAR LA GARANTIE EST LIMITÉE À UN MONTANT ÉQUIVALENT AU PRIX D'ACHAT PAYÉ POUR LE PRODUIT EN QUESTION.**

Information sur le service de Minn Kota

Pour obtenir le service au titre de la garantie aux États-Unis, le produit jugé défectueux et la preuve d'achat originale (comportant la date d'achat) doivent être présentés à un centre de service agréé Minn Kota. Rendez-vous sur minnkota.johnsonoutdoors.com/us/support/service-providers/locate pour trouver un centre de service agréé Minn Kota. Tous les frais d'appels de service, de transport ou d'expédition à destination ou à partir du centre de service agréé de Minn Kota, de main-d'œuvre pour transporter, retirer, réinstaller ou regréer les articles retirés pour le service de garantie ou de tout autre élément similaire sont la seule et unique responsabilité de l'acheteur. Les produits achetés à l'extérieur des États-Unis doivent être retournés, port payé avec la preuve d'achat (y compris la date d'achat et le numéro de série) à tout centre de service agréé de Minn Kota dans le pays de l'achat. Pour contacter le service à la clientèle de Minn Kota, rendez-vous sur minnkota-help.johnsonoutdoors.com/hc/en-us. **Les produits réparés ou remplacés seront garantis pour la durée restante de la période de garantie initiale, ou pendant 90 jours à compter de la date de réparation ou de remplacement, la période la plus longue étant retenue. Pour tout produit retourné pour un service de garantie que JOME considère comme n'étant pas couvert ou non enfreignant cette garantie limitée, il y aura une facturation pour les services rendus au taux de main-d'œuvre en vigueur du centre de service agréé Minn Kota applicable et pour un minimum d'au moins une heure.**

Localisateur de fournisseur de services

Contacter le service à la clientèle

AVIS : ne pas retourner le produit Minn Kota au détaillant. Le détaillant n'est pas autorisé à le réparer ou à le remplacer.

AVIS : Il N'Y A AUCUNE GARANTIE EXPRESSE AUTRE QUE LES PRÉSENTES GARANTIES LIMITÉES. AUCUNE GARANTIE IMPLICITE, Y COMPRIS TOUTE GARANTIE IMPLICITE DE QUALITÉ MARCHANDE OU D'ADÉQUATION À UN USAGE PARTICULIER, NE SE PROLONGERA AU-DELÀ DE LA DURÉE DE LA PRÉSENTE GARANTIE LIMITÉE EXPRESSE. JOME NE POURRA EN AUCUNE FAÇON ÊTRE TENUE RESPONSABLE DES DOMMAGES PUNITIFS, INDIRECTS, ACCESSOIRES, CONSÉCUTIFS OU PARTICULIERS. Sans limiter la portée de ce qui précède, JOME décline toute responsabilité en cas de perte d'utilisation du produit, perte de temps, d'inconvénient et d'autre dommage.

Certains États ne permettent pas de limites sur la durée d'une garantie implicite ou l'exclusion ou la limitation des dommages accessoires ou indirects, donc, les limitations ou exclusions ci-dessus peuvent ne pas s'appliquer à vous. La présente garantie vous donne des droits légaux spécifiques et vous pouvez également bénéficier d'autres droits qui varient d'un État à l'autre.

©2024 Johnson Outdoors Marine Electronics, Inc.

CONNAISSEZ VOTRE BATEAU

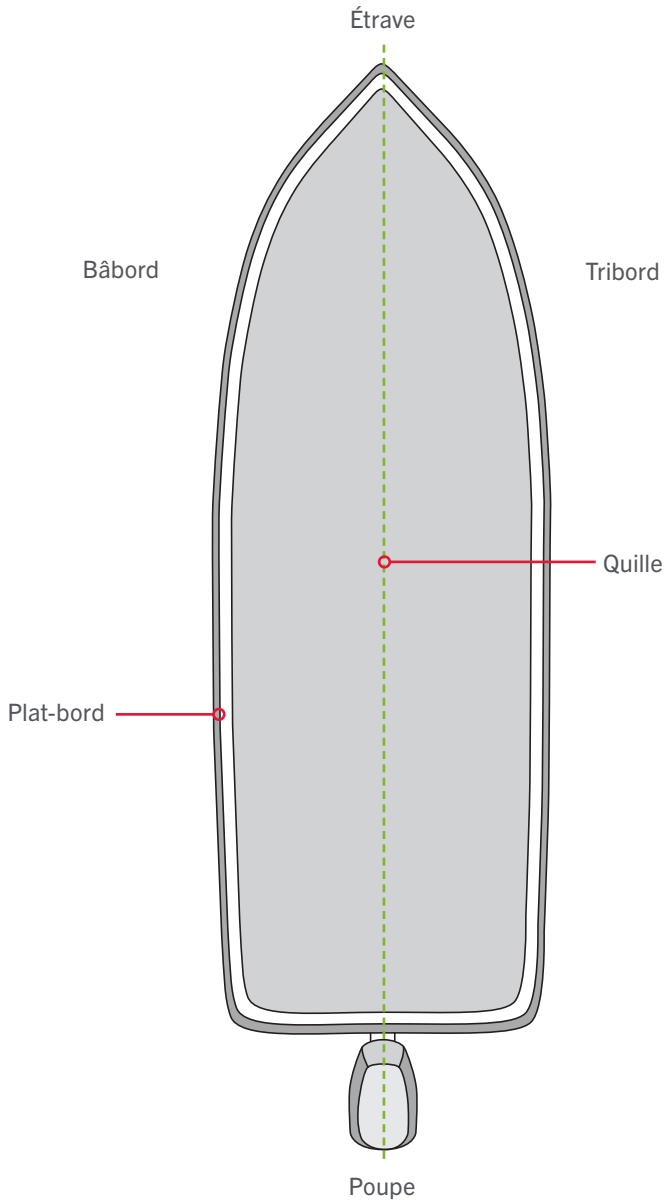

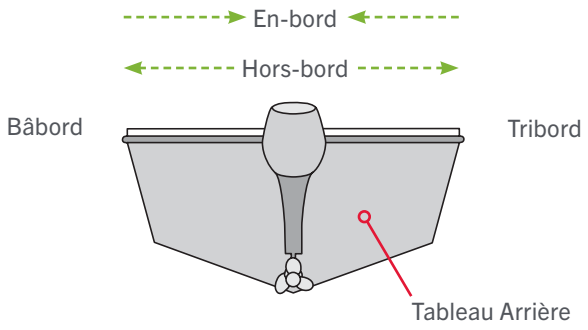

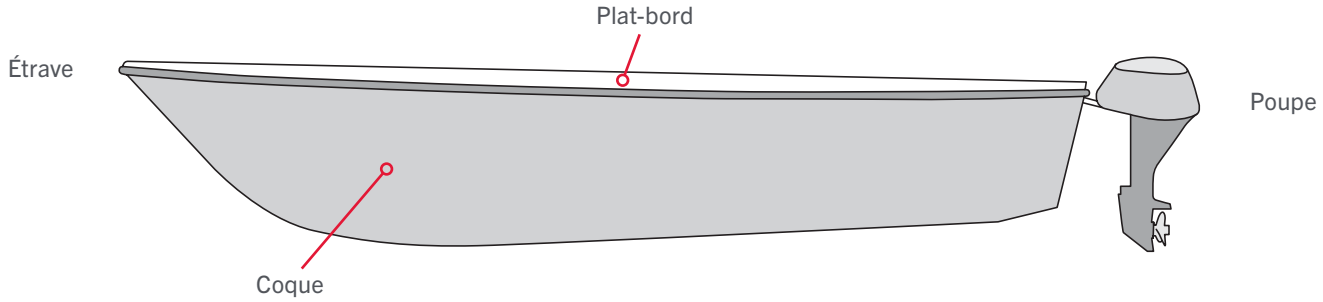

©2024 Johnson Outdoors Marine Electronics, Inc.

CARACTÉRISTIQUES

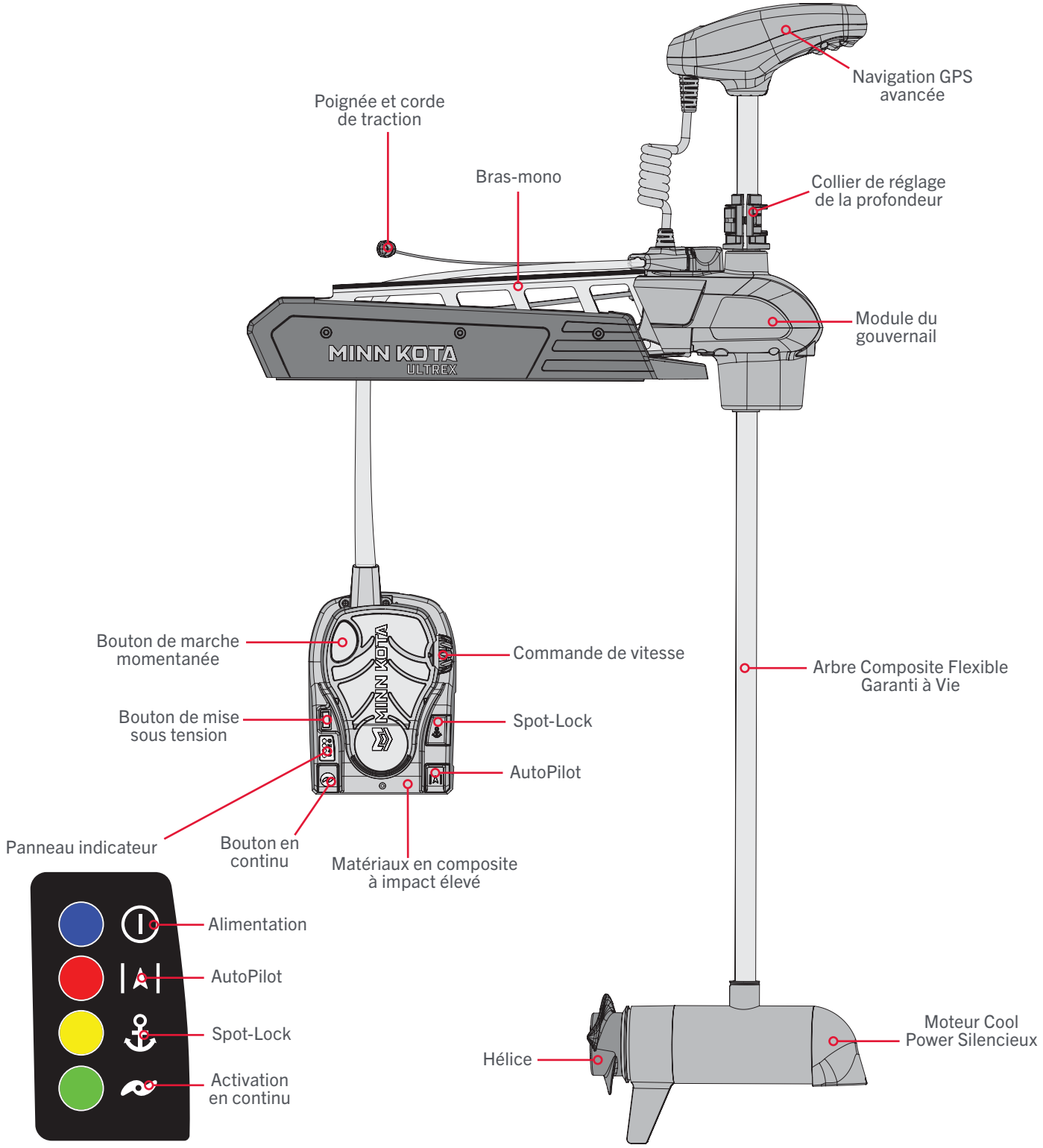

AVIS : Les spécifications peuvent faire l'objet de modifications sans préavis. Le schéma est fourni aux fins de référence seulement et peut différer de votre moteur actuel.

©2024 Johnson Outdoors Marine Electronics, Inc.

INSTALLATION

LISTE DE PIÈCES D'INSTALLATION

Article/ Assemblage	Nº de Pièce	Description	Remarques	Qté.
1	✖	MOTOR ASSEMBLY		1
A (Comprend 2 à 4)	2994887	INSTALL HARDWARE BAG ASSY		1
2	2263468	1/4 - 20 X 2.5" SS PPH SCREW		6
3	2263103	1/4 - 20 SS NYLOCK NUT		6
4	2261713	1/4 FLAT 18-8 SS WASHER		6
5	2994102	ASSY, REMOTE, MICRO MK		1
6	2394110	TAG, MICRO REMOTE		1
7	2390802	LANYARD W/CARABINR, IP RMT		1
8	490384-4	CABLE, ETHERNET (M12-M12) 30'		1
9	490380-1	CABLE, ETHERNET PIGTAIL-700 HD		1
10	2373434	SCREW-1/4-20 X 3/4 SS PPMS		2
B	2996400	HEADING SENSOR ASSEMBLY		1
C	2991670	MOUNT ASM, ULTREX 80#, 45"	*80 LB (36,3 KG) 45 PO (114,3 CM)*	1
D	2991671	MOUNT ASM, ULTREX 80#, 52"	*80 LB (36,3 KG) 52 PO (132,1 CM)*	1
E	2991672	MOUNT ASM, ULTREX 112#, 45"	*112 LB (50,8 KG) 45 PO (114,3 CM)*	1
F	2991673	MOUNT ASM, ULTREX 112#, 52"	*112 LB (50,8 KG) 52/60 PO (132,1/152,4 CM)*	1
G (Comprend 11 à 18)	2991925	BRACKET STABLZR ARM ASY		1
11	2265100	BUMPER STABILIZER		1
12	2263624	STABILIZER ROD		1
13	2263107	NYLON HEX NUT 3/4 - 10 UNC		1
14	2281829	BRACKET		1
15	2260221	VINYL CAP		1
16	2223100	NUT 5/16-18 NYLOCS SS		2
17	2263422	BOLT 5/16-18 X 1" SS CAP SCREW		2
18	2281700	5/16 "ID X .457 OD HIGH COLLAR LOCK WASHER		2
H (Comprend 19 à 22)	1378132	PROP IND 2331160 WDLS WDG II	*80 LB (36,3 KG)*	1
J (Comprend 19 à 22)	1378160	PROP KIT 2341160 112# WW2	*112 LB (50,8 KG)*	1
19	2341161	PROP-WW2 (4.5)W/ADP.RING	*112 LB (50,8 KG)*	1
	2331161	PROP-WDLS WDG II	*80 LB (36,3 KG)*	1
20	2091701	WASHER-PROP (LARGE)		1
21	2093101	NUT-PROP NYLOC,LG, MX101 3/8 SS		1
22	2262658	PIN-DRIVE 1" 3/16" S/S		1
23	2773806	STRAP, HOLD DOWN		1
24	2994961	BAG ASM, CABLE,ADPTR, 490537-2	*MKR-MI-1*	1
▲	2297162	MANUAL ULTREX		1
▲	2997163	QUICK REF/ INSTALL GUIDE, UTX		1
▲	2297165	MANUAL-DISCLAIMER,DWNLOAD INFO		1
▲	2394912	QCK REF.GUIDE, IP MICRO RMT BT		1
▲	2394910	INSTRUC. SHEET, MICRO REMO		1
▲	2294950	INSTRC-OBN & REMOTE PAIR		1
▲	2207131	STANDARD QS SETUP GUIDE		1

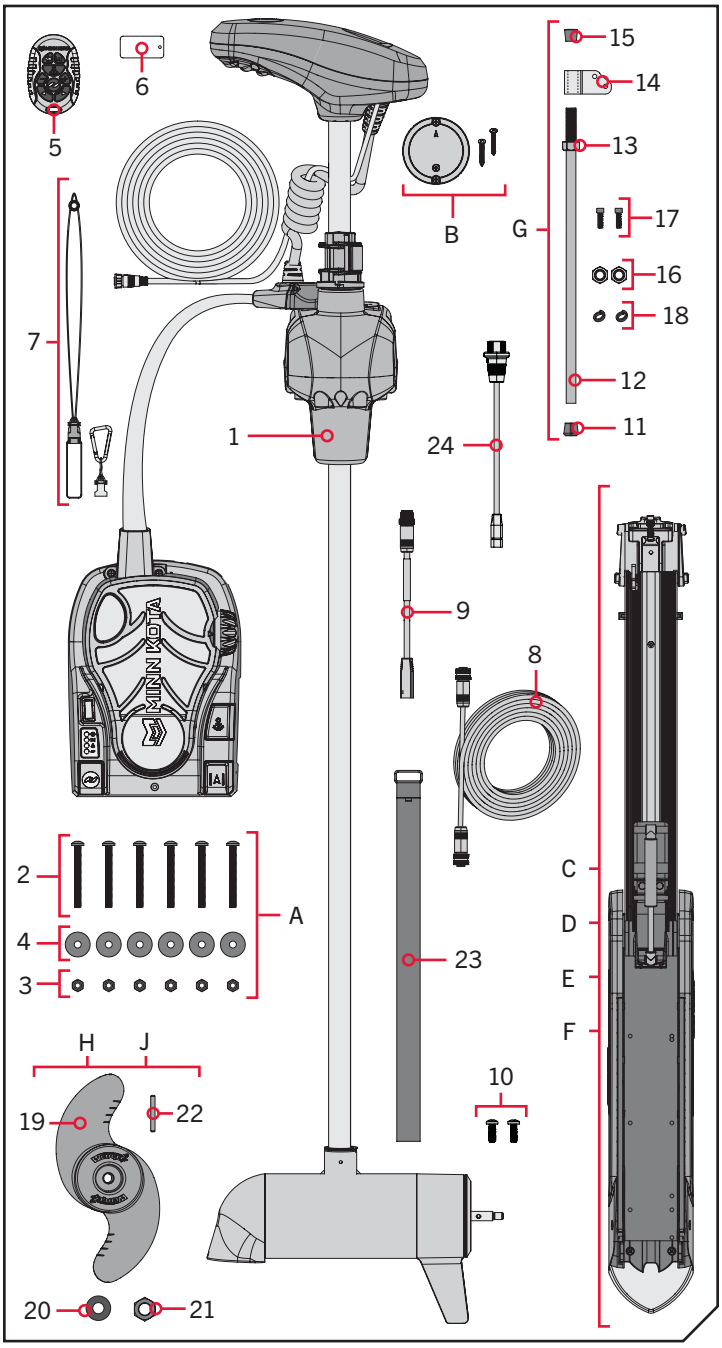

▲ *Non visible sur le schéma des pièces.*

✖ *Cette pièce est incluse dans un ensemble et ne peut pas être commandée individuellement.*

©2024 Johnson Outdoors Marine Electronics, Inc.

INSTALLATION DE L'ULTREX

Votre nouveau Ultrex est offert avec tout ce dont vous aurez besoin pour le montage direct au bateau. Ce moteur peut être monté directement sur le bateau ou couplé avec un support à dégagement rapide Minn Kota pour un montage et un démontage simples. Pour l'installation avec un support à dégagement rapide, consultez les directives d'installation fournies avec le support. Pour obtenir des supports de montage à dégagement rapide, veuillez visiter minnkota.johnsonoutdoors.com. Pour installer le moteur directement sur le bateau, veuillez suivre les directives fournies avec ce manuel. Avant de commencer, veuillez examiner la liste des pièces et des outils nécessaires à l'installation. Pour obtenir davantage de soutien pour les produits et trouver le revendeur le plus près, veuillez visiter minnkota.johnsonoutdoors.com.

FACTEURS DE MONTAGE

Il est recommandé que le moteur soit monté aussi près que possible de la quille ou de l'axe du bateau. Assurez-vous que la zone sous l'emplacement de montage est dégagée afin de pouvoir percer les trous et installer les rondelles et les écrous. Assurez-vous que le repose-moteur est positionné assez loin du bord du bateau. Le moteur ne doit rencontrer aucune obstruction lorsqu'il est abaissé dans l'eau ou monté dans le bateau pour arrimage ou déploiement. Envisagez l'installation d'un support à dégagement rapide ou un adaptateur. Pour la liste complète des accessoires, veuillez visiter minnkota.johnsonoutdoors.com.

Découvrez les accessoires disponibles pour votre moteur de pêche à la traîne sur minnkota.johnsonoutdoors.com.

OUTILS ET RESSOURCES NÉCESSAIRES

- Tournevis cruciforme nº 2
- Tournevis cruciformes nº 3
- Clé hexagonale 1/4 po (6,35 mm)
- Perceuse
- Mèche de 9/32 po (7,14 mm)
- Clé polygonale 7/16 po (11,11 mm)
- Clé polygonale 9/16 po (14,28 mm)
- Une personne pour vous aider avec l'installation
- Clé dynamométrique
- Lime ou papier sablé
- Scie à métaux
- Crayon ou marqueur
- Tournevis plat 1/8 po (3,17 mm)
- Pince ou pince-étau

INSTALLATION

Assemblage du module du gouvernail au support

1

a. Placez le support sur une surface élevée, de niveau comme un établi ou le hayon d'une camionnette. Le support, une fois retiré de la boîte, doit être en position déployée.

b. Retirez la vis hexagonale 5/16 po (7,94 mm) et la rondelle de blocage du support à l'aide d'une clé hexagonale 1/4 po (6,35 mm). La vis hexagonale de 5/16 po (7,9 mm) se trouve sur le côté opposé du support où se trouve la charnière qui s'ouvre et se ferme lorsque le support est arrimé et déployé.

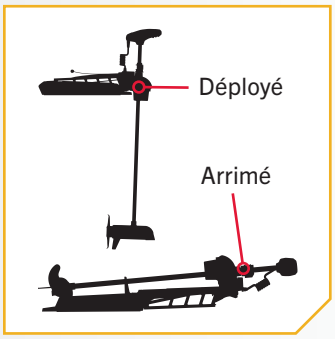

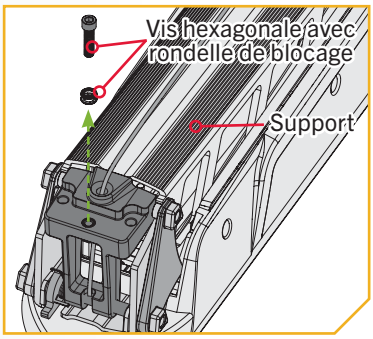

©2024 Johnson Outdoors Marine Electronics, Inc.

2

c. Alignez les chemins de clef sur l'intérieur du module du gouvernail avec les bielles de bout sur le support. Faites-le en positionnant le module du gouvernail au-dessus des bielles de bout sur le support.

d. Abaissez l'ensemble du moteur jusqu'à ce que le module du gouvernail soit assis.

⚠ AVERTISSEMENT

Délicatement, abaisser le module du gouvernail en place pour éviter de créer un point de pincement entre le module du gouvernail et le support.

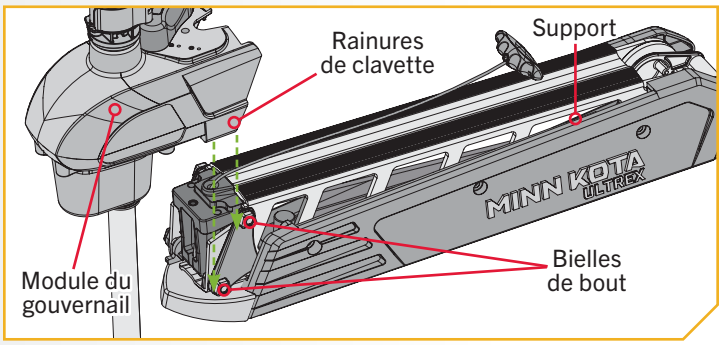

3

e. Reposez la vis hexagonale 5/16 po (7,94 mm) et la rondelle de blocage puis serrez entre 18 et 20 pi-lb (24,4 et 27,1 Nm) avec une clé de serrage.

AVIS : La vis hexagonale 5/16 po (7,94 mm) doit être serrée lors de l'installation et régulièrement serrée entre 18 et 20 pi-lb (24 et 27,1 Nm). Ceci permet d'arrimer correctement le moteur. Serrez la vis hexagonale lorsque le support est en position déployée.

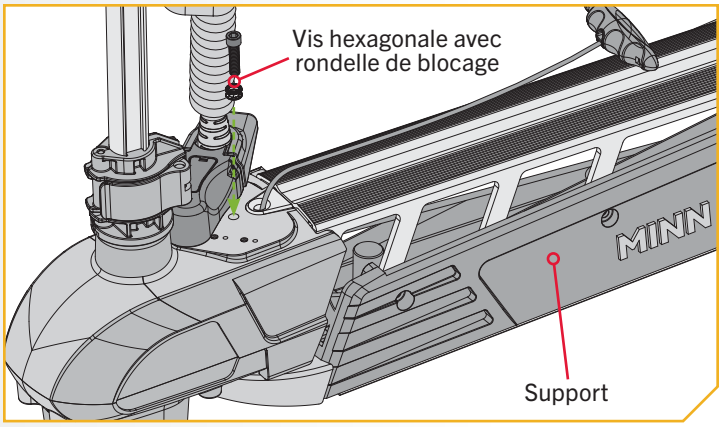

› Installation du support

Pendant l'installation, il est recommandé de monter le moteur au bateau avant d'installer le ressort à gaz. Le ressort à gaz est installé dans le cylindre du ressort à gaz. Le cylindre du ressort à gaz se trouve sur l'intérieur du bras extérieur, qui fait partie du support. À ce stade de l'installation, le cylindre du ressort à gaz n'est pas complètement installé et peut se déplacer à l'intérieur du support lors de l'arrimage et le déploiement du moteur. Le cylindre du ressort à gaz peut s'endommager pendant le déploiement du moteur et le dommage empêchera le dispositif Lift-Assist de fonctionner correctement une fois complètement assemblé. Veillez à ce que le cylindre du ressort à gaz ne soit pas endommagé dans le support.

©2024 Johnson Outdoors Marine Electronics, Inc.

INSTALLATION DU SUPPORT

1

ARTICLE(S) REQUIS

#23 x 1

a. Relisez les facteurs de montage au début de la section Installation pour savoir l'emplacement qui convient. Le moteur en position arrimée, placez le support aussi près que possible de l'axe central ou de la quille du bateau sur le pont du bateau. Vérifiez l'emplacement avec le moteur en positions arrimée et déployée.

⚠ ATTENTION

Le cylindre du ressort de gaz peut s'endommager dans le support pendant l'arrimage ou le déploiement du moteur, car il n'est pas complètement installé. Un dommage empêchera le dispositif Lift-Assist de fonctionner correctement une fois complètement assemblé. Veillez à ce que le cylindre du ressort de gaz ne soit pas endommagé en le gardant à l'intérieur du bras extérieur du support.

b. Placez la courroie de retenue (article nº 23) sous la base de la plaque du support de manière à ce qu'elle soit placée sous le support.

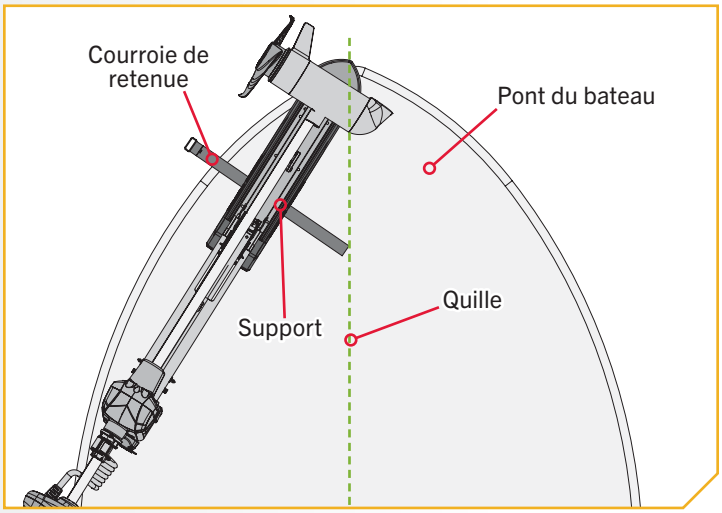

AVIS : Ce moteur pèse environ 55 lb (25 kg). Une deuxième personne pour vous aider avec l'installation.

2

c. Le support peut être installé soit sur le côté bâbord ou tribord du bateau selon la préférence personnelle. Faites un test de l'emplacement de la courroie de retenue pour s'assurer qu'elle peut retenir le support tel qu'installé. On peut placer la boucle sur la courroie de retenue soit en-bord ou hors-bord selon sa préférence personnelle. Le crochet et la boucle sur la fixation devraient être tournés vers le bas pour que la courroie de retenue fonctionne.

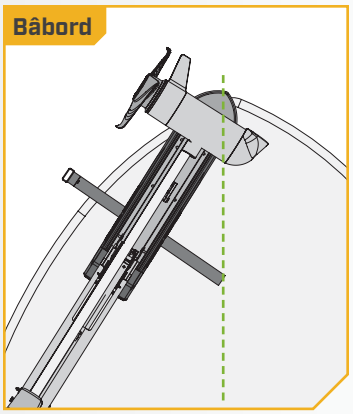

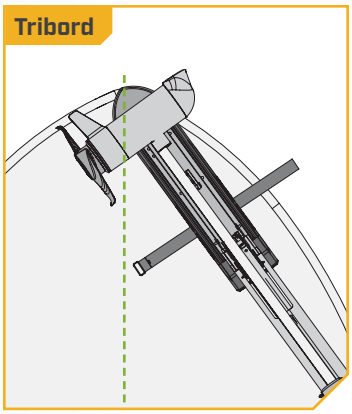

3

d. Vérifiez l'emplacement avec le moteur en position déployée. Le moteur en position déployée, veillez à ce que l'arbre dépasse le plat-bord de 1½ po (3,8 cm). L'appareil inférieur ne doit pas rencontrer d'obstacles lorsqu'il est arrimé ou déployé.

e. Vérifiez l'emplacement de la courroie de retenue lorsque le moteur est en positions arrimée et déployée et ajustez, si nécessaire.

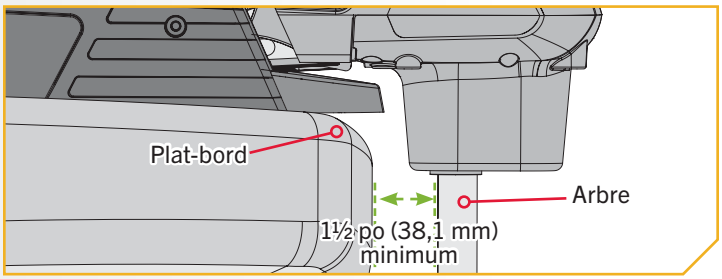

©2024 Johnson Outdoors Marine Electronics, Inc.

4

f. Une fois que le support est en position, déterminez quel boulonnage utiliser. Le boulonnage choisi dépendra de l'espace disponible sur le pont du bateau. Les six boulons de montage doivent être utilisés.

g. Marquez les six trous de montage. Percez le pont du bateau à l'aide d'un foret de 9/32 po (7,1 mm) aux endroits marqués.

h. Veillez à ce que la courroie de retenue sous la base de la plaque du support repose bien entre le deuxième et le troisième jeu de boulons, conformément au boulonnage choisi. Revérifiez qu'elle peut se refermer autour du support lorsqu'il est arrimé.

AVIS : Si le boulonnage 2 est utilisé, la plaque de droite doit être enlevée pour accéder aux trous de fixation de la base du support.

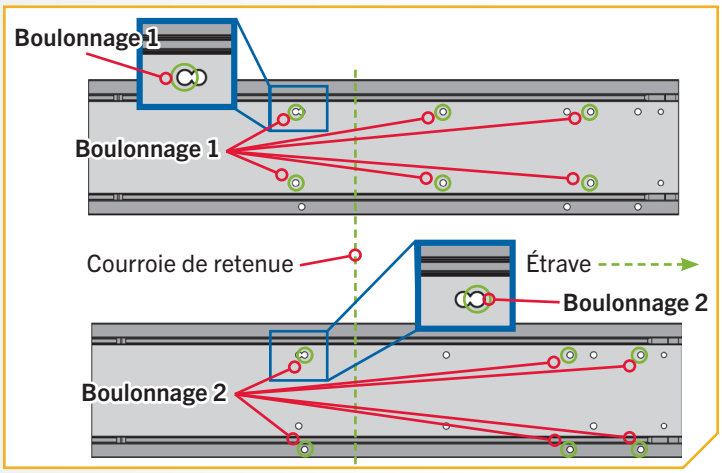

5

ARTICLE(S) REQUIS

- #3 x 6
- #4 x 6
- #2 x 6

i. Mettez une vis ¼-20 x 2½ po (0,635-20 x 63,5 mm) (article nº 2) dans chaque trou percé. La vis devrait traverser la plaque de support et le pont du bateau.

j. Placez une rondelle plate (article nº 4) puis un écrou Nylock (article nº 3) au bout de chaque vis comme illustré, puis serrez les écrous à l'aide d'une clé polygonale de 7/16 po (11,1 mm). Assurez-vous que toute la quincaillerie est bien fixée.

AVIS : Pour prévenir le grippage de la quincaillerie en acier inoxydable, n'utilisez pas d'outils haute vitesse pour l'installation. Le fait de mouiller les vis ou d'appliquer un produit antigrippant peut aider à prévenir qu'elles grippent.

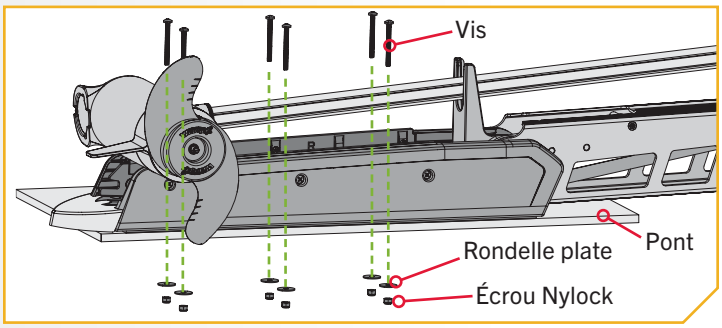

©2024 Johnson Outdoors Marine Electronics, Inc.

› Installer le ressort à gaz

1

a. Utilisez la poignée de traction et le câble pour dégager la barre de verrouillage sur le support.

b. À l'aide d'une deuxième personne, desserrez le collier de réglage de la profondeur et positionnez le moteur à mi-chemin entre les positions arrimée et déployée de sorte que l'unité inférieure repose sur la rampe du moteur.

AVIS : Si vous montez un MEGA 360 **et** un MEGA Live Target MEGA Humminbird sur votre moteur, un ressort à gaz d'aide au levage différent est nécessaire pour supporter le poids supplémentaire. Le cylindre fourni par l'usine avec votre moteur n'est pas suffisant pour soulever les deux accessoires ensemble. Visitez minnkota.johnsonoutdoors.com pour voir la compatibilité du ressort à gaz et du moteur.

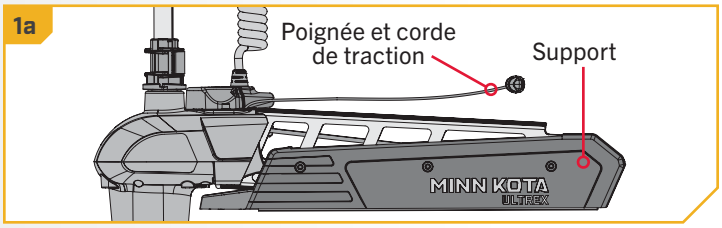

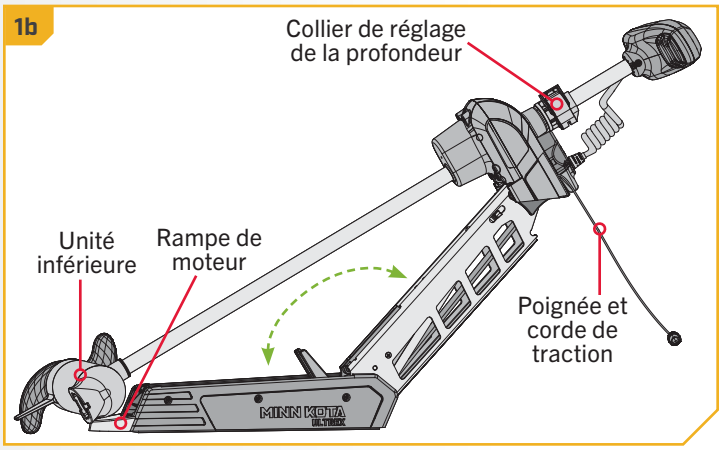

2

ARTICLE(S) REQUIS

#10 x 2

c. Le ressort à gaz est situé à l'intérieur du bras extérieur. Une fois le moteur correctement positionné, le ressort à gaz peut être fixé en place.

d. Il y a un support desserré à l'extrémité du ressort à gaz avec des trous et des écrous Nylock encastrés. Alignez le support avec les trous du bras extérieur, qui devraient être sous l'arbre. Ajustez le moteur, au besoin, pour aligner le support avec les trous du bras extérieur.

e. Prenez deux vis à métaux cruciformes à tête cylindrique (article nº 10) et installez-les dans les trous du bras extérieur et dans le support à l'extrémité du ressort à gaz à l'aide d'un tournevis nº 3. Serrez à un couple de 35 po-lb (1,4 Nm).

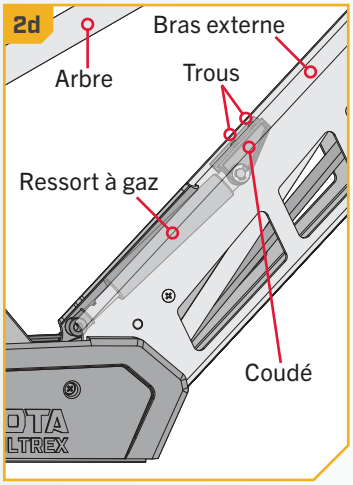

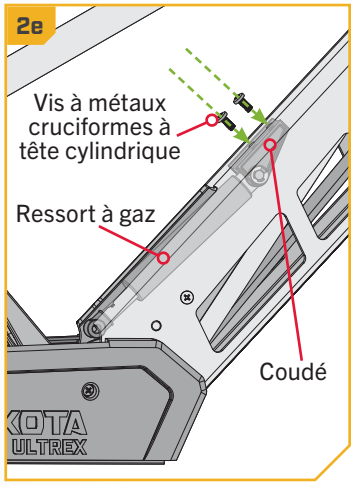

©2024 Johnson Outdoors Marine Electronics, Inc.

Indexation du moteur

Il est recommandé que l'ensemble du manchon de pédale pointe vers l'en-bord. Votre moteur Ultrex vient de l'usine conçu pour être installé sur le côté bâbord de l'étrave. Si l'ensemble du manchon de pédale pointe vers le hors-bord, veuillez vous reporter à « Pivoter l'ensemble du manchon de pédale de commande à un support sur tribord ». Utilisez les directives suivantes pour indexer le moteur si l'ensemble du manchon de pédale est déjà monté en-bord.

Une fois installé, le système est indexé lorsque le moteur est déployé et la tête du moteur ainsi que l'appareil inférieur s'alignent avec l'axe central ou la quille du bateau en même temps, le haut de la pédale est parallèle avec le pont du bateau.

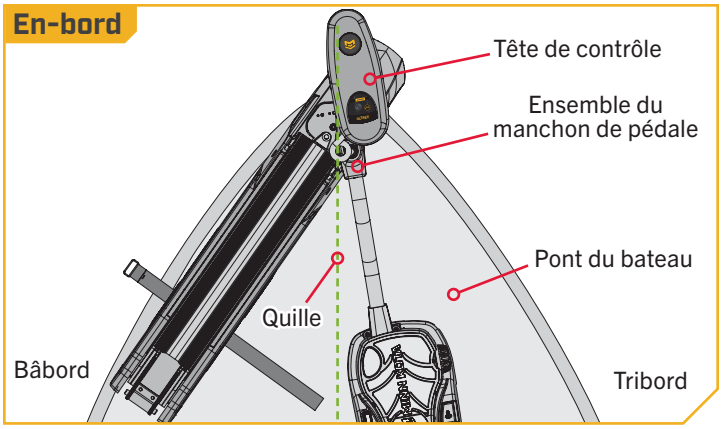

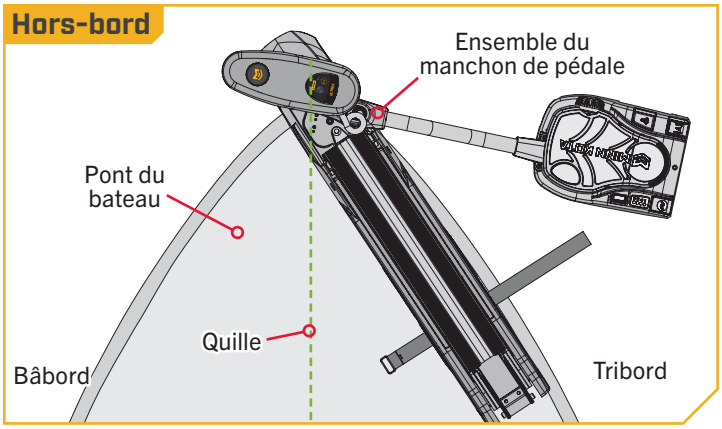

1

a. Fermer le commutateur de mise sous tension et tourner le moteur de manière à ce que la tête de commande soit en ligne avec la quille du bateau. On peut faire ceci en dirigeant le moteur avec la pédale, en tournant le moteur avec la télécommande ou en tournant manuellement la tête du moteur.

b. Laissez la tête de commande dans l'alignement souhaité puis coupez l'alimentation à la pédale. Ensuite, déconnectez les câbles d'alimentation de la batterie ou déclenchez le disjoncteur, le cas échéant.

⚠ AVERTISSEMENT

Pour éviter une électrocution, veillez à ce que le moteur ne soit pas connecté à une source d'alimentation.

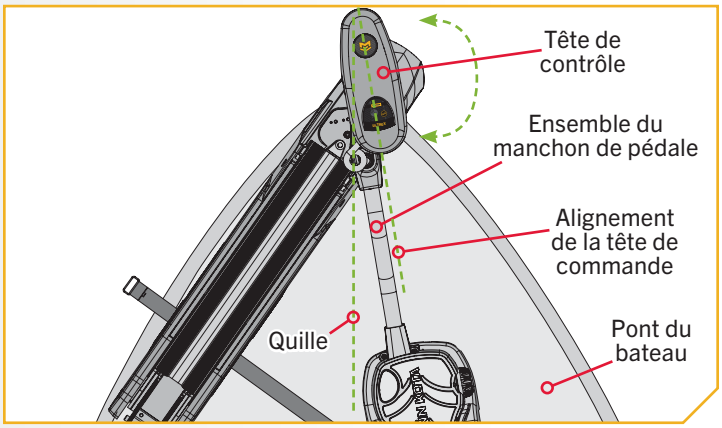

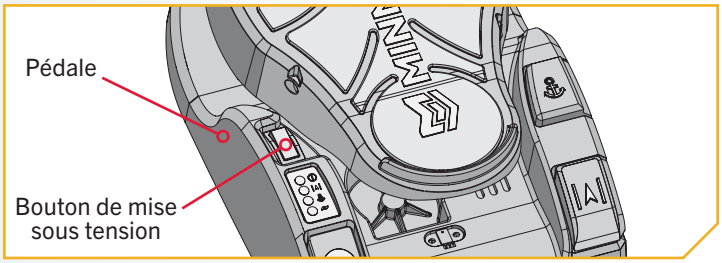

©2024 Johnson Outdoors Marine Electronics, Inc.

2

c. Retirez le couvercle du connecteur du couvercle du tambour couvert à l'aide d'un tournevis plat de 1/8 po (3,17 mm) pour le dégager. Dégagez-le en appuyant la partie plate du tournevis dans la fente la plus proche du centre du couvercle du connecteur et en soulevant vers le haut.

d. Une fois couvercle du connecteur retiré, débranchez avec précaution la fiche de connexion du moteur du gouvernail qui est visible.

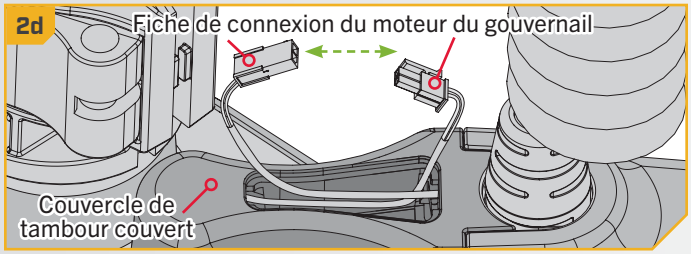

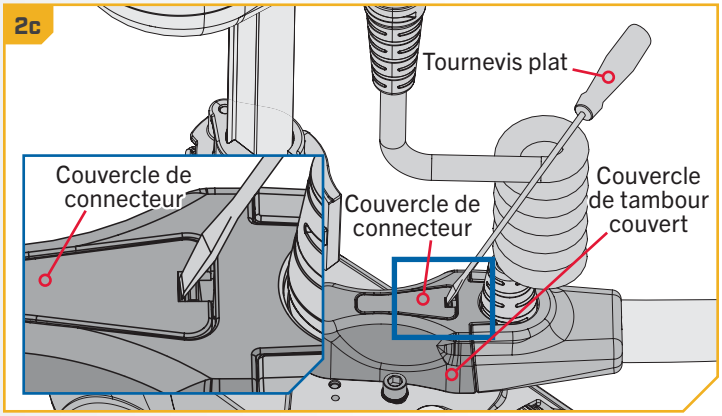

AVIS : Veuillez noter l'orientation et l'acheminement de la fiche et des fils pour la réinstallation.

3

e. Retirez les deux vis qui retiennent le couvercle du tambour couvert en place avec un tournevis cruciforme nº 2. Une fois retiré, soulevez le couvercle du tambour couvert hors du module du gouvernail.

⚠ ATTENTION

Faites attention à ne pas endommager les extrémités de la fiche de connexion du moteur du gouvernail.

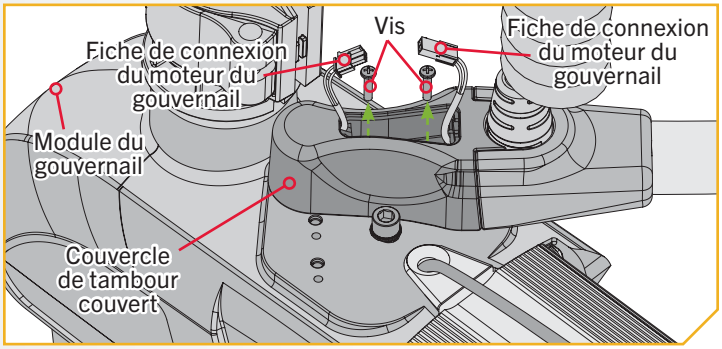

©2024 Johnson Outdoors Marine Electronics, Inc.

4

f. La vis de tension du câble qui tient la tension sur les câbles du gouvernail se trouve sous la base côté orteil de la pédale. Cette vis peut être desserrée juste assez afin de pouvoir pincer ensemble les câbles du gouvernail entre le câble de l'ancre et le tambour couvert. Utiliser un tournevis cruciforme n° 3. Tournez la vis environ 8 tours dans le sens antihoraire, ce qui devrait offrir suffisamment de mou pour ajuster les câbles. Retenez le nombre de tours imposés à la vis afin de la resserrer par la suite.

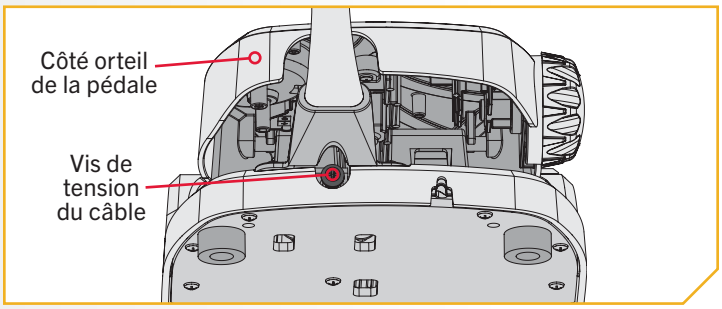

⚠ ATTENTION

La vis de tension du câble maintient une tension mécanique appropriée sur les câbles de direction dans l'ensemble. Le serrage de cette vis n'affecte pas la résistance de la pédale lors de l'utilisation. La résistance de la pédale est réglée en usine. Trop desserrer la vis de tension du câble peut faire sortir les câbles du tambour couvert.

AVIS : Les câbles sont alimentés par l'ancre de câble et enroulés autour du tambour couvert. Le bon câble est celui plus court qui commence à s'enrouler sur le tambour couvert depuis le haut vers le bas. Le câble gauche est le câble le plus long qui commence à s'enrouler autour du tambour couvert depuis le bas vers le haut.

5

g. Une fois que la vis de tension du câble est desserrée, soulevez le tambour couvert tout droit de l'engrenage du câble en utilisant un tournevis à grande lame jusqu'à ce que le tambour couvert soit dégagé de l'engrenage du câble.

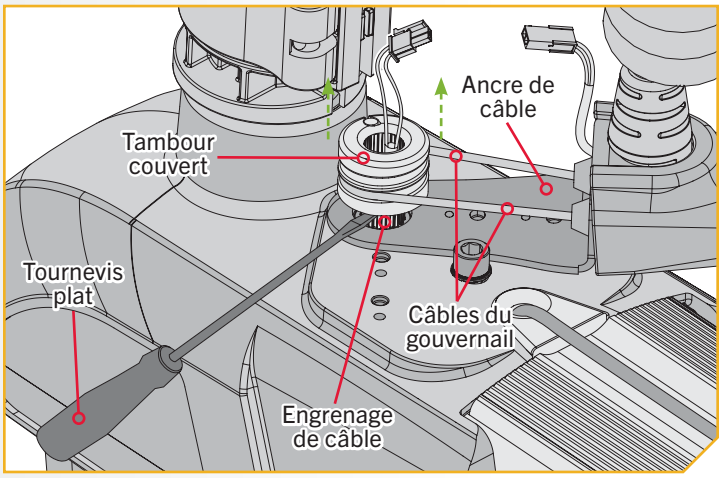

⚠ ATTENTION

Il faut faire attention à ce que les câbles du gouvernail restent sur le tambour couvert lorsqu'il est désengagé de l'engrenage du câble. Il est important que les câbles du gouvernail suivent les rainures sur le tambour couvert afin qu'ils ne s'entortillent pas ni ne se dégagent. Veillez à ne pas endommager le fil électrique en soulevant le tambour couvert.

©2024 Johnson Outdoors Marine Electronics, Inc.

6

h. Tout en tenant le tambour couvert juste au-dessus de l'engrenage de câble et en maintenant la tension sur les câbles du gouvernail, tournez méticuleusement le tambour couvert à droite ou à gauche jusqu'à ce que le dessus de la pédale soit parallèle avec le pont du bateau. La bonne position du tambour couvert localisera les ancres pour chacun des câbles du gouvernail à distance égale depuis l'axe médian de l'ancre du câble où il est fixé au module du gouvernail.

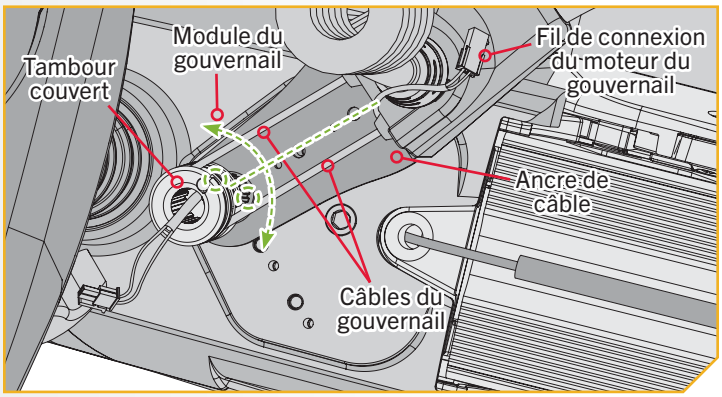

⚠ ATTENTION

Ne faites pas cet ajustement en appliquant de la pression à la pédale. Tournez manuellement le tambour couvert et utilisez la position de la pédale comme guide pour indiquer la bonne position du tambour couvert.

i. Une fois la pédale à la position voulue, alignez le tambour couvert avec la dent la plus proche de l'arbre cannelé de l'engrenage du câble. Appuyez fermement sur le tambour couvert afin qu'il repose sur le dessus de l'engrenage du câble. À ce stade, la tête du moteur devrait être en parallèle avec la quille du bateau et le dessus de la pédale devrait être en parallèle avec le pont du bateau.

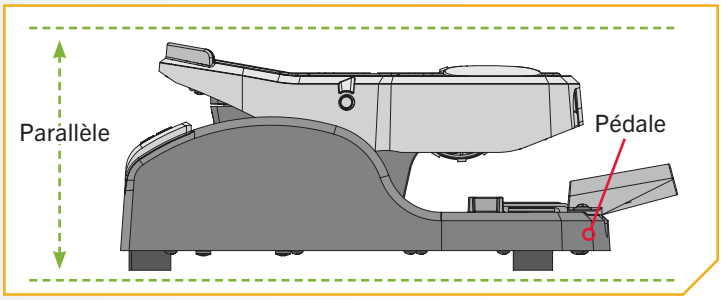

AVIS : Le haut du tambour couvert est pourvu de bords arrondis et lisses. Le bas du tambour couvert est plat et les dents qui s'engagent dans l'engrenage du câble sont visibles au centre.

⚠ ATTENTION

Si le tambour couvert est désengagé involontairement de l'engrenage du câble, les câbles du gouvernail peuvent être déroulés et devront être rassemblés correctement pour bien fonctionner.

7

j. À l'aide d'un tournevis cruciforme nº 3, serrez la vis de tension du câble qui se trouve à la base côté orteil de la pédale entre 10 à 12 po-lb (1,1 à 1,3 Nm) jusqu'à ce que les câbles du gouvernail soit sous tension ou resserrés selon le même nombre de tours qu'utilisés à l'étape 4f.

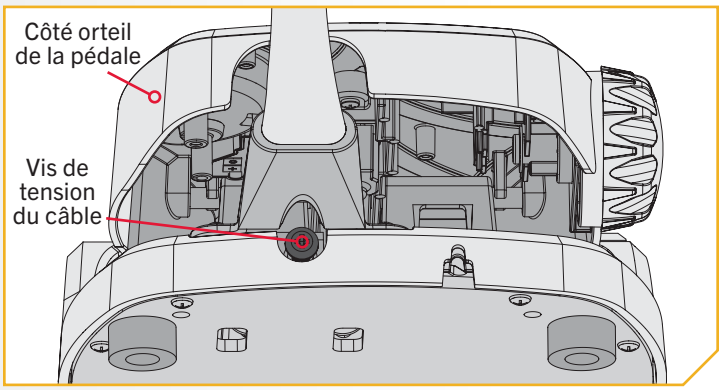

⚠ ATTENTION

Ne pas trop serrer la vis de tension du câble, car une tension excessive endommagera l'appareil. La vis de tension du câble maintient une tension mécanique appropriée sur les câbles de direction dans l'ensemble. Le serrage de cette vis n'affecte pas la résistance de la pédale lors de l'utilisation. La résistance de la pédale est réglée en usine.

©2024 Johnson Outdoors Marine Electronics, Inc.

8

k. Reconfirmez que les câbles du gouvernail sont serrés puis enfilez délicatement le câble de connexion du moteur du gouvernail par le dessus du couvercle du tambour couvert. La fiche mâle provient de l'ancre du câble par l'ouverture au bas du couvercle du tambour couvert. Le fil avec la fiche femelle qui sort du haut de l'engrenage du câble doit aussi être tiré à travers l'ouverture au bas du couvercle du tambour couvert.

⚠ ATTENTION

Faites attention à ne pas pincer le fil de connexion du moteur du gouvernail.

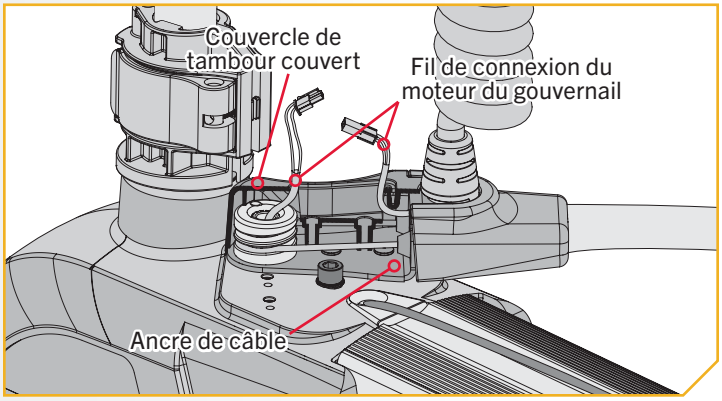

9

l. Placez le couvercle du tambour couvert sur le dessus de l'ancre de câble et alignez les trous de vis dessus avec les trous de vis sur l'ancre de câble. Veillez à faire reposer le couvercle du tambour couvert de manière sûre sur le dessus du module du gouvernail et que les fils sortent par le dessus du boîtier du tambour couvert. Fixer le boîtier du tambour couvert en place avec les deux vis enlevées au début en utilisant un tournevis cruciforme nº 2. Serrez à un couple de 6 po-lb (0,67 Nm).

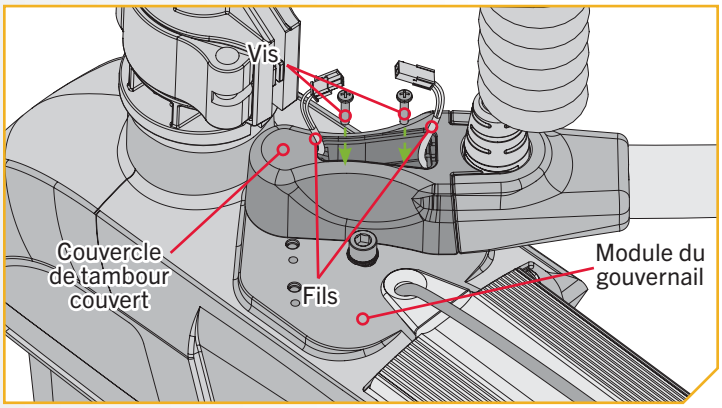

10

m. Rebranchez la fiche de connexion du moteur du gouvernail et poussez-la dans le couvercle du tambour couvert.

⚠ ATTENTION

Les fils et la fiche ne doivent pas toucher les pièces mobiles. Les fils pourraient être abîmés s'ils touchent des pièces mobiles.

n. Orientez les fils qui se connectent à la fiche de connexion du moteur du gouvernail comme indiqué afin que les fils ne touchent pas aux pièces mobiles.

o. Reposer le couvercle du connecteur.

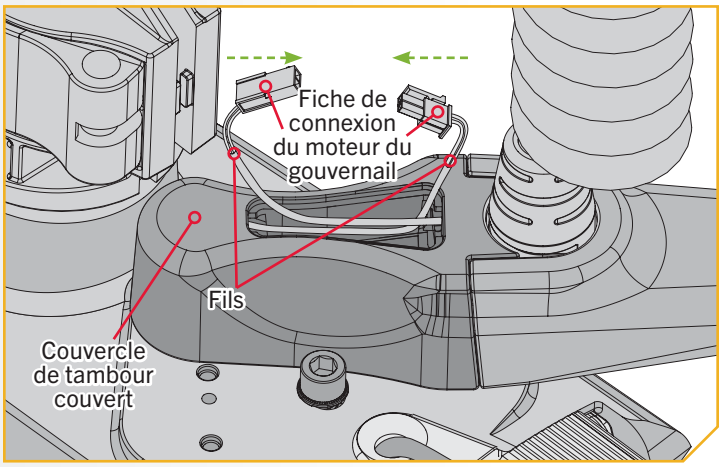

©2024 Johnson Outdoors Marine Electronics, Inc.

Pivotez l'ensemble du manchon de pédale de commande à un support sur tribord

Par défaut, l'ensemble du manchon de pédale de commande est réglé en usine afin que, lorsque votre Ultrex est installé sur le côté bâbord de votre bateau, il pointe vers l'en-bord. Si vous choisissez d'installer votre Ultrex sur le côté tribord de votre bateau, il est recommandé de modifier l'emplacement de montage par défaut de manière à ce que l'ensemble du manchon de pédale de commande pointe vers l'en-bord.

Une fois le support installé, le système est étalonné lorsque le moteur est déployé et la tête du moteur ainsi que l'appareil inférieur s'aligne avec l'axe central ou la quille du bateau en même temps, le haut de la pédale est parallèle au pont du bateau.

Utiliser les directives suivantes pour modifier l'emplacement du montage de l'ensemble du manchon de pédale de commande sur le boîtier du gouvernail, puis aligner la tête du moteur. Si votre moteur a été installé sur le côté bâbord du bateau, veuillez ignorer ces directives et vous reporter à la section « Indexation du moteur » de ce manuel.

1

a. L'alignement de la tête du moteur avant la correction de l'emplacement de l'ensemble de la pédale de commande aidera à étalonner l'alignement une fois que l'ensemble est dans la position recommandée. Fermer le commutateur de mise sous tension et tourner le moteur de manière à ce que la tête de commande soit en ligne avec la quille du bateau. On peut faire ceci en dirigeant le moteur avec la pédale, en tournant le moteur avec la télécommande ou en tournant manuellement la tête du moteur.

b. Laisser le moteur dans l'alignement souhaité et mettre la pédale hors tension. Ensuite, déconnectez les câbles d'alimentation de la batterie ou déclenchez le disjoncteur, le cas échéant.

⚠ AVERTISSEMENT

Pour éviter une électrocution, veillez à ce que le moteur ne soit pas connecté à une source d'alimentation.

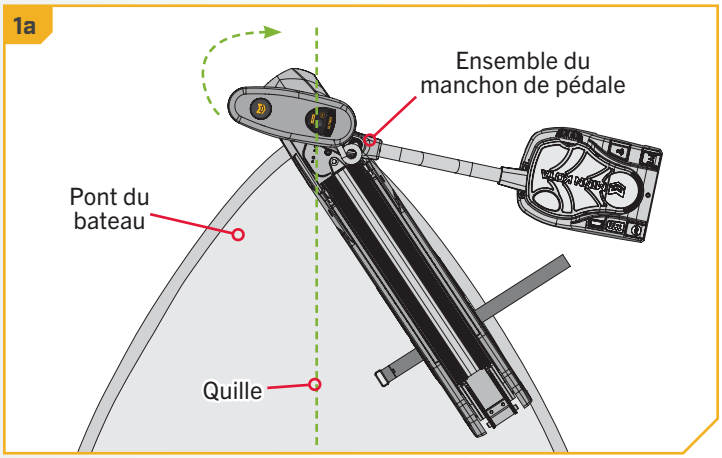

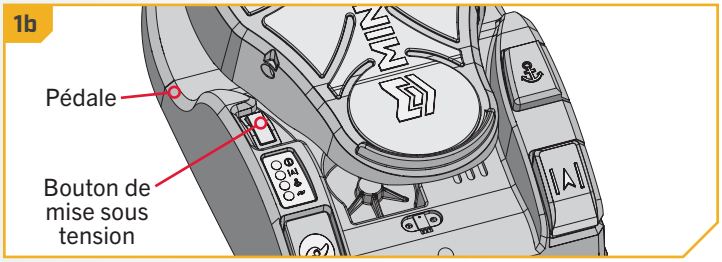

©2024 Johnson Outdoors Marine Electronics, Inc.

2

c. Retirez le couvercle du connecteur du couvercle du tambour couvert à l'aide d'un tournevis plat de 1/8 po (3,17 mm) pour le dégager. Dégagez-le en appuyant la partie plate du tournevis dans la fente la plus proche du centre du couvercle du connecteur et en soulevant vers le haut.

d. Une fois le couvercle du connecteur enlevé, débranchez la fiche de connexion du moteur du gouvernail qui est visible.

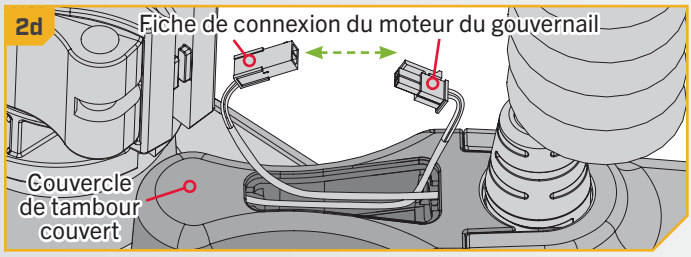

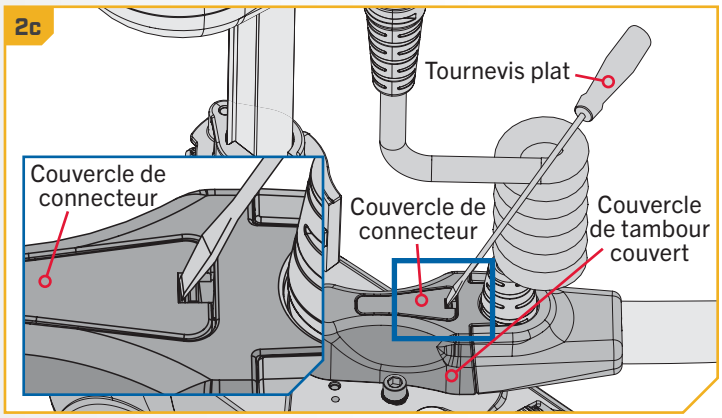

AVIS : Veuillez noter l'orientation et l'acheminement de la fiche et des fils pour la réinstallation.

3

e. Retirez les deux vis qui retiennent le couvercle du tambour couvert en place avec un tournevis cruciforme n° 2. Une fois retiré, soulevez le couvercle du tambour couvert hors du module du gouvernail.

⚠ ATTENTION

Faites attention à ne pas endommager les extrémités et les fils de la fiche de connexion du moteur du gouvernail.

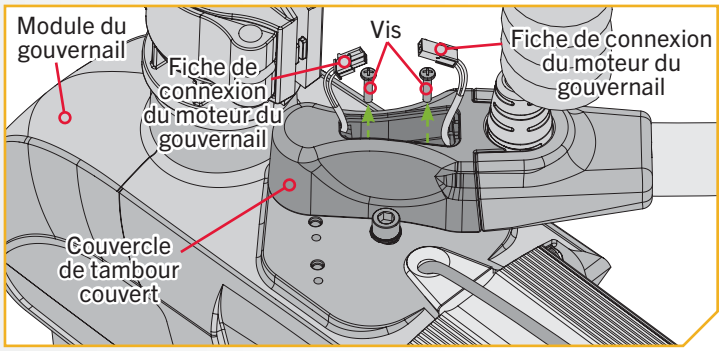

4

f. La vis de tension du câble qui tient la tension sur les câbles du gouvernail se trouve sous la base côté orteil de la pédale. Cette vis peut être desserrée juste assez afin de pouvoir pincer ensemble les câbles du gouvernail entre le câble de l'ancre et le tambour couvert. Utiliser un tournevis cruciforme nº 3. Tournez la vis environ 8 tours dans le sens antihoraire, ce qui devrait offrir suffisamment de mou pour ajuster les câbles. Retenez le nombre de tours imposés à la vis afin de la resserrer par la suite.

AVIS : Les câbles sont alimentés par l'ancre de câble et enroulés autour du tambour couvert. Le bon câble est celui plus court qui commence à s'enrouler sur le tambour couvert depuis le haut vers le bas. Le câble gauche est le câble le plus long qui commence à s'enrouler autour du tambour couvert depuis le bas vers le haut.

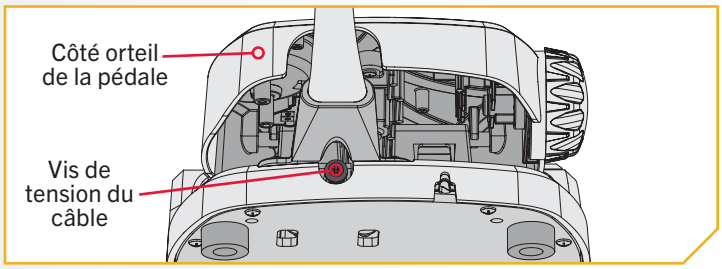

⚠ ATTENTION

La vis de tension du câble maintient une tension mécanique appropriée sur les câbles de direction dans l'ensemble. Le serrage de cette vis n'affecte pas la résistance de la pédale lors de l'utilisation. La résistance de la pédale est réglée en usine. Trop desserrer la vis de tension du câble peut faire sortir les câbles du tambour couvert.

©2024 Johnson Outdoors Marine Electronics, Inc.

5

g. L'ancre du câble fonctionne afin de tenir les câbles du gouvernail en place. Les câbles sont acheminés de l'ancre du câble et s'enroulent autour du tambour couvert. L'ancre du câble est fixée au module du gouvernail avec deux vis. Retirez les deux vis n° 10-32 x 1/2 po (12,7 mm) qui tient l'ancre du câble en place à l'aide d'un tournevis cruciforme nº 2.

h. Le tambour couvert est posé sur l'arbre de l'engrenage de câble qui se prolonge au-dessus du module du gouvernail. L'extrémité femelle du fil électrique sort par le haut de l'engrenage du câble. L'arbre de l'engrenage sur lequel repose le tambour couvert est cannelé. Pour tourner l'ensemble du manchon de commande de pédale, le tambour couvert doit être soulevé de l'engrenage du câble. Avant de pouvoir soulever ou aligner le tambour couvert, il faut desserrer les câbles du gouvernail.

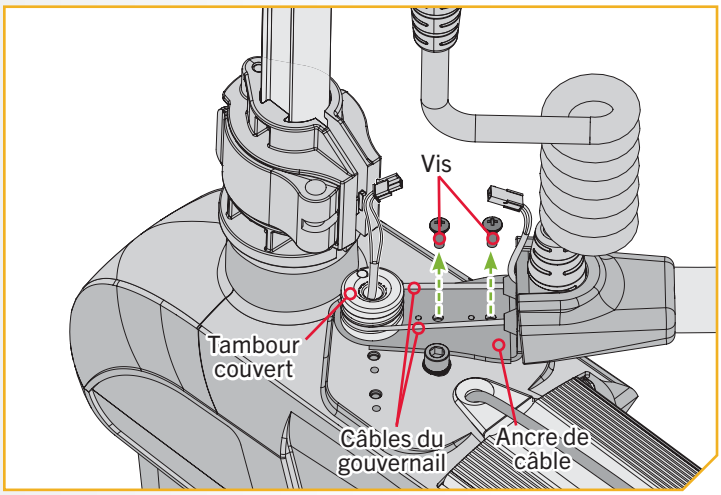

6

i. Une fois que la vis de tension du câble est desserrée et que les vis sont enlevées, soulevez délicatement en partie le tambour couvert en le soulevant tout droit, à l'aide d'un robuste tournevis à lame plate. Le tambour couvert doit seulement être soulevé assez loin sur l'engrenage du câble pour tourner l'ensemble du manchon de pédale de commande vers la position en-bord ou celle souhaitée. L'ancre de câble est à la bonne position sur le support lorsqu'elle est montée vers le côté en-bord du support.

⚠ ATTENTION

Soulevez seulement le tambour couvert suffisamment haut sur l'engrenage du câble pour tourner l'ancre de câble et l'ensemble du manchon de pédale de commande afin de corriger la position. Si le tambour couvert est désengagé involontairement de l'engrenage du câble, les câbles du gouvernail peuvent être déroulés et devront être rassemblés correctement pour bien fonctionner.

AVIS : Le haut du tambour couvert est pourvu de bords arrondis et lisses. Le bas du tambour couvert est plat et les dents qui s'engagent dans l'engrenage du câble sont visibles au centre.

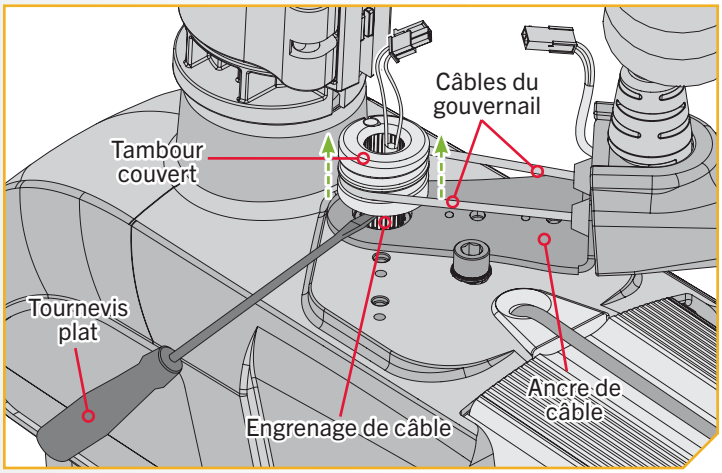

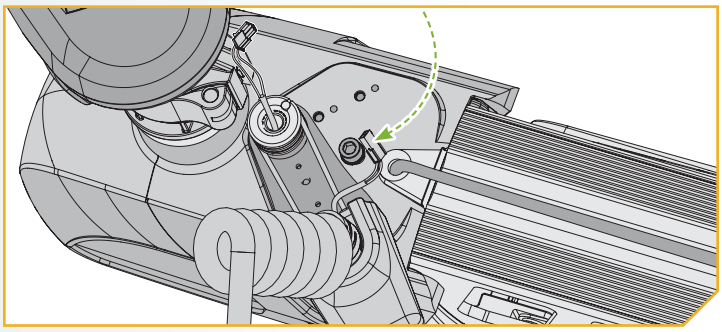

©2024 Johnson Outdoors Marine Electronics, Inc.

7

j. Fixez l'ancre de câble sur le côté en-bord du module du gouvernail en fixant lâchement les vis en place à l'aide d'un tournevis cruciforme nº 2.

k. Une fois que l'ancre du câble est fixée, finissez de soulever le tambour couvert tout droit, hors de l'engrenage du câble jusqu'à ce que tambour couvert soit dégagé de l'engrenage du câble.

⚠ ATTENTION

Il faut faire attention à ce que les câbles du gouvernail restent sur le tambour couvert lorsqu'il est désengagé de l'engrenage du câble. Il est important que les câbles du gouvernail suivent les rainures sur le tambour couvert afin qu'ils ne s'entortillent pas ni ne se dégagent. Veillez à ne pas endommager le fil électrique en soulevant le tambour couvert.

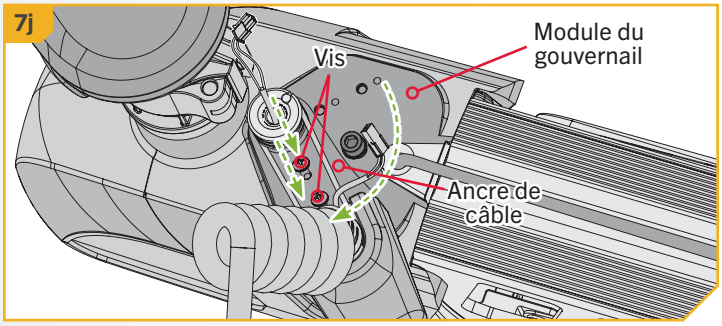

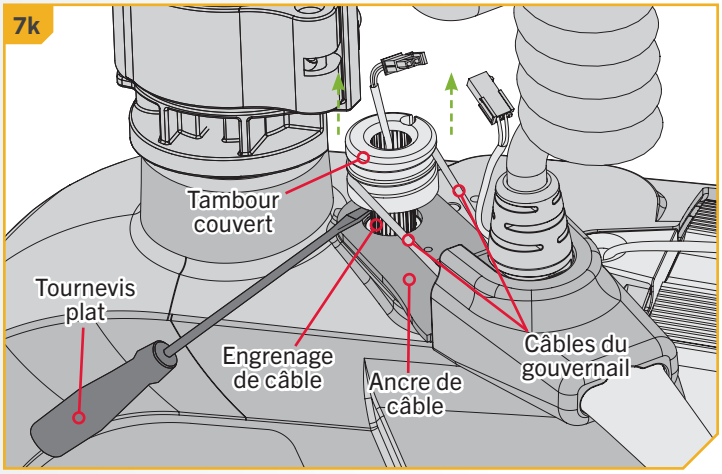

8

l. Tout en tenant le tambour couvert juste au-dessus de l'engrenage de câble et en maintenant la tension sur les câbles du gouvernail, tournez méticuleusement le tambour couvert à droite ou à gauche jusqu'à ce que le dessus de la pédale soit parallèle avec le pont du bateau. La bonne position du tambour couvert localisera les ancres pour chacun des câbles du gouvernail à distance égale depuis l'axe médian de l'ancre du câble où il est fixé au module du gouvernail.

⚠ ATTENTION

Ne faites pas cet ajustement en appliquant de la pression à la pédale. Tournez manuellement le tambour couvert et utilisez la position de la pédale comme guide pour indiquer la bonne position du tambour couvert.

m. Une fois la pédale à la position voulue, alignez le tambour couvert avec la dent la plus proche de l'arbre cannelé de l'engrenage du câble. Appuyez fermement sur le tambour couvert afin qu'il repose sur le dessus de l'engrenage du câble.

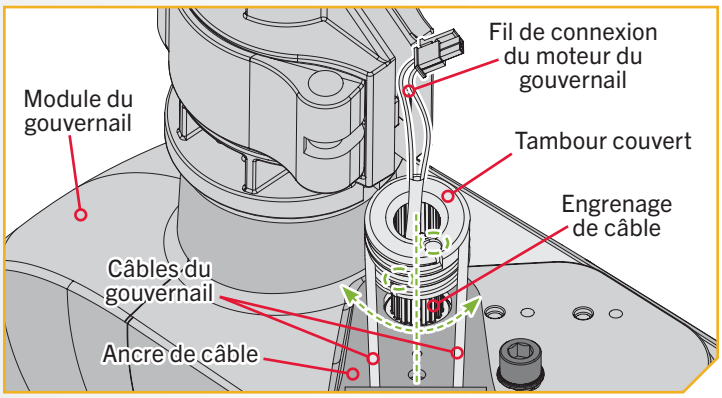

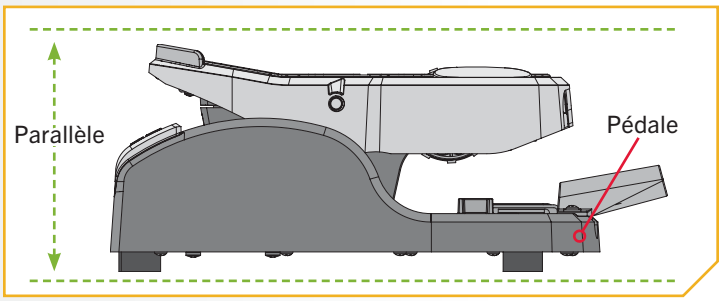

©2024 Johnson Outdoors Marine Electronics, Inc.

PIVOTEZ L'ENSEMBLE DU MANCHON DE PÉDALE DE COMMANDE À UN SUPPORT SUR TRIBORD

9

n. Resserrez les deux vis qui fixent l'ancre du câble au-dessus du module du gouvernail à l'aide d'un tournevis nº 2. Serrez à 25 po-lb (2,82 Nm).

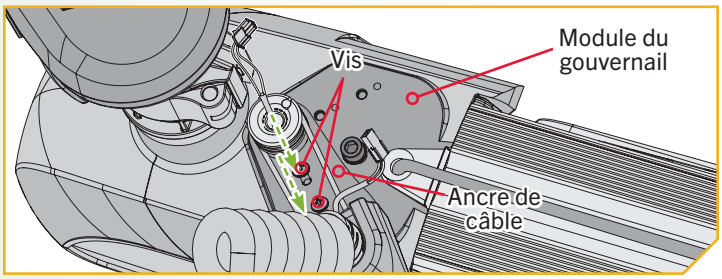

10

o. À l'aide d'un tournevis cruciforme nº 3, serrez la vis de tension du câble qui se trouve à la base côté orteil de la pédale entre 10 à 12 po-lb (1,1 à 1,3 Nm) jusqu'à ce que les câbles du gouvernail soit sous tension ou resserrés selon le même nombre de tours qu'utilisés à l'étape 4f.

⚠ ATTENTION

Ne pas trop serrer la vis de tension du câble, car une tension excessive endommagera l'appareil.

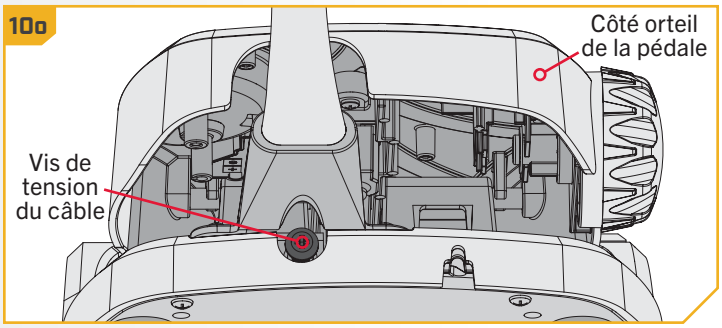

AVIS : La vis de tension du câble ne règle pas la tension de la pédale. Une tension excessive de la vis de tension du câble n'augmentera pas la tension de fonctionnement de la pédale.

p. Reconfirmez que les câbles du gouvernail sont serrés puis enfilez délicatement le câble de connexion du moteur du gouvernail par le dessus du couvercle du tambour couvert. La fiche mâle provient de l'ancre du câble par l'ouverture au bas du couvercle du tambour couvert. Le fil avec la fiche femelle qui sort du haut de l'engrenage du câble doit aussi être tiré à travers l'ouverture au bas du couvercle du tambour couvert.

⚠ ATTENTION

Faites attention à ne pas pincer le fil de connexion du moteur du gouvernail.

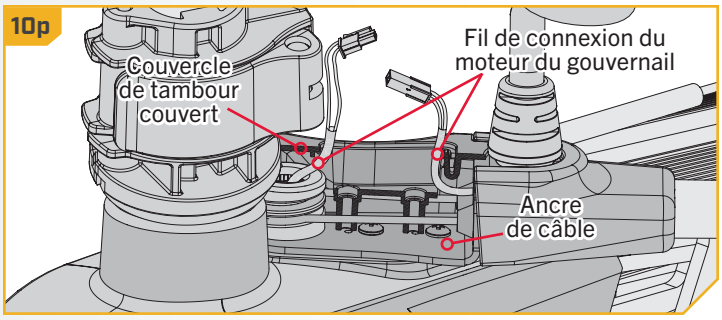

11

q. Placez le couvercle du tambour couvert sur le dessus de l'ancre de câble et alignez les trous de vis dessus avec les trous de vis sur l'ancre de câble. Veillez à faire reposer le couvercle du tambour couvert de manière sûre sur le dessus du module du gouvernail et que les fils sortent par le dessus du boîtier du tambour couvert. Fixer le boîtier du tambour couvert en place avec les deux vis enlevées au début en utilisant un tournevis cruciforme nº 2. Serrez à un couple de 6 po-lb (0,67 Nm).

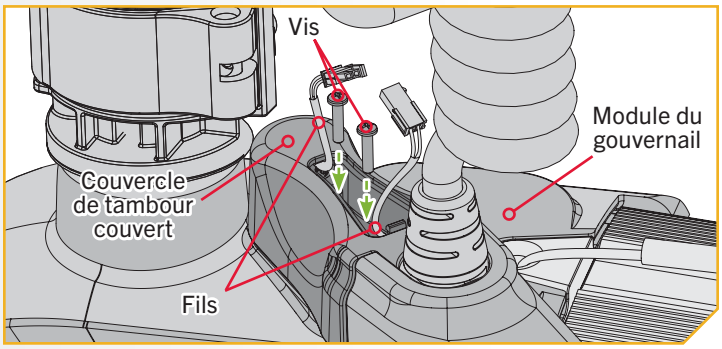

©2024 Johnson Outdoors Marine Electronics, Inc.

12

r. Rebranchez la fiche de connexion du moteur du gouvernail et poussez-la dans le couvercle du tambour couvert.

⚠ ATTENTION

Les fils et les fiches ne doivent pas toucher les pièces mobiles. Les fils pourraient être abîmés s'ils touchent des pièces mobiles.

s. Orientez les fils qui se connectent à la fiche de connexion du moteur du gouvernail comme indiqué afin que les fils ne touchent pas aux pièces mobiles.

t. Reposer le couvercle du connecteur.

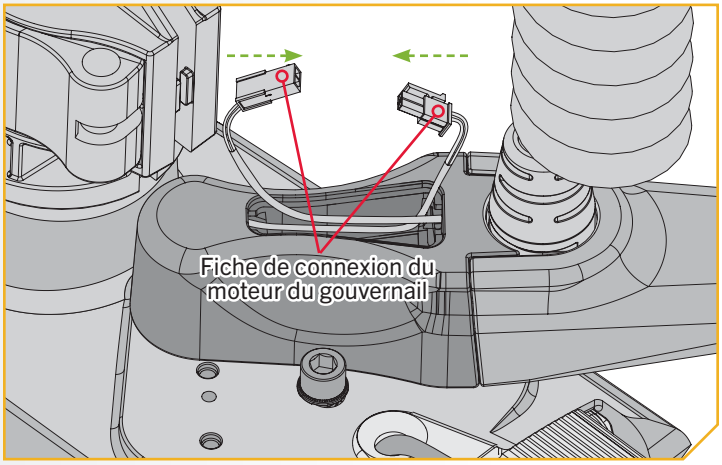

Placer le stabilisateur du support à l'étrave

La ferrure du stabilisateur sur proue est utilisée pour stabiliser le module du gouvernail et pour réduire les rebonds lorsque le moteur est arrimé et transporté. Il faudra faire preuve de minutie pour réussir l'installation du stabilisateur. Nous vous recommandons de faire installer le support du stabilisateur par un installateur qualifié du milieu marin.

⚠ ATTENTION

Le fait de trop serrer la tige en aluminium enlève le jeu axial nécessaire pour engager correctement la goupille de verrouillage et cela pourrait empêcher au support de se verrouiller complètement en position d'arrimage. Un verrouillage incorrect peut causer des dommages. Si installée correctement, l'extrémité de la tige en aluminium devrait se tenir à environ ¼ po (6,35 mm) au-dessus du pont du bateau sans déverrouillage du support. Le soutien du montage sera insuffisant si la tige en aluminium est coupée trop court. Le manque de soutien peut causer des dommages.

1

ARTICLE(S) REQUIS

#11 x 1 **#14 x 1** **#12 x 1** **#13 x 1** **#15 x 1** **#16 x 2**

a. Placez le moteur dans la position arrimée.

b. Défaites la tige en aluminium (article nº 12) de la ferrure du stabilisateur (article nº 14) en enlevant le pare-chocs supérieur (article nº 15) et en dévissant la ferrure. Enlevez également le pare-chocs inférieur (article nº 11). Maintenez le contre-écrou (article nº 13) en place.

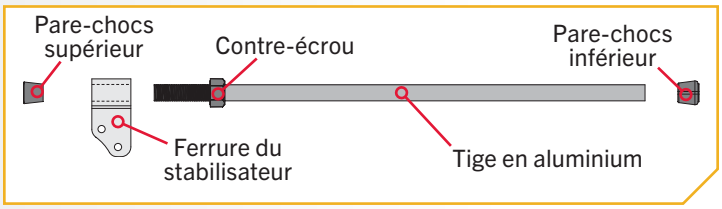

AVIS : La ferrure du stabilisateur peut être installée sur le côté gauche ou sur le côté droit du module du gouvernail. Lors du montage de la ferrure sur l'Ultrex, les deux écrous Nylock (article nº 16) sont jetés parce que les boulons sont fixés directement dans le module du gouvernail.

©2024 Johnson Outdoors Marine Electronics, Inc.

PLACER LE STABILISATEUR DU SUPPORT À L'ÉTRAVE

2

ARTICLE(S) REQUIS

#17 x 2 **#18 x 2**

c. Déterminez l'orientation souhaitée de l'ensemble de stabilisateur pour le fixer à la partie inférieure du module du gouvernail. Placez une rondelle de blocage (article nº 18) sur chacune des deux vis d'assemblage de 5/16 po (7,9 mm) (articleº 17).

d. Utilisez la vis d'assemblage de 5/16 po (7,9 mm) pour fixer la ferrure du stabilisateur au module du gouvernail et serrez à l'aide d'une clé hexagonale de 1/4 po (6,35 mm). Serrez à 10 pi-lb (13,6 Nm).

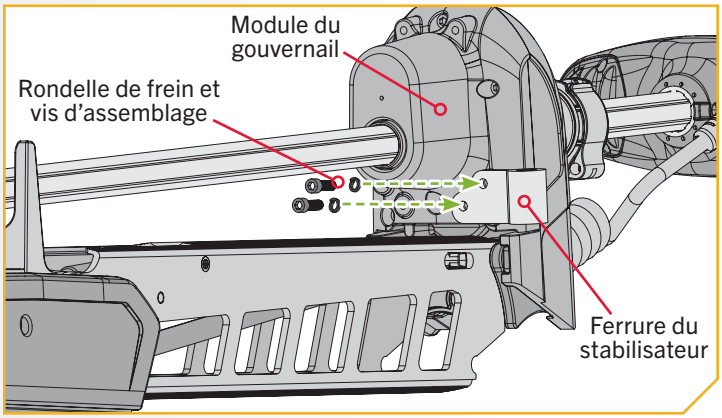

3

e. Mesurez la bonne longueur pour la tige en aluminium en mettant celle-ci debout, avec l'extrémité filetée pointant vers le bas, sur la surface du pont, de sorte qu'elle se trouve à la verticale juste à côté de la ferrure du stabilisateur.

f. Marquez la tige en aluminium avec un crayon ou un marqueur à ¾ po (19 mm) du haut de la ferrure du stabilisateur.

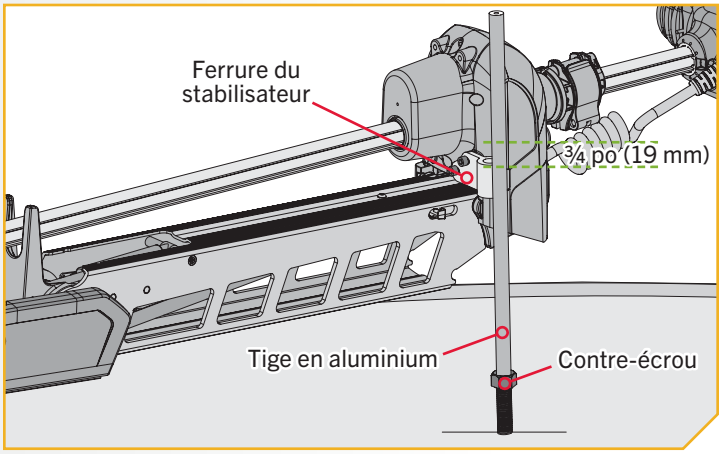

⚠ ATTENTION

Le soutien du montage sera insuffisant si la tige en aluminium est coupée trop court. Le manque de soutien peut causer des dommages.

g. Coupez la tige en aluminium avec une scie à métaux à la marque. Arrondissez le bord vif de la tige avec une lime ou du papier sablé pour enlever les angles vifs.

©2024 Johnson Outdoors Marine Electronics, Inc.

4

h. Remettez le pare-chocs inférieur sur la tige en aluminium, à l'opposée du filetage.

i. Filetez la tige en aluminium dans la ferrure du stabilisateur avec le pare-chocs inférieur orienté vers le pont du bateau.

j. Ajustez la tige en aluminium vers le haut ou vers le bas dans la ferrure du stabilisateur de sorte que le pare-chocs inférieur ne touche que la surface du support.

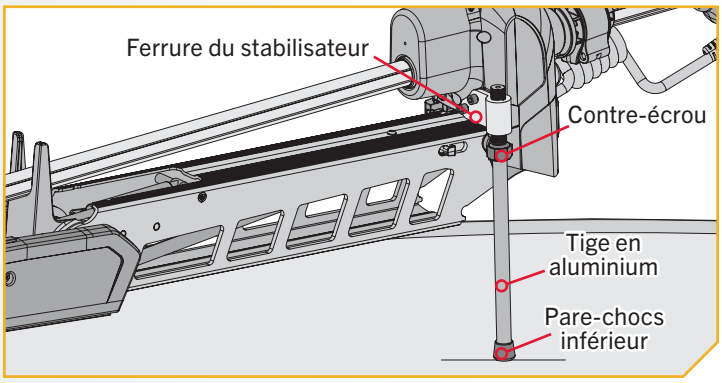

⚠ ATTENTION

Le fait de trop serrer la tige en aluminium enlève le jeu axial nécessaire pour engager correctement la goupille de verrouillage et cela pourrait empêcher au support de se verrouiller complètement en position d'arrimage. Un verrouillage incorrect peut causer des dommages. Si installée correctement, l'extrémité de la tige en aluminium devrait se tenir à environ ¼ po (6,35 mm) au-dessus du pont du bateau sans déverrouillage du support.

5

k. Une fois dans la bonne position, serrez le contre-écrou vers le haut contre la ferrure du stabilisateur. Cela empêchera la tige en aluminium de tourner.

l. Installez le pare-chocs supérieur s'il y a un filetage d'exposé sur la tige en aluminium au-dessus du support du stabilisateur.

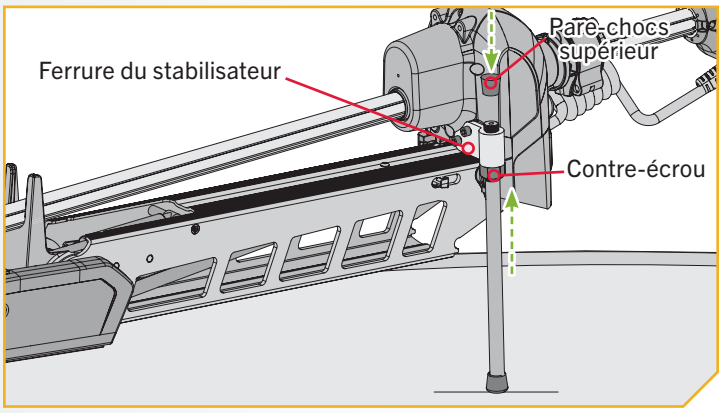

©2024 Johnson Outdoors Marine Electronics, Inc.

Montage de la pédale

Nous recommandons de fixer la pédale au pont du bateau pour l'empêcher d'être endommagée pendant le transport et pour rendre le fonctionnement du moteur plus efficient. Il est recommandé d'utiliser les trous de montage sur la pédale pour fixer le support. La pédale est dotée de trois trous de montage. Un trou de montage se trouve sous l'extrémité du talon de la pédale. Les deux autres se trouvent sous l'extrémité des orteils de la pédale. Nous recommandons l'utilisation d'une vis à diamètre 1/8 po ou 3/16 po et de serrer seulement pour comprimer légèrement les butées sous la pédale.

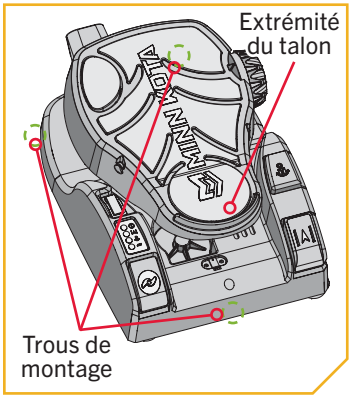

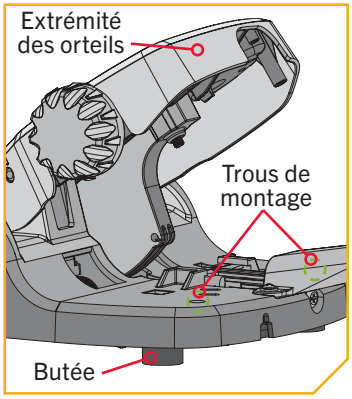

IDENTIFICATION DES FONCTIONS DU MOTEUR DE PÊCHE À LA TRAÎNE ET DE LEURS CÂBLES CONNEXES

Identification des fonctionnalités et des câbles

L'Ultrex est préinstallé avec la navigation GPS avancée – y compris la possibilité de se connecter via Ethernet à une unité Humminbird. Il est également installé avec un sonar, soit le CHIRP à double spectre ou le Down Imaging MEGA intégré. Le système de navigation à double spectre CHIRP et Down Imaging MEGA intégré seront installés en combinaison avec la navigation GPS avancée. Toutes ces fonctionnalités requièrent la connexion de câbles accessoires à un dispositif de sortie. Ces connecteurs se trouvent sur le moteur de pêche à la traîne et comportent des câbles qui sortent sous la tête de commande ou qui sont passés parallèlement au cordon enroulé et qui sortent à la base du support. Pour mieux identifier les câbles accessoires présents, reportez-vous aux schémas qui détaillent à quoi ressemblent les connecteurs CHIRP à double spectre, Down Imaging MEGA intégré et Navigation GPS avancée.

CHIRP à double spectre

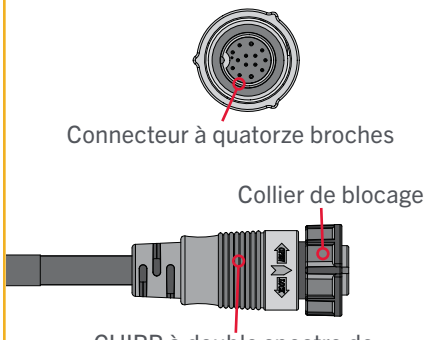

Down Imaging MEGA intégré

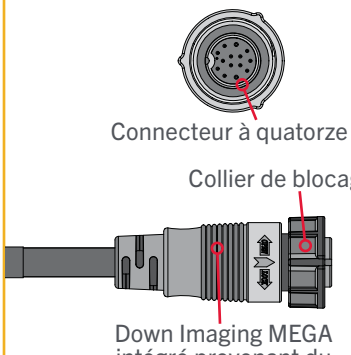

Navigation GPS avancée

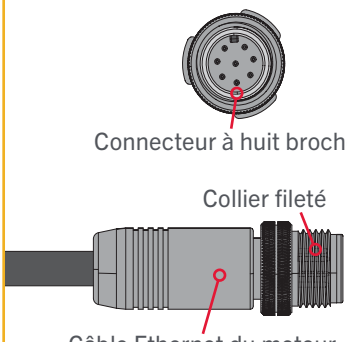

©2024 Johnson Outdoors Marine Electronics, Inc.

Identification des connecteurs

Chaque Ultrex aura **DEUX** connecteurs sous la tête de commande. Le moteur de pêche à la traîne sera équipé de :

Navigation GPS avancée et CHIRP à double spectre ou Down Imaging MEGA intégré – Le système de navigation GPS avancée est préinstallé sur votre moteur de pêche à la traîne. Un connecteur Ethernet GPS avancé à huit broches sortira de la base de la tête de commande et reposera juste en dessous de la tête de commande à côté du cordon enroulé. Si la navigation GPS avancée du moteur de pêche à la traîne est utilisée avec un détecteur de poissons, un câble Ethernet peut être connecté au connecteur Ethernet GPS avancé sous la tête de commande. Voir la section « Navigation GPS avancée » de ce document pour plus de détails sur l'installation du connecteur Ethernet GPS avancé sur un Humminbird.

CHIRP à double spectre ou Down Imaging MEGA intégré est préinstallé sur votre moteur de pêche à la traîne. Un câble accessoire sonar sortira de la base de la tête de commande et passera parallèlement au cordon enroulé. Le câble sera installé en usine et fixé au cordon enroulé. L'extrémité du câble aura un connecteur à quatorze broches. Les moteurs avec CHIRP à double spectre ou Down Imaging MEGA intégré auront également un transducteur dans l'unité inférieure. L'apparence du transducteur varie selon le type de sonar.

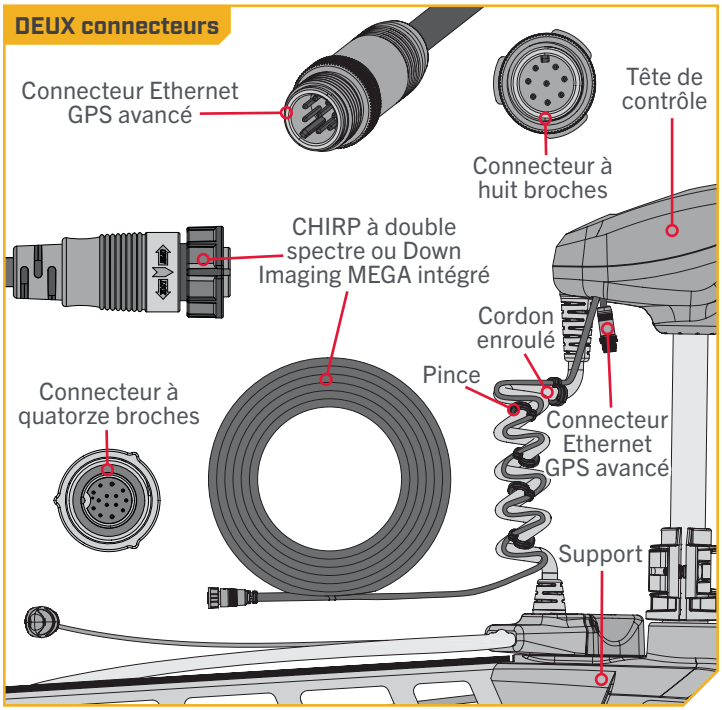

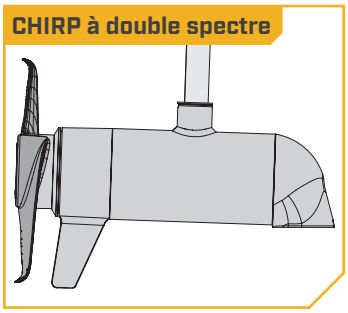

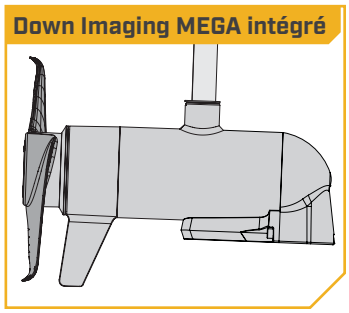

Gestion des fonctionnalités et des câbles

CHIRP À DOUBLE SPECTRE

Votre moteur de pêche à la traîne peut être préinstallé avec un système de transducteur doté du CHIRP à double spectre de Humminbird. CHIRP signifie « Compressed High Intensity Radar Pulse », une impulsion radar haute intensité compressée. Le CHIRP à double spectre est un transducteur sonar 2D doté d'un capteur de température intégré dans le module inférieur du moteur de pêche à la traîne. Humminbird utilise également un transducteur exclusif, le meilleur de sa catégorie, conçu et construit pour maximiser les détails des poissons, ainsi que la zone de couverture. Le CHIRP à double spectre scanne l'eau à la recherche de poissons de la même manière que la fonction de recherche de la radio de votre camion scanne les ondes pour les stations FM. En couvrant une large gamme de fréquences, CHIRP produit des retours plus précis et plus détaillés des poissons, de la structure et du fond.

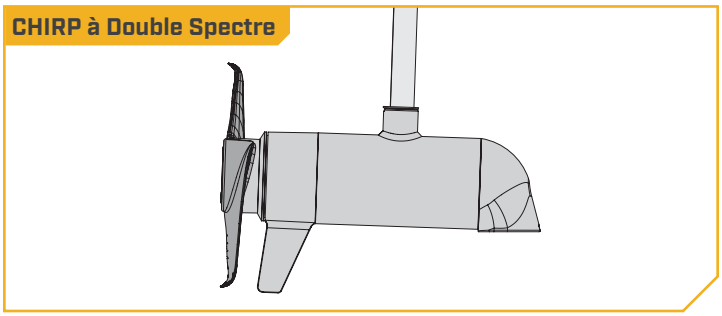

©2024 Johnson Outdoors Marine Electronics, Inc.

CHIRP À DOUBLE SPECTRE

Le CHIRP à double spectre de Humminbird vous offre une capacité de spectre complet, ainsi que la possibilité de sélectionner vos propres fréquences de début et de fin en fonctionnant dans deux modes différents. Mode large pour une couverture maximale et mode étroit pour un maximum de détails. Le mode large vous permet de rechercher en profondeur et en largeur. Il est utilisé pour observer votre leurre pendant la pêche au jig vertical ou pour obtenir une vue plus large en eau peu profonde. Le mode étroit est utilisé pour se concentrer sur les petites choses qui font une grande différence. Le mode étroit offre une perspective précise de l'eau en dessous, vous aidant à cibler des poissons individuels ou à identifier les poissons cachés dans des structures et / ou proches du fond.

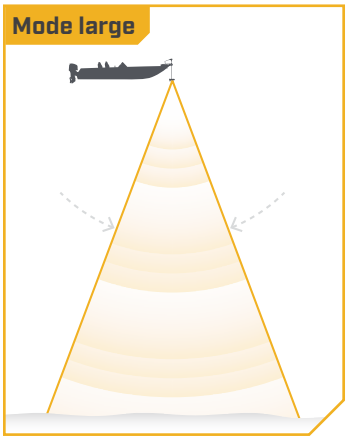

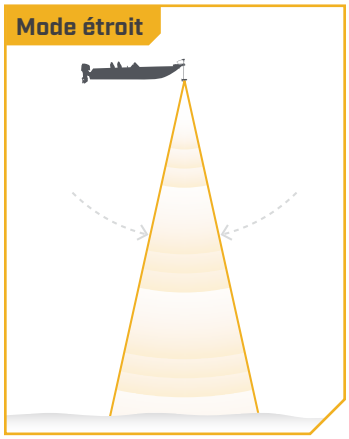

Caractéristiques du CHIRP à double spectre :

SÉPARATION SUPÉRIEURE DES CIBLES – Séparer les poissons de leur habitat, c'est le nerf de la guerre. Et maintenant, vous serez en mesure de faire plus facilement la différence entre le poisson-appât et le poisson-gibier et la structure et la végétation à proximité.

ARCHES DE POISSON CLAIREMENT DÉFINIES – Nous avons de mauvaises nouvelles pour votre ennemi juré. Les poissons de gros gibier apparaîtront sur votre écran sous forme d'arcs longs et bien définis, pour une identification rapide et une présentation précise des leurres.

RETOURS FORTS SANS BRUIT – Arrêtez de voir des choses qui n'existent pas. Un rapport signal / bruit élevé se traduit par des cibles mieux définies, moins d'encombrement et une plus grande certitude que ce que vous voyez à l'écran est légitime.

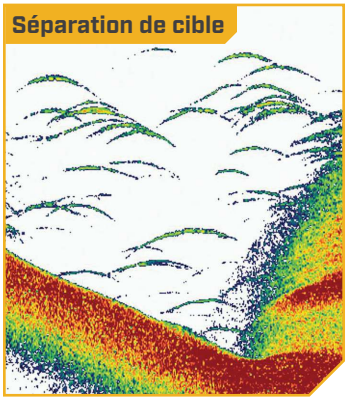

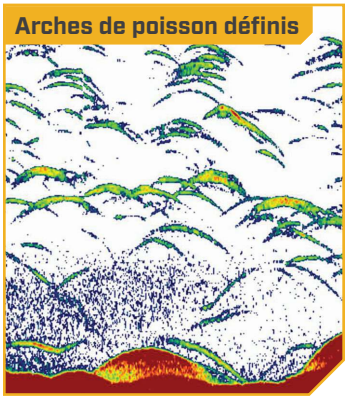

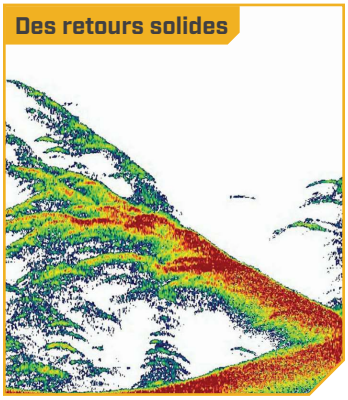

La conception intégrée du transducteur CHIRP à double spectre le protège dans l'unité inférieure du moteur de pêche à la traîne contre les dangers sous-marins et évite les enchevêtrements et les dommages aux câbles du transducteur. Dans certains cas, des bulles d'air peuvent adhérer à la surface du transducteur CHIRP à double spectre et nuire au rendement. Si cela se produit, essuyez simplement la surface du transducteur à l'aide de votre doigt.

©2024 Johnson Outdoors Marine Electronics, Inc.

Considérations relatives à la connexion et au routage du CHIRP à double spectre

Si le CHIRP à double spectre est préinstallé sur votre moteur de pêche à la traîne, un câble accessoire CHIRP à double spectre sortira de la base de la tête de commande et passera parallèlement au cordon enroulé. Le câble sera installé en usine et fixé au cordon enroulé. Le CHIRP à double spectre nécessite que des câbles soient connectés à un périphérique de sortie tel qu'un détecteur de poissons Humminbird[MD]. Le câble CHIRP à double spectre fixé au cordon enroulé est « prêt pour Apex et Solix ». La connexion du moteur de pêche à la traîne équipé d'un transducteur CHIRP à double spectre à un détecteur de poissons compatible vous donne une vue sonar 2D de ce qui se passe directement sous votre moteur de pêche à la traîne. Pour déterminer si votre détecteur de poissons est compatible avec le CHIRP à double spectre, veuillez visiter minnkota.johnsonoutdoors.com pour vérifier la compatibilité. Le câble CHIRP à double spectre du moteur de pêche à la traîne peut être branché directement sur un Solix ou un Apex, directement sur un câble d'extension ou directement sur un câble adaptateur Helix de Humminbird[MD].

CÂBLES D'EXTENSION – Le câble CHIRP à double spectre du moteur de pêche à la traîne peut ne pas être assez long pour atteindre votre détecteur de poissons. Si la longueur du câble n'est pas suffisante pour atteindre l'emplacement désiré du détecteur de poissons, une rallonge est disponible. Un câble d'extension de 10 pieds (3 mètres) (EC M3 14W10 – câble d'extension de transducteur de 10 pi (3 m) – 720106-1) et un câble d'extension de 30 pieds (9,1 mètres) (EC M3 14W30 – câble d'extension de transducteur de 30 pi (9,1 m) – 720106-2) sont disponibles sur humminbird.johnsonoutdoors.com. Les câbles d'extension de 10 pieds et de 30 pieds (3 mètres et 9,1 mètres) sont également livrés « prêts pour Apex et Solix ». Les câbles d'extension peuvent se brancher directement sur un Solix ou un Apex ou directement sur un câble adaptateur Helix.

CÂBLES ADAPTATEURS HELIX DE HUMMINBIRD – Si vous vous connectez à un détecteur de poissons Humminbird[MD] Helix, un accessoire de câble adaptateur est inclus qui permettra la connexion de tout détecteur de poissons Humminbird[MD] Helix compatible. Le câble adaptateur Helix se branche directement sur le détecteur de poissons Helix.

AUTRES CÂBLES ADAPTATEURS POUR DÉTECTEUR DE POISSONS – Si vous vous connectez à d'autres détecteurs de poissons sur le marché, vérifiez la compatibilité ou les câbles adaptateurs requis en ligne sur minnkota.johnsonoutdoors.com.

Connexions CHIRP à double spectre

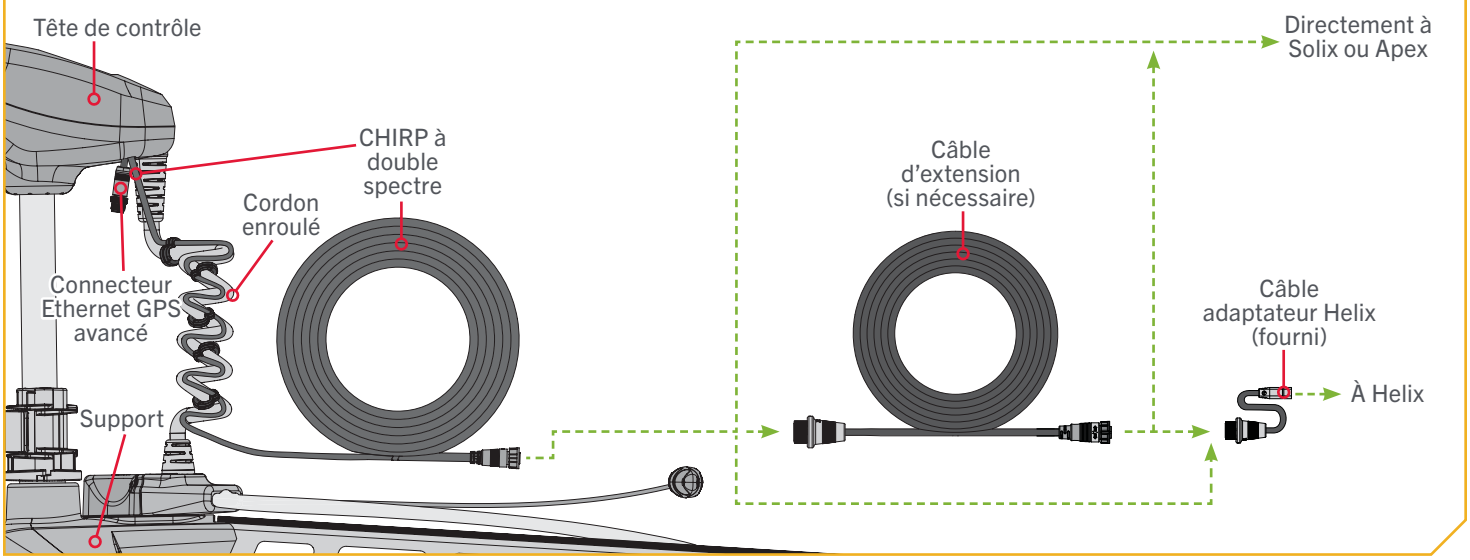

©2024 Johnson Outdoors Marine Electronics, Inc.

CHIRP À DOUBLE SPECTRE

Tous les moteurs CHIRP à double spectre Ultrex sont équipés d'un fil de liaison interne. Un mauvais raccordement risque de causer des interférences sonar et peut endommager votre moteur de pêche à la traîne, vos composants électroniques et d'autres accessoires du bateau. Pour réduire les interférences causées par le moteur de pêche à la traîne, assurez-vous que le détecteur de poissons et le moteur de pêche à la traîne sont actionnés par des batteries indépendantes. Veuillez vous référer aux sections « Installation de la batterie et du câblage » et « Schéma de câblage du moteur » de ce manuel pour les instructions de montage correctes.

Le câbles CHIRP à double spectre sont blindés de sorte à réduire les interférences. Pour protéger ce blindage, il est recommandé de ne pas serrer fermement les câbles contre des coins vifs ni des objets durs. Si des attache-fils sont utilisées, évitez de trop serrer. Tout surplus de câble devrait être enlacé en une boucle lâche d'au moins 4 po (10 cm) de diamètre. Le câble de connexion doit être acheminé vers le détecteur de poissons en suivant les recommandations de Minn Kota sur l'acheminement des câbles afin d'optimiser et de maximiser la fonctionnalité. Suivez les instructions ci-dessous pour terminer toutes les connexions, puis suivez les instructions de « Fixation des câbles de connexion » pour terminer l'installation du câble de sortie.

⚠ ATTENTION

Le non-respect de l'acheminement des câbles recommandé pour les fonctionnalités installées, le cas échéant, peut endommager le produit et annuler la garantie de votre produit. Acheminez les câbles en évitant les points de pincement et les autres zones qui pourraient faire en sorte que les câbles soient pliés à des angles aigus. Effectuer l'acheminement des câbles d'une toute autre façon que celle dictée peut entraîner des dommages aux câbles par un pincement ou sectionnement. Ne pas trop serrer les attache-fils, ce qui risquerait d'endommager les câbles.

1

AVIS : votre détecteur de poissons doit être éteint jusqu'à ce que cette procédure soit terminée.

a. Placez le moteur dans la position déployée.

b. Localisez le connecteur à quatorze broches à l'extrémité du câble accessoire CHIRP à double spectre. Le câble sera installé en usine et fixé au cordon enroulé avec des pinces.

c. Déterminez si la prise à l'extrémité du câble accessoire CHIRP à double spectre sera fixée directement à :
1) un détecteur de poissons Humminbird[MD] Solix ou Apex,
2) un câble d'extension CHIRP à double spectre,
3) un câble adaptateur Helix ou un câble adaptateur de détecteur de poissons compatible.

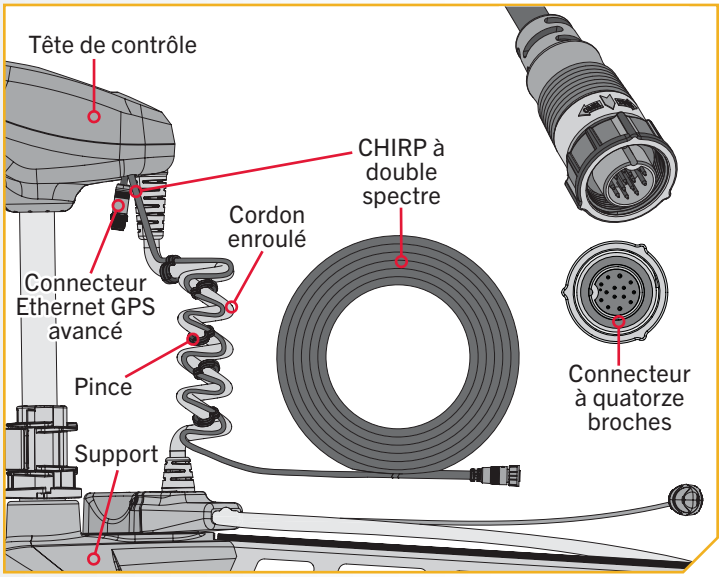

©2024 Johnson Outdoors Marine Electronics, Inc.

2

d. **Si vous installez directement sur un Solix ou un Apex,** la connexion sera plate à l'arrière de l'écran du détecteur de poissons.

e. Alignez les broches du câble accessoire avec la prise du détecteur de poissons. Remarquez les connecteurs codés. Serrez le collier du câble accessoire pour sécuriser la connexion. Une fois qu'il est installé directement sur le Solix ou l'Apex, la connexion est terminée.

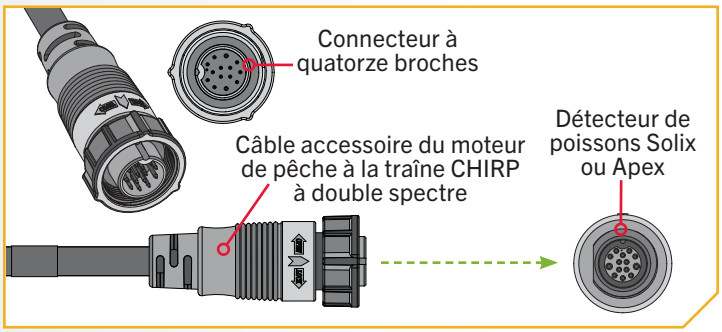

3

f. **En cas d'installation directe sur un câble d'extension CHIRP à double spectre,** alignez les broches du câble accessoire avec la prise du câble d'extension. Remarquez les connecteurs codés. Serrez le collier du câble accessoire pour sécuriser la connexion.

g. Si le câble d'extension CHIRP à double spectre est fixé directement à un Humminbird[MD] Solix ou Apex, la connexion ressemblera exactement à l'installation directement dans un détecteur de poissons Humminbird Solix ou Apex.

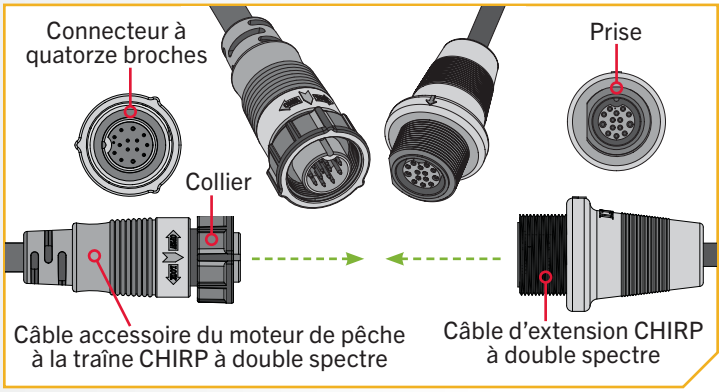

AVIS : Un câble d'extension de 10 pieds (3 mètres) (EC M3 14W10 – câble d'extension de transducteur de 10 pi (3 m) – 720106-1) et un câble d'extension de 30 pieds (9,1 mètres) (EC M3 14W30 – câble d'extension de transducteur de 30 pi (9,1 m) – 720106-2) sont disponibles sur humminbird.johnsonoutdoors.com.

©2024 Johnson Outdoors Marine Electronics, Inc.

4

ARTICLE(S) REQUIS

#24 x 1

h. **Si vous installez directement sur un câble adaptateur Helix,** enlignez les broches du câble accessoire ou du câble d'extension et la prise du câble adaptateur Helix (article nº 24). Remarquez les connecteurs à clé. Serrez le collier du câble accessoire ou du câble de rallonge pour fixer la connexion.

i. Si le câble adaptateur Helix est fixé directement à un Humminbird[MD] Helix, branchez-le dans la connexion codée du câble adaptateur Helix à l'arrière du détecteur de poissons.

AVIS : Si vous vous connectez à d'autres détecteurs de poissons sur le marché, vérifiez la compatibilité ou les câbles adaptateurs requis en ligne sur minnkota.johnsonoutdoors.com.

j. Si votre moteur de pêche à la traîne possède plus d'un connecteur externe pour un périphérique de sortie, effectuez la connexion pour cette sortie spécifique, puis suivez les instructions de « Fixation des câbles d'accessoires » pour terminer l'installation du câble de sortie.

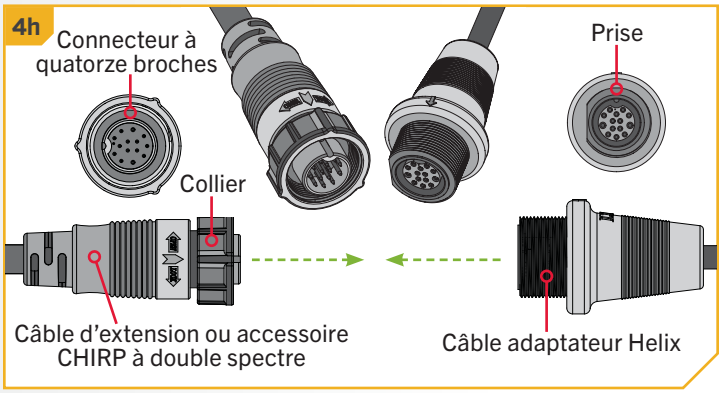

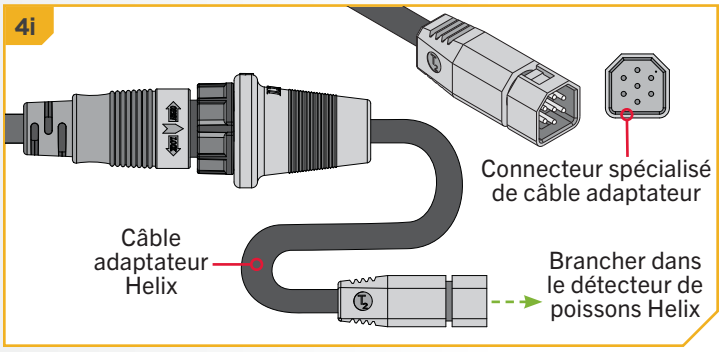

AVIS : Si vous n'êtes pas sûr des fonctionnalités avec lesquelles votre moteur de pêche à la traîne peut être installé et qui nécessitent une connexion à un périphérique de sortie, veuillez consulter la section « Identification des fonctionnalités du moteur de pêche à la traîne et leurs câbles associés » dans ce document.

©2024 Johnson Outdoors Marine Electronics, Inc.

DOWN IMAGING MEGA INTÉGRÉ

Le Down Imaging MEGA intégré offre près de trois fois la puissance du Side Imaging[MD] standard et, pour la toute première fois, amène la détection de poissons dans la plage des mégahertz. Il utilise un faisceau haute fréquence très fin pour créer des images de structure, de végétation et de poissons. Avec le sonar d'imagerie MEGA de Humminbird intégré directement dans le moteur de pêche à la traîne, vous profitez d'une vue parfaitement claire de ce qui se trouve directement sous le bateau, sans avoir à gérer tous les câbles associés aux transducteurs externes. Le transducteur MEGA DI intégré est uniquement disponible avec les nouveaux modèles, en tant qu'équipement installé en usine : on ne peut pas l'ajouter à un moteur de pêche à la traîne existant.

Considérations relatives à la connexion et au routage du Down Imaging MEGA intégré

Si le Down Imaging MEGA intégré est préinstallé sur votre moteur de pêche à la traîne, un câble d'accessoire Down Imaging MEGA intégré sortira de la base de la tête de commande et passera parallèlement au cordon enroulé. Le câble sera installé en usine et fixé au cordon enroulé. Le Down Imaging MEGA intégré nécessite que des câbles soient connectés à un périphérique de sortie tel qu'un détecteur de poissons Humminbird[MD]. Le câble du Down Imaging MEGA intégré qui arrive de l'usine fixé au cordon enroulé est « prêt pour Apex et Solix ». La connexion du moteur de pêche à la traîne équipé d'un transducteur Down Imaging MEGA intégré à un détecteur de poissons compatible vous donne une vue sonar 2D de ce qui se passe directement sous votre moteur de pêche à la traîne. Pour déterminer si votre détecteur de poissons est compatible avec le Down Imaging MEGA intégré, veuillez visiter minnkota.johnsonoutdoors.com pour vérifier la compatibilité. Le câble Down Imaging MEGA intégré du moteur de pêche à la traîne peut être branché directement sur un Solix ou un Apex, directement sur un câble d'extension ou directement sur un câble adaptateur Helix de Humminbird[MD].

CÂBLES D'EXTENSION – Le câble Down Imaging MEGA intégré du moteur de pêche à la traîne peut ne pas être assez long pour atteindre votre détecteur de poissons. Si la longueur du câble n'est pas suffisante pour atteindre l'emplacement désiré du détecteur de poissons, une rallonge est disponible. Un câble d'extension de 10 pieds (3 mètres) (EC M3 14W10 – câble d'extension de transducteur de 10 pi (3 m) – 720106-1) et un câble d'extension de 30 pieds (9,1 mètres) (EC M3 14W30 – câble d'extension de transducteur de 30 pi (9,1 m) – 720106-2) sont disponibles sur humminbird.johnsonoutdoors.com. Les câbles d'extension de 10 pieds et de 30 pieds (3 mètres et 9,1 mètres) sont également livrés « prêts pour Apex et Solix ». Les câbles d'extension peuvent se brancher directement sur un Solix ou un Apex ou directement sur un câble adaptateur Helix.

CÂBLES ADAPTATEURS HELIX DE HUMMINBIRD – Si vous vous connectez à un détecteur de poissons Humminbird[MD] Helix, un accessoire de câble adaptateur est inclus qui permettra la connexion de tout détecteur de poissons Humminbird[MD] Helix compatible. Le câble adaptateur Helix se branche directement sur le détecteur de poissons Helix.

AUTRES CÂBLES ADAPTATEURS POUR DÉTECTEUR DE POISSONS – Si vous vous connectez à d'autres détecteurs de poissons sur le marché, vérifiez la compatibilité ou les câbles adaptateurs requis en ligne sur minnkota.johnsonoutdoors.com.

©2024 Johnson Outdoors Marine Electronics, Inc.

DOWN IMAGING MEGA INTÉGRÉ

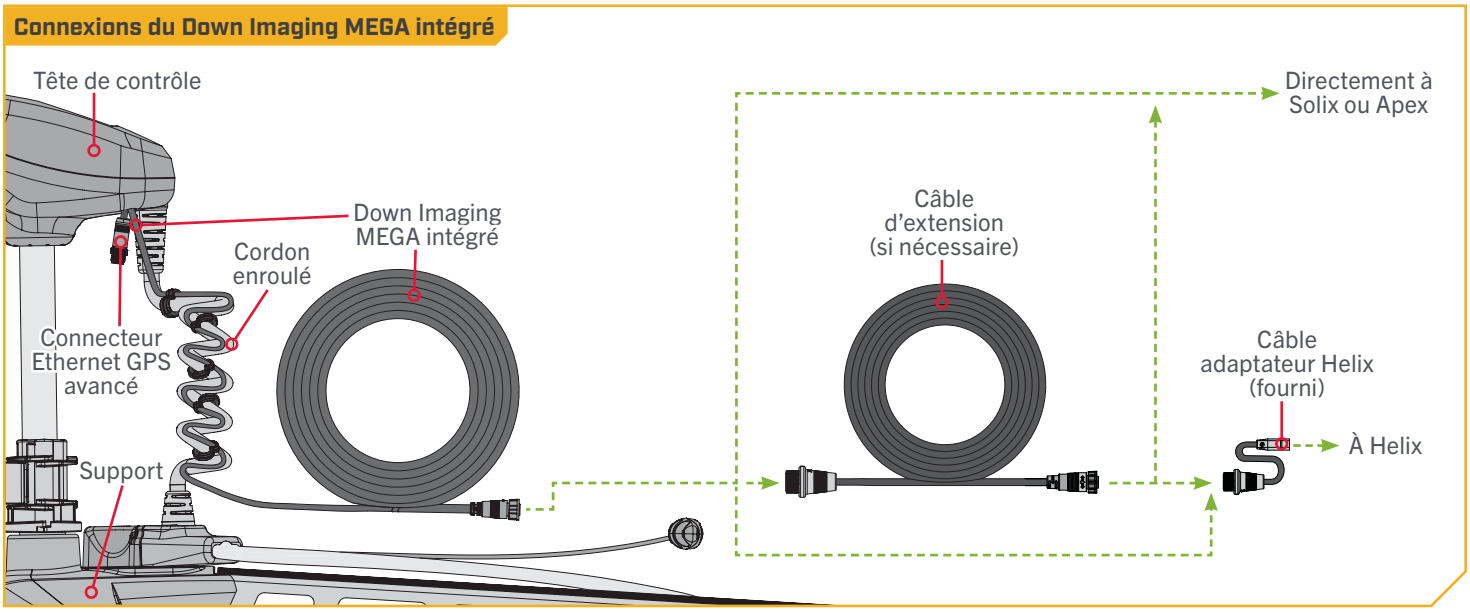

⚠ ATTENTION

Le non-respect de l'acheminement des câbles recommandé pour les fonctionnalités installées, le cas échéant, peut endommager le produit et annuler la garantie de votre produit. Acheminez les câbles en évitant les points de pincement et les autres zones qui pourraient faire en sorte que les câbles soient pliés à des angles aigus. Effectuer l'acheminement des câbles d'une toute autre façon que celle dictée peut entraîner des dommages aux câbles par un pincement ou sectionnement. Ne pas trop serrer les attache-fils, ce qui risquerait d'endommager les câbles.

AVIS : Vous ne pouvez afficher le Down Imaging qu'avec un modèle de série MEGA DI ou MEGA SI HELIX G2N, G3N ou G4N et un adaptateur requis, ou tout modèle de série SOLIX ou APEX. Le transducteur intégré ne peut pas assurer le MEGA Imaging pour les modèles Humminbird qui ne possèdent pas déjà la capacité. Si vous avez un G2/G2N, un G3/G3N ou un G4/G4N HELIX autre qu'un modèle MEGA SI ou MEGA DI, le transducteur vous offrira tout de même le sonar numérique 2D CHIRP double spectre. Les unités SOLIX G1, HELIX G2 et G2N doivent fonctionner sur la toute dernière mise à jour logicielle pour pouvoir afficher le sonar à partir des moteurs avec le MEGA Imaging intégré. Vous pouvez obtenir en ligne la toute dernière version du logiciel pour votre détecteur de poissons sur humminbird.johnsonoutdoors.com. Les modèles HELIX G1 et les autres marques de détecteurs de poissons ne prennent pas en charge le MEGA Imaging intégré.

©2024 Johnson Outdoors Marine Electronics, Inc.

1

AVIS : votre détecteur de poissons doit être éteint jusqu'à ce que cette procédure soit terminée.

a. Placez le moteur dans la position déployée.

b. Localisez le connecteur à quatorze broches à l'extrémité du câble accessoire du Down Imaging MEGA intégré. Le câble sera installé en usine et fixé au cordon enroulé avec des pinces.

c. Déterminez si la prise à l'extrémité du câble accessoire du Down Imaging MEGA intégré sera fixée directement à :
1) un détecteur de poissons Humminbird[MD] Solix ou Apex,
2) un câble d'extension Down Imaging MEGA intégré,
3) un câble adaptateur Helix ou un câble adaptateur de détecteur de poissons compatible.

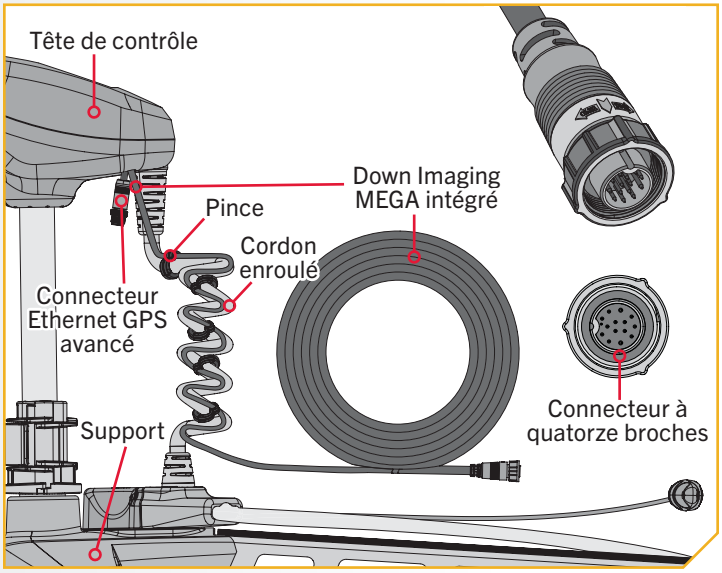

2

d. **Si vous installez directement sur un Solix ou un Apex,** la connexion sera plate à l'arrière de l'écran du détecteur de poissons.

e. Alignez les broches du câble accessoire avec la prise du détecteur de poissons. Remarquez les connexions codées. Serrez le collier du câble accessoire pour sécuriser la connexion. Une fois qu'il est installé directement sur le Solix ou l'Apex, la connexion est terminée.

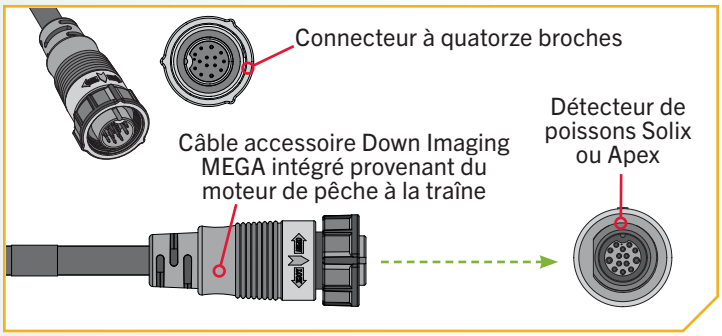

3

f. En cas d'installation directe sur un câble d'extension Down Imaging MEGA intégré, alignez les broches du câble accessoire avec la prise du câble d'extension. Remarquez les connecteurs codés. Serrez le collier du câble accessoire pour sécuriser la connexion.

g. Si le câble d'extension Down Imaging MEGA intégré est fixé directement à un Humminbird[MD] Solix ou Apex, la connexion ressemblera exactement à l'installation directement dans un détecteur de poissons Humminbird Solix ou Apex.

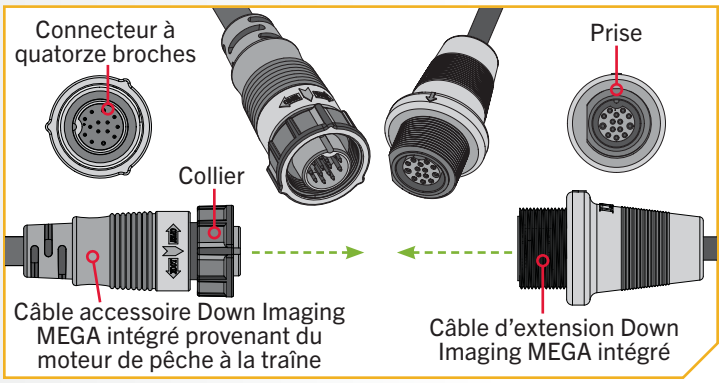

AVIS : Un câble d'extension de 10 pieds (3 mètres) (EC M3 14W10 – câble d'extension de transducteur de 10 pi (3 m) – 720106-1) et un câble d'extension de 30 pieds (9,1 mètres) (EC M3 14W30 – câble d'extension de transducteur de 30 pi (9,1 m) – 720106-2) sont disponibles sur humminbird.johnsonoutdoors.com.

©2024 Johnson Outdoors Marine Electronics, Inc.

4

ARTICLE(S) REQUIS

#24 x 1

h. **Si vous installez directement sur un câble adaptateur Helix,** enlignez les broches du câble accessoire ou du câble d'extension et la prise du câble adaptateur Helix (article nº 24). Remarquez les connecteurs à clé. Serrez le collier du câble accessoire ou du câble de rallonge pour fixer la connexion.

i. Si le câble adaptateur Helix est fixé directement à un Humminbird[MD] Helix, branchez-le dans la connexion codée du câble adaptateur Helix à l'arrière du détecteur de poissons.

AVIS : Si vous vous connectez à d'autres détecteurs de poissons sur le marché, vérifiez la compatibilité ou les câbles adaptateurs requis en ligne sur minnkota.johnsonoutdoors.com.

j. Si votre moteur de pêche à la traîne possède plus d'un connecteur externe pour un périphérique de sortie, effectuez la connexion pour cette sortie spécifique, puis suivez les instructions de « Fixation des câbles d'accessoires » pour terminer l'installation du câble de sortie.

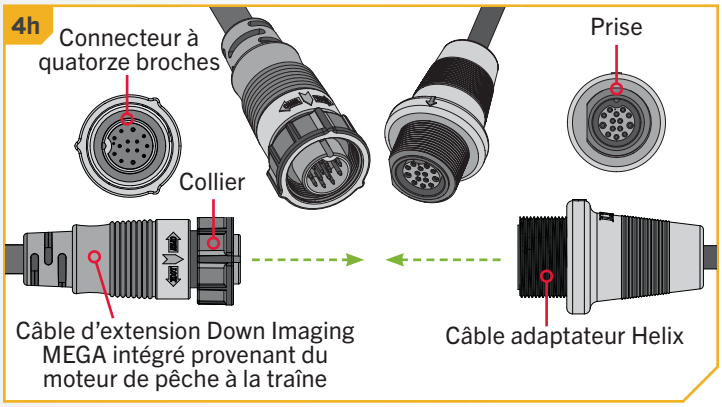

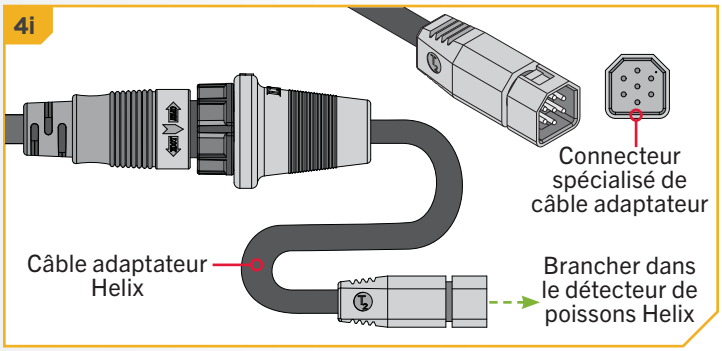

AVIS : Si vous n'êtes pas sûr des fonctionnalités avec lesquelles votre moteur de pêche à la traîne peut être installé et qui nécessitent une connexion à un périphérique de sortie, veuillez consulter la section « Identification des fonctionnalités du moteur de pêche à la traîne et leurs câbles associés » dans ce document.

©2024 Johnson Outdoors Marine Electronics, Inc.

NAVIGATION GPS AVANCÉE

Votre moteur de pêche à la traîne Minn Kota et le détecteur de poissons Humminbird communiquent entre eux pour changer votre façon de pêcher. La navigation GPS avancée offre un large éventail de fonctionnalités, notamment le contrôle de la vitesse, de la direction, de Spot-Lock et de la possibilité d'enregistrer et de retracer des pistes sur l'eau, le tout à portée de main. Pour en savoir plus sur les capacités GPS offertes avec votre nouveau moteur, veuillez consulter le manuel du propriétaire de la navigation GPS avancée en visitant minnkota.johnsonoutdoors.com.

La télécommande micro et le contrôleur GPS constituent le système de navigation GPS avancé. Une télécommande micro est jumelée au contrôleur en usine. Le contrôleur GPS contient une boussole très sensible et assure la réception de tous les signaux des satellites GPS et de la télécommande. Le contrôleur GPS se trouve dans la tête de commande du moteur de pêche à la traîne et est connecté à un détecteur de poissons grâce à un câble accessoire sortant de la tête de commande. Si le système de navigation GPS avancé est utilisé avec un détecteur de poissons, la liaison Ethernet entre le moteur de pêche à la traîne et le détecteur de poissons doit être connectée.

Considérations relatives à la connexion et au routage Navigation GPS avancée

La navigation GPS avancée est préinstallée sur votre moteur de pêche à la traîne, un connecteur Ethernet GPS avancé à huit broches sort de la base de la tête de commande et repose juste en dessous de la tête de commande à côté du cordon enroulé. Si la navigation GPS avancée du moteur de pêche à la traîne est utilisée avec un détecteur de poissons, un câble Ethernet devra être connecté au connecteur Ethernet GPS avancé sous la tête de commande. Tenez compte de la distance entre le moteur de pêche à la traîne et le détecteur de poissons pour déterminer comment effectuer la connexion Ethernet.

CÂBLES ETHERNET – Minn Kota fournit un câble Ethernet de 30 pieds (9,1 mètres) (AS EC 30E – câble Ethernet de 30 pieds (9,1 mètres) – 720073-4) avec chaque moteur de pêche à la traîne équipé de la navigation GPS avancée. Le câble Ethernet de 30 pieds (9,1 mètres) accueillera une connexion Ethernet standard pour la plupart des installations à un détecteur de poissons Humminbird et est « prêt pour Apex et Solix ». Si la distance entre le moteur de pêche à la traîne et le détecteur de poissons Humminbird est relativement courte et qu'un câble plus court est préférable, d'autres longueurs de câble sont disponibles sur humminbird.johnsonoutdoors.com. Ces options incluent:

- 10 pi (3 m) – (AS EC 10E – câble Ethernet de 10 pi (3 m) – 720073-2)
- 15 pi (4,6 m) – (AS EC 15E – câble Ethernet 15 pi (4,6 m) – 720073-5)
- 20 pi (6,1 m) – (AS EC 20E – câble Ethernet 20 pi (6,1 m) – 720073-3)

Chaque longueur de câble Ethernet se branche directement sur un Solix ou un Apex ou directement sur un câble adaptateur Helix.

CÂBLES ADAPTATEURS HUMMINBIRD HELIX – Minn Kota fournit un câble adaptateur Helix (AS EC QDE – câble adaptateur Ethernet – 720074-1) avec chaque moteur de pêche à la traîne équipé de la navigation GPS avancée. Si la connexion Ethernet est établie entre le moteur de pêche à la traîne et n'importe quel détecteur de poissons Humminbird[MD] Helix, le câble adaptateur Helix doit être utilisé. Le câble adaptateur Helix connecte directement le câble Ethernet à un détecteur de poissons Helix.

CÂBLES D'EXTENSION ETHERNET – Si le câble Ethernet de 30 pieds (9,1 mètres) fourni avec votre moteur de pêche à la traîne avec navigation GPS avancée n'est pas assez long pour atteindre le détecteur de poissons, un câble d'extension Ethernet doit être utilisé. Le câble d'extension Ethernet est disponible sur humminbird.johnsonoutdoors.com et est disponible dans une longueur de 30 pieds (9,1 mètres) (AS ECX 30E – Câble d'extension Ethernet 30 pi (9,1 m) – 760025-1). Le câble d'extension Ethernet se branche directement sur n'importe quelle longueur de câble Ethernet.

AVIS : Minn Kota recommande de faire passer le câble Ethernet ou le câble d'extension Ethernet parallèlement et fixé au cordon enroulé lors de la connexion Ethernet. Les câbles seront installés du support à la tête de commande via le cordon enroulé et parallèlement au câble GPS avancé. Il n'est pas recommandé de contourner le cordon enroulé lors de l'acheminement du câble Ethernet ou du câble d'extension Ethernet. Suivez les instructions de la section « Fixation du câble accessoire » de ce document pour obtenir des instructions sur la façon de faire passer le câble Ethernet à travers les pinces une fois connecté.

©2024 Johnson Outdoors Marine Electronics, Inc.

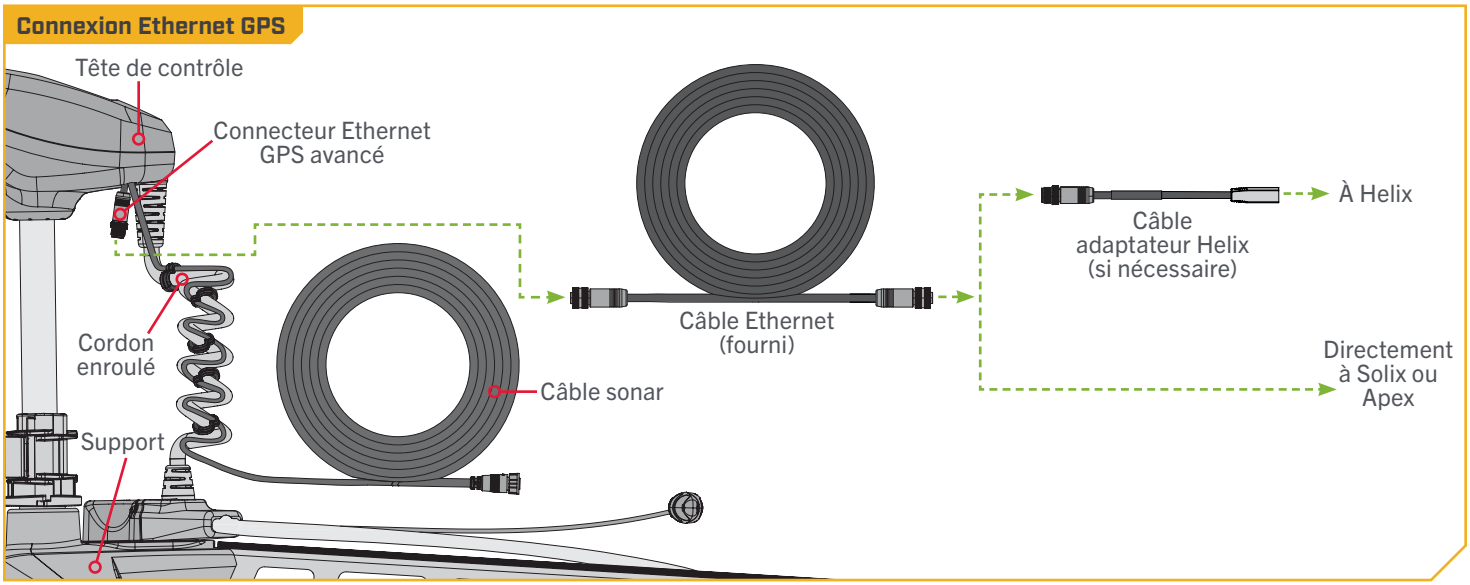

⚠ ATTENTION

Le non-respect de l'acheminement des câbles recommandé pour les fonctionnalités installées, le cas échéant, peut endommager le produit et annuler la garantie de votre produit. Acheminez les câbles en évitant les points de pincement et les autres zones qui pourraient faire en sorte que les câbles soient pliés à des angles aigus. Effectuer l'acheminement des câbles d'une toute autre façon que celle dictée peut entraîner des dommages aux câbles par un pincement ou sectionnement. Ne pas trop serrer les attache-fils ou les pinces, ce qui risquerait d'endommager les câbles.

1

AVIS : votre détecteur de poissons doit être éteint jusqu'à ce que cette procédure soit terminée.

a. Placez le moteur dans la position déployée.

b. Localisez le connecteur Ethernet GPS avancé à huit broches sous la tête de commande. Le connecteur Ethernet GPS avancé sortira de la base de la tête de commande et reposera juste en dessous de la tête de commande à côté du cordon enroulé.

AVIS : Les moteurs de pêche à la traîne Ultrex avec navigation GPS avancée seront également équipés d'un sonar. Le sonar est préinstallé en usine et peut être soit CHIRP à double spectre ou Down Imaging MEGA intégré. Avec les moteurs équipés d'un sonar, un câble sonar sera présent sous la tête de commande et fixé au cordon enroulé avec des pinces. Consultez la section « Identification des caractéristiques du moteur de pêche à la traîne et de leurs câbles associés » de ce document pour identifier et en savoir plus sur le sonar.

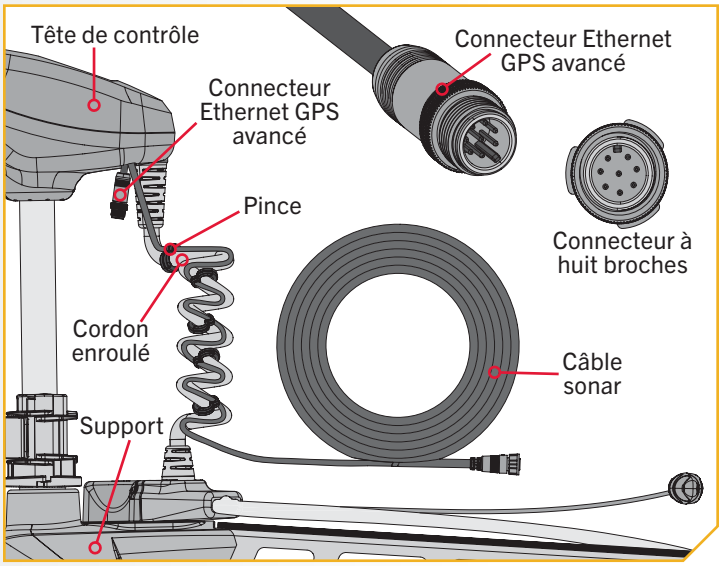

©2024 Johnson Outdoors Marine Electronics, Inc.

2

ARTICLE(S) REQUIS

#8 x 1

c. Prenez le câble Ethernet (article nº 8) et identifiez la prise à chaque extrémité. Il sera codé pour s'adapter au connecteur Ethernet GPS avancé à huit broches sous la tête de commande.

AVIS : Le câble Ethernet a une prise pour le connecteur Ethernet GPS avancé aux deux extrémités et l'une ou l'autre extrémité peut être connectée.

d. Avec l'une ou l'autre des prises, prenez le câble et faites-le passer parallèlement au cordon enroulé en commençant par l'extrémité du cordon enroulé attaché au support et en remontant vers la tête de commande. Le câble sera parallèle au câble sonar fixé au cordon enroulé avec des pinces. Laissez suffisamment de jeu dans le câble pour fixer la prise au connecteur Ethernet GPS avancé.

AVIS : Le câble Ethernet de 30 pi (9,1 m) (AS EC 30E – câble Ethernet de 30 pi (9,1 m) – 720073-4) est fourni. Si une autre longueur est préférée, d'autres longueurs de câble sont disponibles sur humminbird.johnsonoutdoors.com.

AVIS : Le câble d'extension Ethernet de 30 pi (9,1 m) (AS ECX 30E – câble d'extension Ethernet de 30 pi (9,1 m) – 760025-1) est disponible sur humminbird.johnsonoutdoors.com et doit être utilisé si le câble Ethernet standard de 30 pi (9,1 m) fourni avec votre moteur de pêche à la traîne n'est pas assez long pour atteindre le détecteur de poisson.

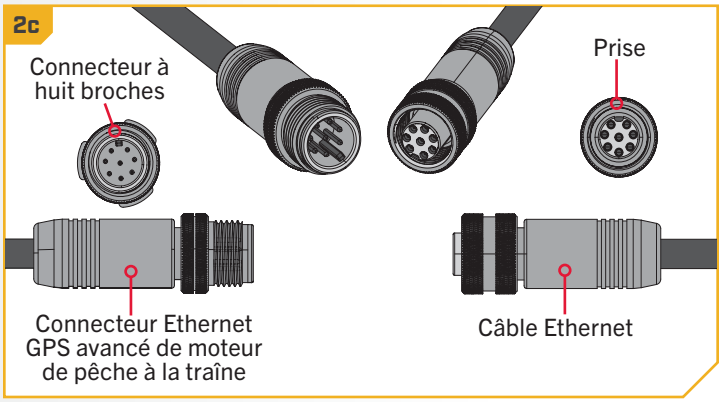

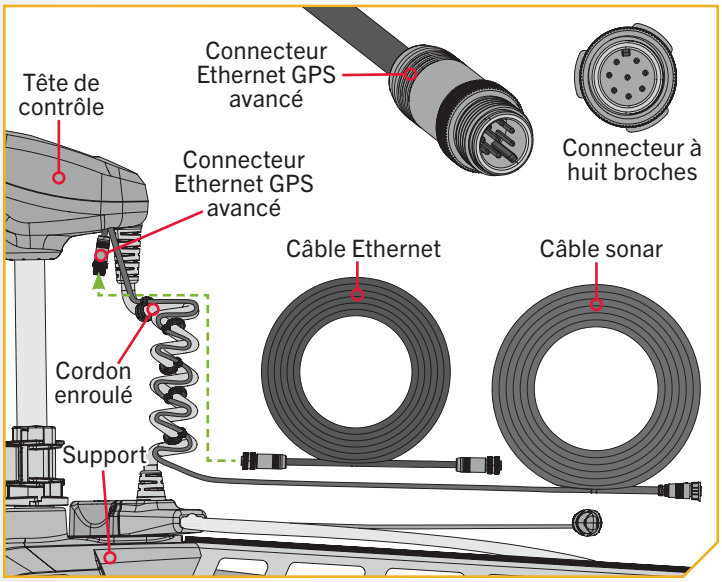

©2024 Johnson Outdoors Marine Electronics, Inc.

3

AVIS : Minn Kota recommande de faire passer le câble Ethernet parallèlement au cordon enroulé lors de la connexion Ethernet. Le câble sera installé du support à la tête de commande parallèlement cordon enroulé. Il n'est pas recommandé de contourner le cordon enroulé lors de l'acheminement du câble Ethernet. Une fois les connexions effectuées, le câble Ethernet doit être installé dans les pinces. Pour plus de détails sur la fixation du câble Ethernet, veuillez suivre la section « Fixation des câbles de connexion » du présent document.

e. **Pour installer le câble Ethernet,** alignez les broches du connecteur Ethernet de navigation GPS avancée avec la prise du câble Ethernet. Remarquez les connecteurs codés. Appuyez sur les extrémités et serrez le collier du câble Ethernet pour sécuriser la connexion.

f. Le câble Ethernet se branche directement sur un détecteur de poissons Solix ou Apex ou directement sur un câble adaptateur Helix.

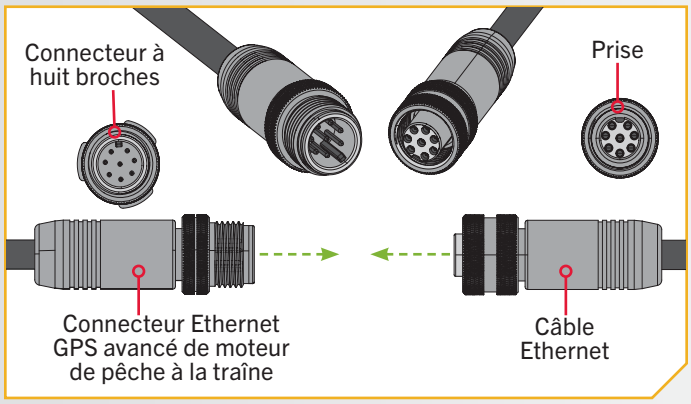

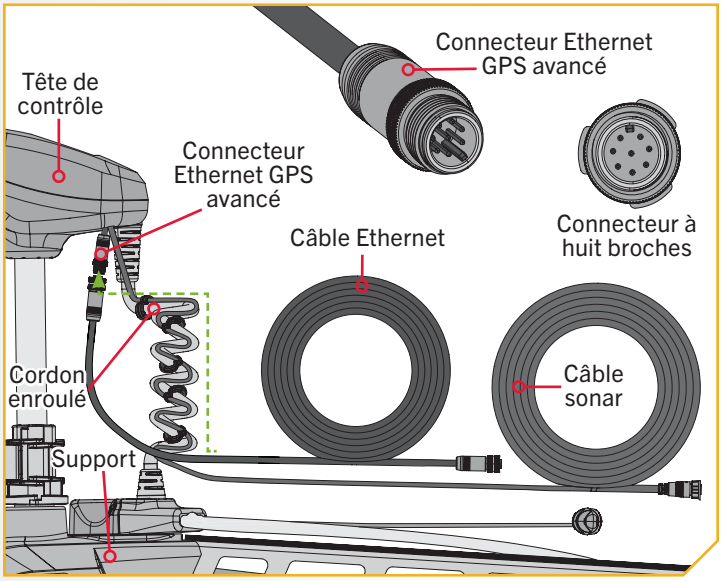

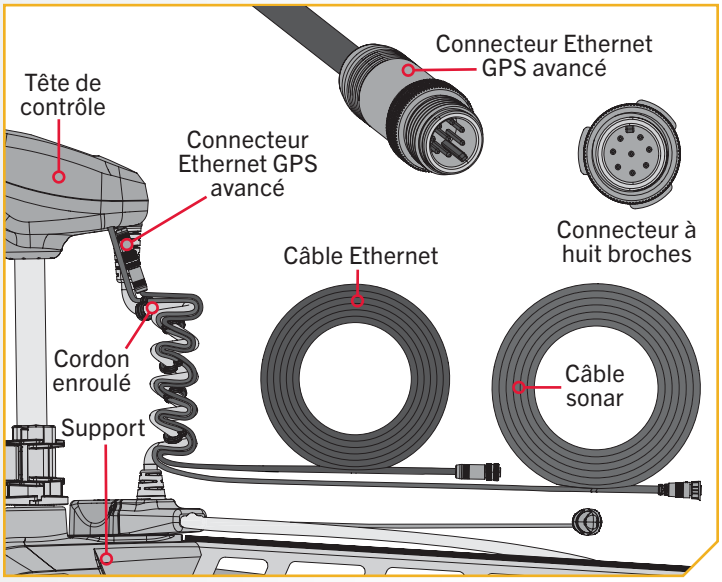

4

g. **Si vous installez directement sur un Solix ou un Apex,** la connexion sera plate à l'arrière de l'écran du détecteur de poissons.

h. Alignez la prise du câble Ethernet avec le connecteur à huit broches du détecteur de poissons Apex ou Solix. Remarquez les connecteurs codés. Serrez le collier du câble Ethernet pour sécuriser la connexion. Une fois qu'il est installé directement sur le Solix ou l'Apex, la connexion est terminée.

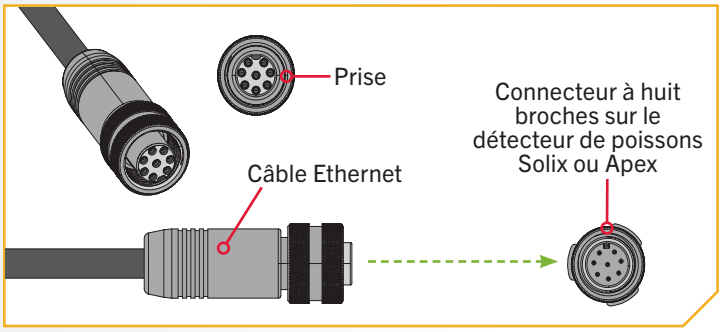

©2024 Johnson Outdoors Marine Electronics, Inc.

5

ARTICLE(S) REQUIS

#9 x 1

i. **Si vous installez directement sur un câble adaptateur Helix (article nº 9),** alignez la prise du câble Ethernet avec le connecteur à huit broches du câble adaptateur Helix fourni. Remarquez les connecteurs codés. Serrez le collier du câble Ethernet pour sécuriser la connexion.

AVIS : Minn Kota fournit un câble adaptateur Helix (AS EC QDE – câble adaptateur Ethernet – 720074-1) avec chaque moteur de pêche à la traîne équipé de la navigation GPS avancée.

j. Le câble adaptateur Helix connecte directement le câble Ethernet à un détecteur de poissons Helix. Localisez le connecteur codé du câble adaptateur Helix à l'arrière du détecteur de poissons. Branchez le câble adaptateur Helix à l'arrière du détecteur de poissons Helix pour terminer la connexion.

k. Si votre moteur de pêche à la traîne possède plus d'une fonction nécessitant une connexion à un périphérique de sortie, effectuez la connexion pour cette sortie spécifique, puis suivez les instructions de « Fixation des câbles accessoires » pour terminer l'installation du câble accessoire.

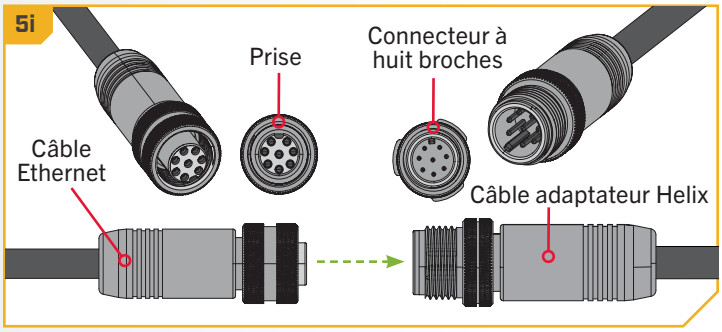

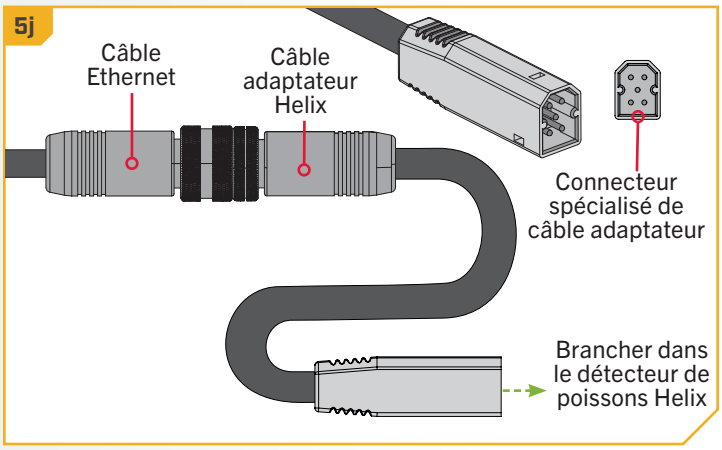

AVIS : Si vous n'êtes pas sûr des fonctionnalités avec lesquelles votre moteur de pêche à la traîne peut être installé et qui nécessitent une connexion à un périphérique de sortie, veuillez consulter la section « Identification des fonctionnalités du moteur de pêche à la traîne et leurs câbles associés » de ce manuel.

©2024 Johnson Outdoors Marine Electronics, Inc.

Fixation des câbles accessoires

AVIS : Si un seul câble est présent sous la tête de commande, cette installation n'est pas applicable.

Avant de fixer les câbles, veuillez consulter la section « Identification des caractéristiques du moteur de pêche à la traîne et de leurs câbles associés » de ce document. Lors de l'identification des fonctions, il est très important de sécuriser les câbles si deux connexions ou plus sont présentes sous la tête de commande. Si un seul câble est présent sous la tête de commande, cette installation a déjà été effectuée sur le moteur de pêche à la traîne en usine. Tous les câbles accessoires qui seront utilisés sur le moteur de pêche à la traîne doivent être acheminés et toutes les connexions, sécurisées avant de terminer l'installation dans cette section. Pour savoir comment les câbles accessoires doivent être acheminés et connectés, veuillez consulter les sections « CHIRP à double spectre », « Down Imaging MEGA intégré » et « Navigation GPS avancée » de ce document.

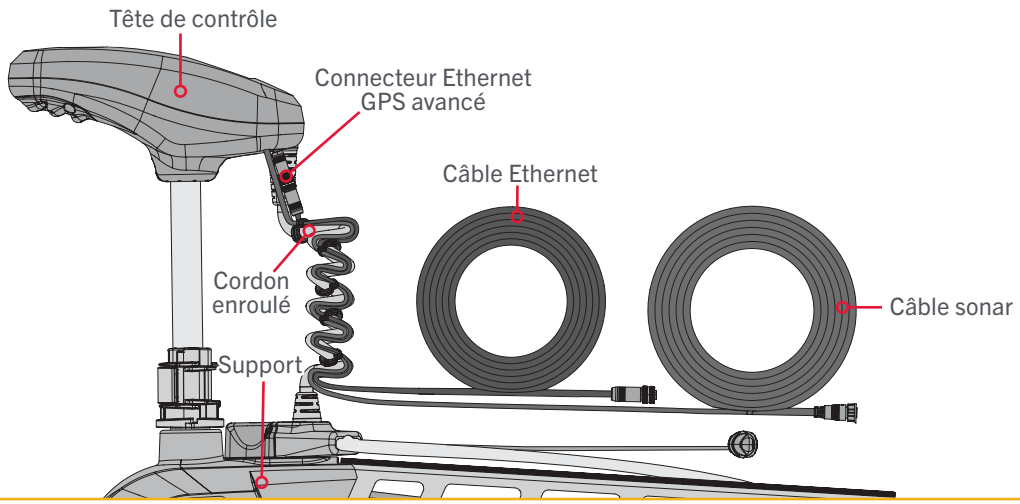

⚠ ATTENTION

Le non-respect de l'acheminement des câbles recommandé pour les fonctionnalités installées, le cas échéant, peut endommager le produit et annuler la garantie de votre produit. Acheminez les câbles en évitant les points de pincement et les autres zones qui pourraient faire en sorte que les câbles soient pliés à des angles aigus. Effectuer l'acheminement des câbles d'une toute autre façon que celle dictée peut entraîner des dommages aux câbles par un pincement ou sectionnement. Ne pas trop serrer les pinces, ce qui risquerait d'endommager les câbles.

AVIS : Si des pinces de remplacement (numéro de pièce 2290844) sont nécessaires, elles peuvent être commandées en ligne sur le portail de commande de pièces Minn Kota sur minnkota.johnsonoutdoors.com.

©2024 Johnson Outdoors Marine Electronics, Inc.

1

a. L'Ultrex vient de l'usine avec le câble sonar fixé au cordon enroulé avec cinq pinces. Les pinces sont espacées uniformément le long du cordon enroulé de la tête de commande au support. Pour installer correctement le câble Ethernet, les pinces doivent être ouvertes et le câble Ethernet doit être fixé.

b. Commencez avec le moteur de pêche à la traîne en position déployée. Repérez les 5 pinces le long du cordon enroulé. Assurez-vous que le câble Ethernet est connecté. Consultez la section « Navigation GPS avancée » de ce document si vous n'êtes pas certain que le câble Ethernet est correctement acheminé et connecté. Le câble Ethernet doit être parallèle au câble sonar le long du cordon enroulé.

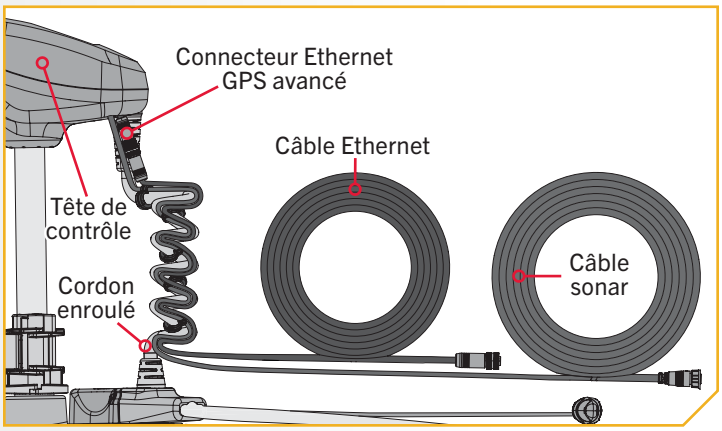

2

c. Repérez la première pince sous la tête de commande. Elle devrait fixer ensemble le cordon enroulé et le câble sonar.

d. Pour ouvrir la pince, poussez chaque côté de la pince dans des directions opposées afin que le crochet qui retient la pince s'ouvre.

e. Examinez la géométrie de la pince et remarquez que les lobes sont moulés pour une taille de fil spécifique. Avec le câble Ethernet parallèle au câble sonar et au cordon enroulé, placez le câble Ethernet dans la pince avec le cordon enroulé et le câble sonar. Assurez-vous que le câble Ethernet est logé dans le lobe approprié de la pince.

f. Assurez-vous que les câbles sont parallèles et qu'ils ne sont pas tordus ou pliés. Une fois tous les câbles capturés, appuyez sur la pince pour la bien fermer.

g. Répétez l'installation du câble Ethernet pour les cinq pinces. Assurez-vous que les câbles sont bien placés entre les cinq pinces. À la fin de l'installation, les pinces doivent être espacées uniformément le long du cordon enroulé et le cordon doit contenir environ une pince par tour sur le cordon enroulé.

⚠ ATTENTION

Ne pas trop serrer les pinces, ce qui risquerait d'endommager les câbles.

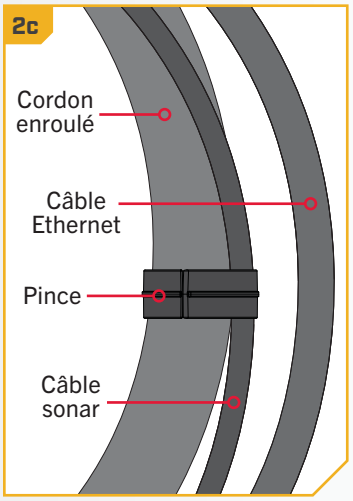

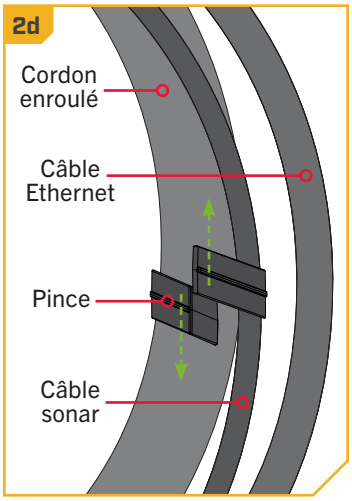

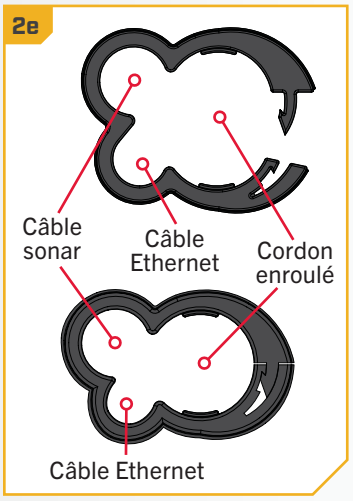

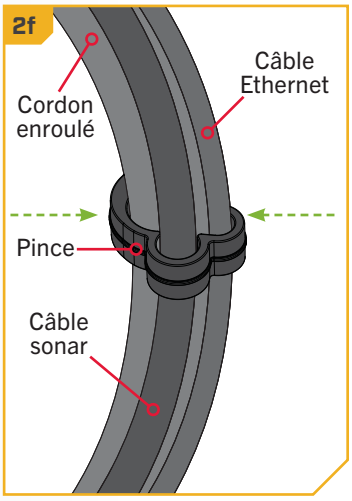

©2024 Johnson Outdoors Marine Electronics, Inc.

› Installation de l'hélice

1

⚠ ATTENTION

Débranchez le moteur de la batterie avant d'effectuer tout travail ou entretien sur l'hélice.

a. Tout en tenant l'entretoise d'expédition avec une pince ou un étau, retirez l'écrou d'hélice, la rondelle d'expédition rouge, la rondelle d'hélice et l'entretoise, en faisant attention de ne pas perdre l'ergot d'entraînement. Réutilisez l'écrou d'hélice, la rondelle d'hélice et l'ergot d'entraînement pour fixer l'hélice.

AVIS : L'entretoise d'expédition et la rondelle d'expédition rouge sont uniquement destinées à l'expédition et doivent être jetées. La rondelle d'expédition rouge rouillera si elle est utilisée pour fixer l'hélice.

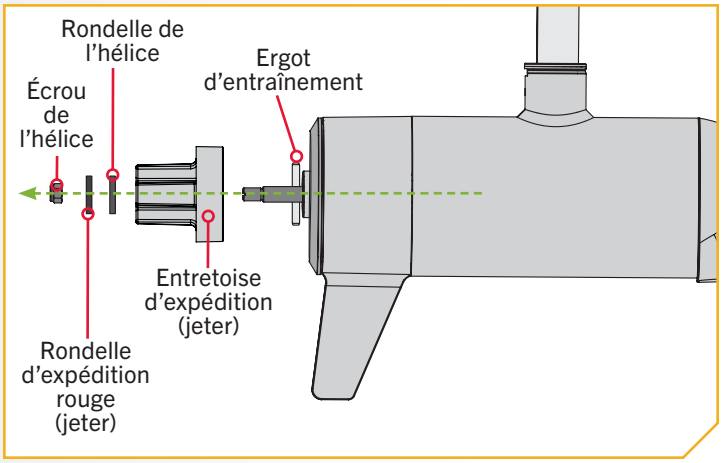

2

ARTICLE(S) REQUIS

#19 x 1 **#20 x 1** **#21 x 1** **#22 x 1**

b. Prenez l'ergot d'entraînement (article nº 22) et glissez-le dans l'orifice de l'arbre d'armature. Placez l'ergot d'entraînement à l'horizontale en saisissant l'arbre d'armature et en le tournant avec l'ergot d'entraînement en place.

c. Alignez l'hélice (article nº 19) de manière à ce qu'elle soit à l'horizontale et parallèle à l'ergot d'entraînement. Glissez l'hélice sur l'arbre d'armature et l'ergot d'entraînement jusqu'à ce qu'elle repose contre l'appareil inférieur.

d. Installez la rondelle de l'hélice (article nº 20) et l'écrou de l'hélice (article nº 21) sur l'extrémité de l'arbre d'armature.

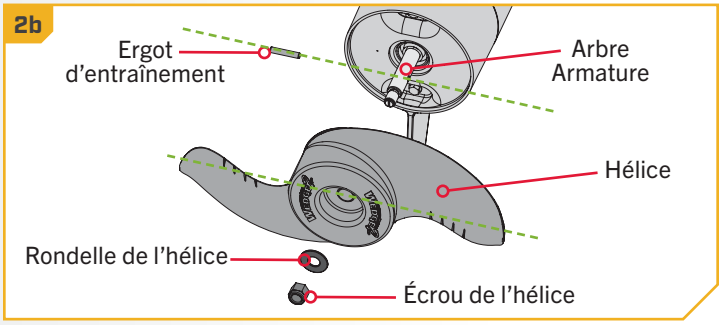

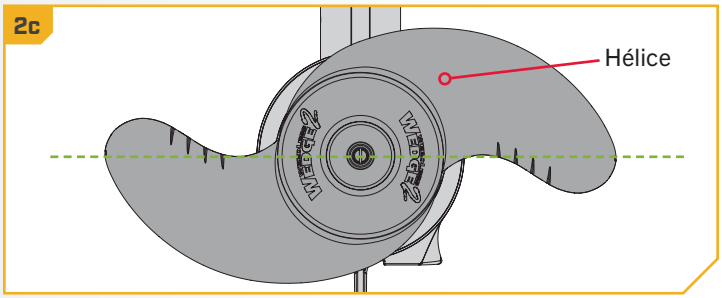

©2024 Johnson Outdoors Marine Electronics, Inc.

3

e. En tenant l'extrémité de l'arbre d'armature avec un tournevis à lame plate, serrez l'écrou de l'hélice avec une clé plate 9/16 po (14,29 mm).

f. Serrez l'écrou d'hélice un quart de tour passé le serrage confortable, à un couple de 25 à 35 po-lb (2,8 à 4 Nm).

⚠ ATTENTION

Ne serrez pas trop pour ne pas endommager l'hélice.

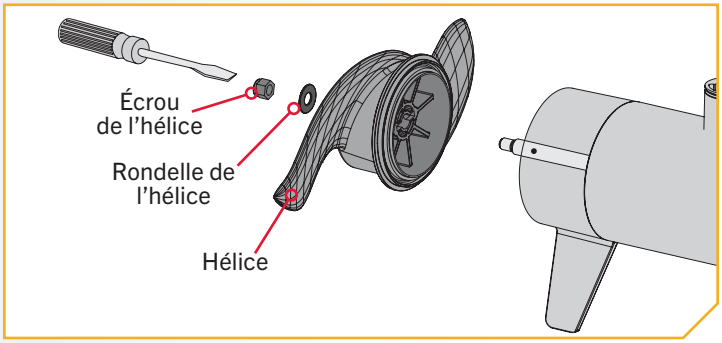

©2024 Johnson Outdoors Marine Electronics, Inc.

INSTALLATION DES BATTERIES ET DU CÂBLAGE

GRÉEMENT DE L'EMBARCATION ET INSTALLATION DU PRODUIT

Pour des raisons de sécurité et de conformité, nous vous recommandons de suivre les normes du conseil américain sur les embarcations et les yachts (ABYC) pour le gréement de l'embarcation. Les altérations dans le câblage de l'embarcation devraient être complétées par un technicien de marine qualifié. Les spécifications suivantes sont seulement des lignes directrices générales:

⚠ ATTENTION

Ces lignes directrices s'appliquent au gréement général pour soutenir le moteur de Minn Kota. L'alimentation de multiples moteurs ou d'autres appareils électriques, à partir du même circuit d'alimentation, peut influer sur le gabarit de conducteurs et le dimensionnement des disjoncteurs recommandé. Pour un fil plus long que celui fourni avec l'appareil, suivre le tableau de dimensionnement de gabarit des conducteurs et des disjoncteurs du tableau ci-dessous. Si la longueur totale de la rallonge est de plus de 25 pi (7,60 m), nous vous recommandons de communiquer avec un technicien maritime qualifié.

⚠ ATTENTION

Un dispositif de protection contre la surintensité (disjoncteur ou fusible) doit être utilisé. Les préalables de la garde côtière exigent que chaque conducteur de courant, qui n'est pas fixé, soit protégé par un fusible ou un disjoncteur qui se réinitialise manuellement et qui ne peut se déclencher automatiquement. Le dimensionnement du type (courant et tension de puissance nominale) de fusible ou de disjoncteur doit être choisi en fonction du propulseur électrique utilisé. Le tableau ci-dessous donne les lignes directrices recommandées pour ce qui est du dimensionnement des disjoncteurs.

TABLEAU DES DIMENSIONS DE GABARIT DES CONDUCTEURS ET DISJONCTEURS

Le présent tableau des dimensions de gabarit des conducteurs et disjoncteurs est uniquement valable pour les hypothèses suivantes:

1. Il n'y a pas plus de 2 conducteurs qui sont regroupés à l'intérieur d'une gaine ou d'un conduit à l'extérieur de l'espace moteur.
2. Chaque conducteur est muni d'un isolant d'une température nominale de 105 °C.
3. Aucune chute de tension de plus de 5 % n'est autorisée lorsque le moteur est à plein régime, en fonction des exigences en matière d'alimentation du produit qui ont été publiées.

Modèle/ Poussée du Moteur	Courant Tiré Max	Disjoncteur		Longueur de la Rallonge				
		Amp	**Minimum**	**1.5 mètres**	**3 mètres**	**4.5 mètres**	**6 mètres**	**7.5 mètres**
80 lb.	56	60 Amp	24 VDC	10 mm^2	16 mm^2	16 mm^2	25 mm^2	35 mm^2
112 lb.	52	60 Amp	36 VDC	10 mm^2	10 mm^2	10 mm^2	16 mm^2	25 mm^2

AVIS : La longueur de la rallonge fait référence à la distance séparant les batteries des fils du propulseur électrique. Consultez le site Web pour connaître les options d'impulsion. Les valeurs d'intensité maximales ont lieu de manière intermittente durant certaines conditions et ne doivent pas être utilisées comme valeur nominale continue.

Référence
Le code des règlements fédéraux des États-Unis : article 183 du titre 33 du CFR - Embarcations et équipements associés ABYC E-11 : systèmes électriques CA et CC sur les embarcations.

©2024 Johnson Outdoors Marine Electronics, Inc.

COMMENT SÉLECTIONNER LES BATTERIES ADÉQUATES

Le moteur fonctionnera avec n'importe quelle batterie marine au plomb de 12 volts à décharge poussée. Pour un meilleur résultat, utilisez une batterie-marine à décharge poussée avec ampérage nominal d'au moins 105 ampères/heure. Maintenez la batterie complètement chargée. Un entretien adéquat assurera que le courant sera disponible au moment du besoin et améliorera considérablement la durée de vie de la batterie. Le fait de ne pas recharger les batteries au plomb (dans les 12 à 24 heures) est la principale cause de défaillance prématurée de celles-ci. Utilisez un chargeur multiphase pour éviter une surcharge. Nous offrons une vaste sélection de chargeurs en fonction de vos besoins. Si vous utilisez une batterie à manivelle pour démarrer un moteur hors-bord à essence, nous vous recommandons d'utiliser des batteries marines à décharge poussée séparées pour votre moteur de pêche à la traîne Minn Kota. Pour de plus amples informations sur la sélection et le gréement de batteries, veuillez visiter minnkota.johnsonoutdoors.com. Les moteurs de pêche à la traîne Minn Kota peuvent fonctionner avec des batteries au lithium-ion. Cependant, ils sont spécifiquement conçus pour fonctionner sur des batteries au plomb traditionnelles (noyées, AGM ou GEL). Les batteries au lithium-ion restent à des tensions supérieures pendant plus longtemps que les batteries au plomb. Par conséquent, faire tourner un moteur de pêche à la traîne Minn Kota à des vitesses supérieures à 85 % pendant une période prolongée risque d'endommager le moteur de façon permanente.

⚠ AVERTISSEMENT

Ne jamais brancher les bornes (+) et (–) de la même batterie ensemble. S'assurer qu'aucun objet métallique ne puisse tomber sur la batterie et provoquer un court-circuit aux bornes. Cela provoquerait immédiatement un court-circuit et un risque extrême d'incendie.

⚠ ATTENTION

Il est fortement recommandé d'utiliser un disjoncteur ou un fusible avec ce propulseur électrique. Consulter le « Tableau des dimensions de gabarit des conducteurs et disjoncteurs » dans la section précédente pour trouver le disjoncteur ou fusible approprié convenant à votre moteur. Pour les moteurs nécessitant un disjoncteur de 60-A, le disjoncteur Minn Kota MKR-19 60-A est recommandé.

⚠ ATTENTION

Veuillez lire les renseignements suivants avant de connecter votre moteur à vos batteries afin d'éviter d'endommager votre moteur ou d'annuler votre garantie.

AUTRES POINTS À CONSIDÉRER

› Utilisation de chargeurs-onduleurs

Votre moteur de pêche à la traîne Minn Kota peut être conçu avec un fil de masse interne pour réduire les interférences avec d'autres sonars. La plupart des systèmes de charge alternateurs ne tiennent pas compte de ce fil de masse et connectent les bornes négatives des batteries du moteur de pêche à la traîne aux bornes négatives de la batterie à manivelle/de démarrage. Ces connexions externes peuvent endommager les composants électroniques connectés ou le système électrique de votre moteur de pêche à la traîne et ainsi annuler votre garantie. Passez attentivement en revue le manuel de votre chargeur ou consultez son fabricant afin de vous assurer que votre chargeur est compatible avant de l'utiliser.

Minn Kota recommande l'utilisation de chargeurs de marque Minn Kota pour recharger les batteries connectées à votre propulseur électrique Minn Kota, étant donné qu'ils ont été conçus de sorte à fonctionner avec les moteurs dotés d'un fil de masse.

©2024 Johnson Outdoors Marine Electronics, Inc.

Accessoires Supplémentaires Connectés aux Batteries du Propulseur électrique

Votre moteur Minn Kota, les composants électroniques de votre bateau ou votre bateau peuvent subir des dommages importants si de mauvaises connexions ont été effectuées entre les batteries de votre propulseur électrique et un autre système de batterie. Minn Kota recommande d'utiliser un système de batterie exclusif pour votre propulseur électrique. Lorsque possible, les accessoires doivent être branchés sur un système de batterie séparé. Les radios et les sonars ne doivent être connectés à aucune batterie du propulseur électrique étant donné que les interférences provenant du propulseur électrique sont inévitables. Lorsque vous connectez un accessoire supplémentaire à l'une des batteries du propulseur électrique, ou lorsque vous effectuez des connexions entre les batteries du propulseur électrique et d'autres systèmes de batterie sur le bateau, assurez-vous de respecter attentivement les indications ci-dessous.

La connexion négative (-) doit être connectée à la borne négative de la même batterie à laquelle la borne négative du propulseur électrique est connectée. Sur le tableau, cette batterie est appelée batterie « côté inférieur ». La connexion à une autre batterie du propulseur électrique fera entrer une tension positive dans la « mise à la terre » de cet accessoire, pouvant causer une corrosion excessive. Tout dommage causé par de mauvaises connexions entre les systèmes de batterie ne sera pas couvert par la garantie.

Systèmes de démarrage d'Appoint et Commutateurs

Les systèmes de démarrage d'appoint et les commutateurs relient les bornes négatives des batteries connectées entre elles. La connexion de ces systèmes à la batterie "Côté Supérieur" ou à la batterie "Milieu" risque de causer d'importants dommages à votre propulseur électrique ou aux composants électroniques. La seule batterie du propulseur électrique qui peut être connectée de façon sécuritaire à un de ces systèmes est la batterie "Côté inférieur".

AVIS : Le fil de masse interne est doté d'un fusible de 3 A. Les mauvaises connexions décrites ci-dessus avec une intensité supérieure à 3 A feront sauter ce fusible et aucun autre dommage ne sera exposé. Si cela se produit, les interférences RF du propulseur électrique affectant les sonars et les autres composants électroniques seront plus significatives. Si le fusible saute, il faut trouver le mauvais raccordement et le résoudre avant de remplacer le fusible. Le fusible de rechange devrait être d'un courant de 3 A ou moins. Un fusible intact ne signifie pas un raccordement adéquat; d'importants dommages peuvent être causés par un câblage incorrect sans pour autant que le courant n'approche 3 A.

©2024 Johnson Outdoors Marine Electronics, Inc.

BRANCHER LES BATTERIES EN SÉRIE (SI REUIS POUR VOTRE MOTEUR)

Systèmes de 24 Volts

Deux batteries de 12 volts sont nécessaires. Les batteries doivent être branchées en série, uniquement tel qu'illustré dans le schéma de câblage, afin de fournir 24 volts.

1. Assurez-vous que le moteur est éteint (sélecteur de vitesse sur "0").
2. Branchez un câble de raccordement à la borne positive (+) de la batterie 1 et à la borne négative (-) de la batterie 2.
3. Branchez le fil rouge positif (+) à la borne positive (+) sur la batterie 2.
4. Branchez le fil noir négatif (-) à la borne négative (-) de la batterie 1.

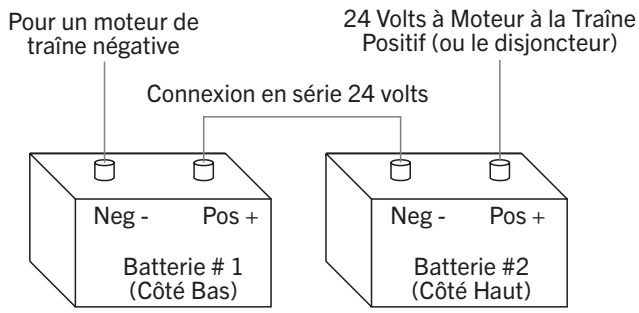

Deux batteries 12 volts connectées en série pour 24 volts

⚠ AVERTISSEMENT

Pour des raisons de sécurité, ne pas allumer le moteur jusqu'à ce que l'hélice soit dans l'eau. Si vous installez un raccordement en fil de plomb, respectez les polarités appropriées et suivez les instructions qui se trouvent dans votre manuel du propriétaire du bateau.

⚠ AVERTISSEMENT

- Pour des raisons de sécurité, débranchez le moteur des batteries lorsque le moteur n'est pas utilisé ou pendant la charge.
- Une mauvaise installation du câblage des systèmes de 24/36 volts pourrait provoquer une explosion des batteries.
- Gardez les écrous papillons des raccordements solides et bien serrés autour des bornes de la batterie.
- Installez la batterie dans un compartiment ventilé.

©2024 Johnson Outdoors Marine Electronics, Inc.

Systèmes de 36 Volts

Trois batteries de 12 volts sont nécessaires. Les batteries doivent être branchées en série, uniquement tel qu'illustré dans le schéma de câblage, afin de fournir 36 volts.

1. Assurez-vous que le moteur est éteint (sélecteur de vitesse sur "0").
2. Branchez un câble de raccordement à la borne positive (+) de la batterie 1 et à la borne négative (-) de la batterie 2. Branchez autre câble de raccordement à la borne positive (+) de la batterie 2 et à la borne négative (-) de la batterie 3.
3. Branchez le fil rouge positif (+) à la borne positive (+) sur la batterie 3.
4. Branchez le fil noir négatif (-) à la borne négative (-) de la batterie 1.

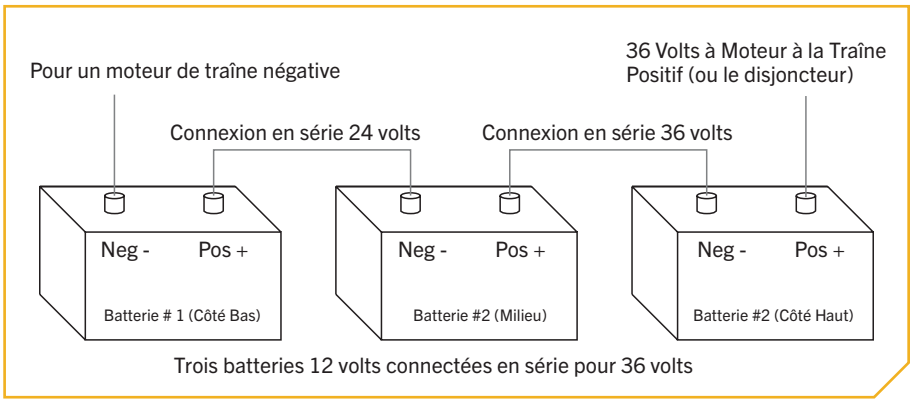

Trois batteries 12 volts connectées en série pour 36 volts

⚠ AVERTISSEMENT

Pour des raisons de sécurité, ne pas allumer le moteur jusqu'à ce que l'hélice soit dans l'eau. Si vous installez un raccordement en fil de plomb, respectez les polarités appropriées et suivez les instructions qui se trouvent dans votre manuel du propriétaire du bateau.

⚠ AVERTISSEMENT

- Pour des raisons de sécurité, débranchez le moteur des batteries lorsque le moteur n'est pas utilisé ou pendant la charge.
- Une mauvaise installation du câblage des systèmes de 24/36 volts pourrait provoquer une explosion des batteries.
- Gardez le serrage des écrous de papillon de raccordement solide et bien serré autour des bornes de la batterie.
- Installez la batterie dans un compartiment ventilé.

©2024 Johnson Outdoors Marine Electronics, Inc.

SCHÉMA DE CÂBLAGE DU MOTEUR

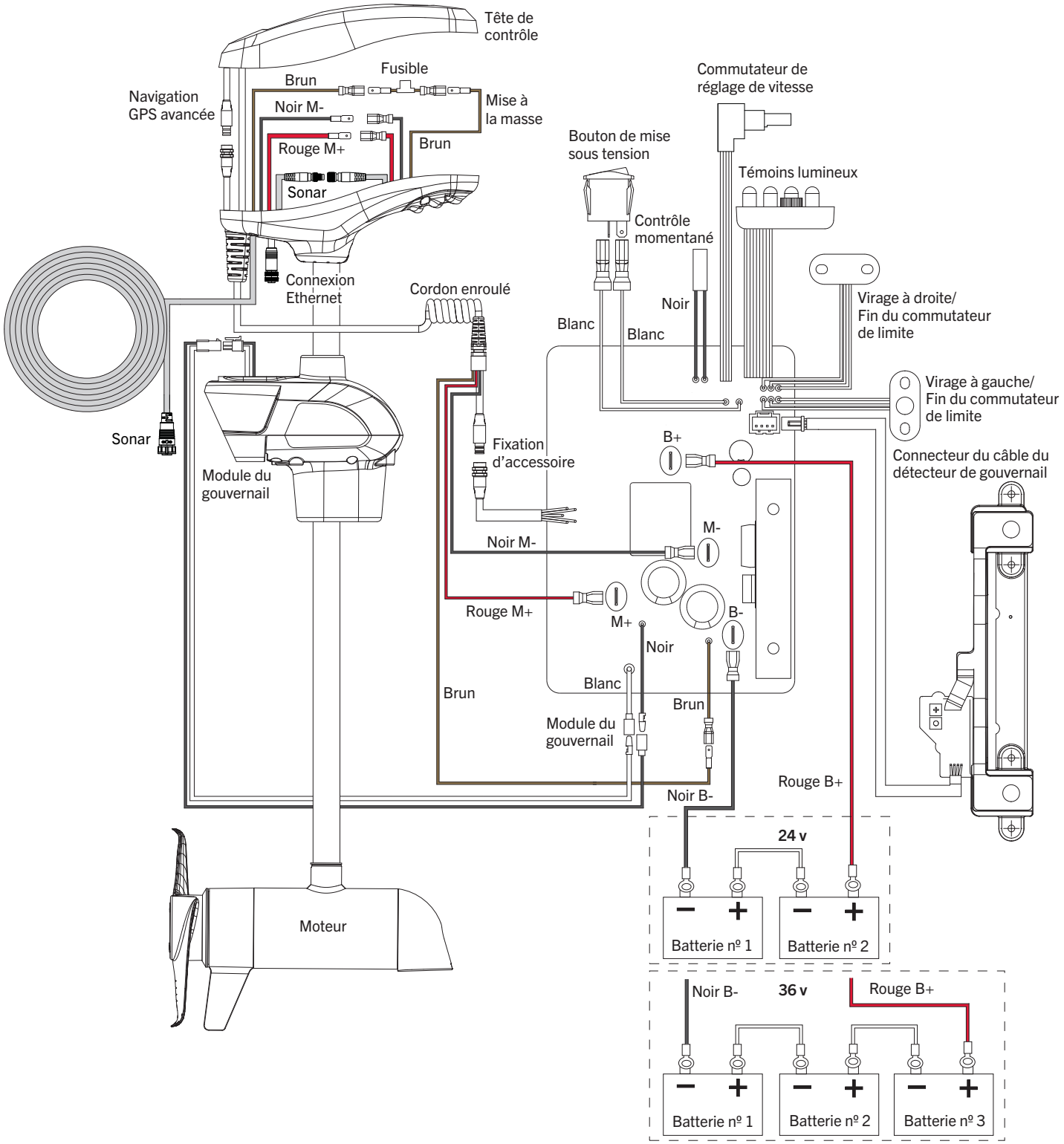

AVIS : Il s'agit d'un schéma multitension. Revérifiez la tension de votre moteur afin d'effectuer les raccordements appropriés. Les dispositifs de protection contre les surintensités ne figurent pas dans cette illustration.

©2024 Johnson Outdoors Marine Electronics, Inc.

UTILISATION ET RÉGLAGE DU MOTEUR

CARACTÉRISTIQUES DU SUPPORT

Prenez connaissance des fonctionnalités du moteur afin de maximiser les capacités qu'offre ce produit.

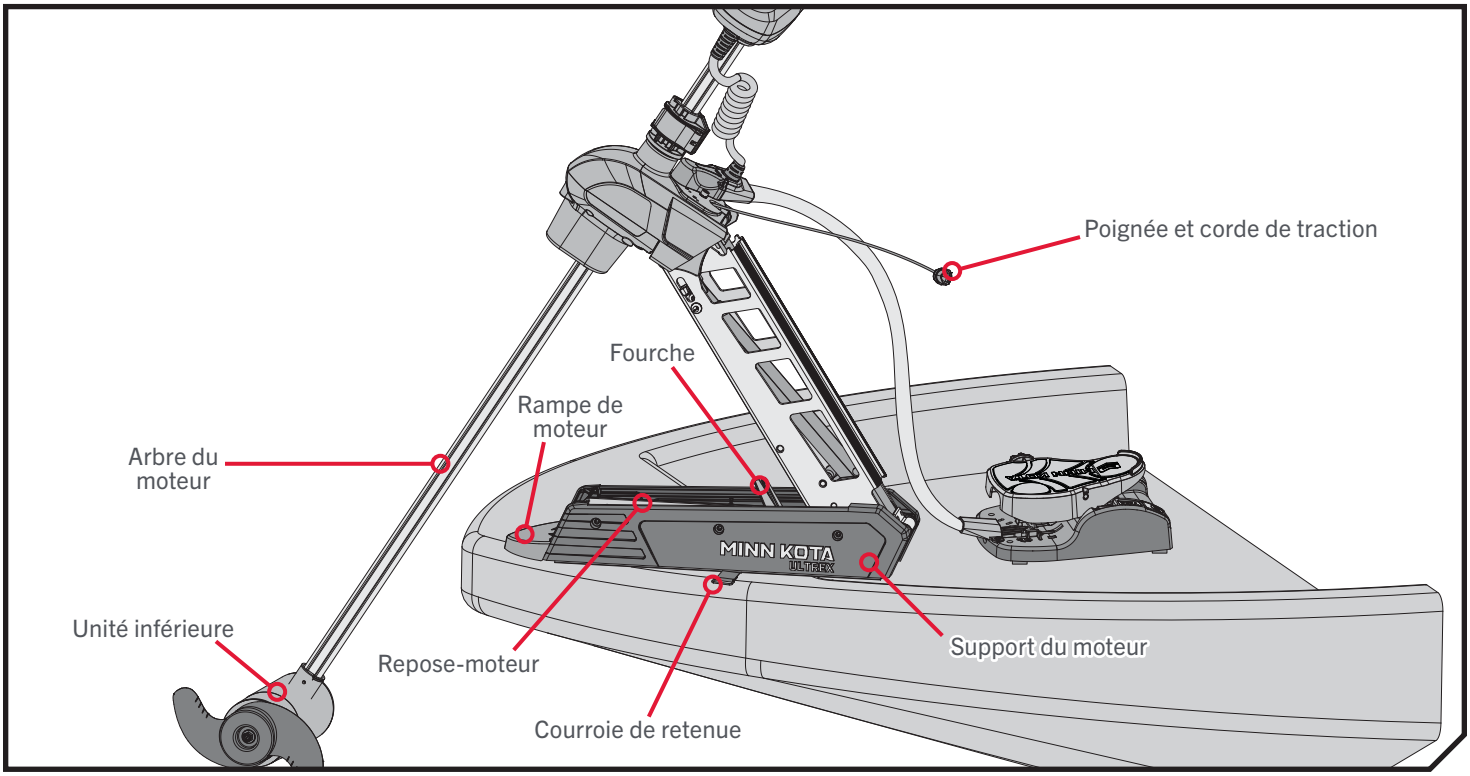

Support du moteur

Le support du moteur est conçu pour fixer ce dernier de manière fiable sur le pont du bateau. Il est conçu pour arrimer et verrouiller le moteur à plat sur le pont, lorsqu'il n'est pas utilisé, et pour fournir un arrimage sûr pour le transport. Le support du moteur positionne aussi le moteur lorsqu'il est déployé.

Poignée et corde de traction

La poignée et corde de traction libère la barre de verrouillage sur le support du moteur qui s'active automatiquement lorsque l'appareil est arrimé ou déployé en position. La poignée et corde de traction doivent être utilisées à la fois pour arrimer et déployer l'appareil. Inspecter la poignée et la corde de traction à chaque utilisation et remplacer s'il y a présence d'usure.

⚠ AVERTISSEMENT

Faites attention de garder vos doigts loin des charnières, des points de pivot et de toutes les pièces mobiles lorsque vous arrimez et déployez le moteur. Utilisez toujours la poignée et la corde de traction pour arrimer et déployer le moteur afin de prévenir toute blessure.

Appui du moteur et fourche

Le repose-moteur positionne l'appareil inférieur puisqu'il se retrouve en contact avec le nez du support et le guide sur le support du moteur. La fourche est assise au milieu du repose-moteur et saisit l'arbre du moteur. La fourche maintient l'appareil inférieur centré sur le repose-moteur lorsqu'il est en position arrimée.

©2024 Johnson Outdoors Marine Electronics, Inc.

Courroie de retenue

⚠ AVERTISSEMENT

Faites attention de garder vos doigts loin des charnières, des points de pivot et de toutes les pièces mobiles lorsque vous arrimez et déployez le moteur.

La courroie de retenue doit être utilisée pour faire de la pression sur l'arbre du moteur afin de fixer solidement l'unité inférieure au support du moteur lorsqu'il est arrimé. La courroie de retenue passe sous le support et est fixée de manière sûre lorsque l'arbre du moteur est posé sur le repose-moteur et la courroie est fixée à elle-même. La courroie de retenue doit être fixée chaque fois que le moteur est arrimé afin de prévenir des dommages causés par des vents forts, des eaux agitées ou des vibrations, ainsi que lorsque le bateau est remorqué.

ARRIMAGE ET DÉPLOIEMENT DU MOTEUR

Pour déployer le moteur

Assurez-vous que la courroie de retenue est détachée puis simplement ramener et relever le moteur du support avec la poignée et la corde de traction. Abaissez le moteur dans l'eau en utilisant la poignée et corde de traction. Le moteur se verrouillera en position déployée. Une fois le moteur déployé, veillez à ce qu'il repose et se verrouille en position.

Pour arrimer le moteur

Tirez et soulevez le moteur hors de l'eau à l'aide de la poignée et corde de traction. Guidé par la poignée et la corde de traction, l'appareil inférieur se déposera sur le repose-moteur. Le moteur se verrouillera en position arrimée. Une fois le moteur arrimé, veillez à ce qu'il soit bien assis et verrouillé en position. Enroulez la courroie de retenue au-dessus du sommet de l'arbre du moteur afin de fixer le moteur. Lors de l'arrimage du moteur, la fonction opérationnelle de la pédale ainsi que le lien à distance sont automatiquement désactivés. Un message sur l'écran de toute télécommande indiquera « moteur arrimé ».

AJUSTEMENTS DU MOTEUR

Ajustement de l'unité inférieure pour un arrimage sûr

Lorsque le moteur est arrimé, l'unité inférieure doit reposer sur les rails du repose-moteur juste à l'intérieur des plaques latérales sur le support du moteur. Il est recommandé de fixer le moteur en suivant les instructions suivantes pour éviter d'endommager le moteur et l'arbre par les vibrations produites lors du transport.

©2024 Johnson Outdoors Marine Electronics, Inc.

AJUSTEMENTS DU MOTEUR

1

a. Avant de transporter le moteur sur l'eau ou la terre, arrimez le moteur pour déterminer où l'unité inférieure repose sur le support.

AVIS : La bonne position de l'unité inférieure est directement sur le repose-moteur se trouvant sur le support du moteur.

b. Si l'unité inférieure ne repose pas sur le repose-moteur, déployez le moteur afin que le collier de réglage de la profondeur puisse s'ouvrir et que le moteur puisse être ajusté de manière à ce qu'il s'appuie sur le repose-moteur.

⚠ ATTENTION

L'unité inférieure doit être posée sur les rails du repose-moteur dans l'aire d'appui du moteur chaque fois que le moteur est transporté. Si l'unité inférieure est mal placée, soit au-dessus ou au-dessous de l'aire d'appui du moteur, l'unité inférieure ou l'arbre seront endommagés et la fourche n'agrippera pas l'arbre correctement. Ne pas placer l'unité inférieure comme recommandé risque d'endommager le produit et d'annuler la garantie de ce dernier.

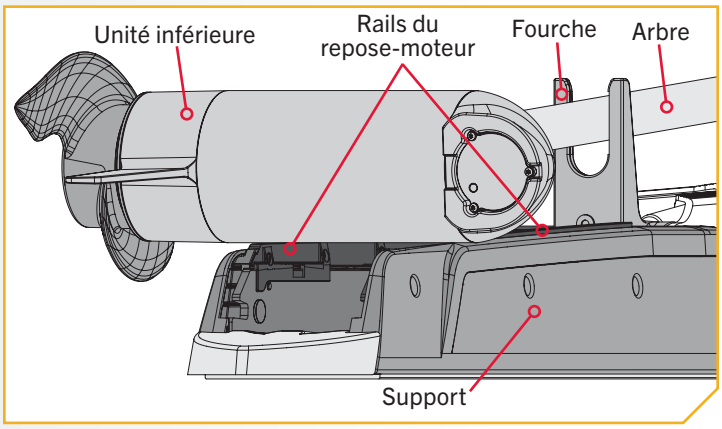

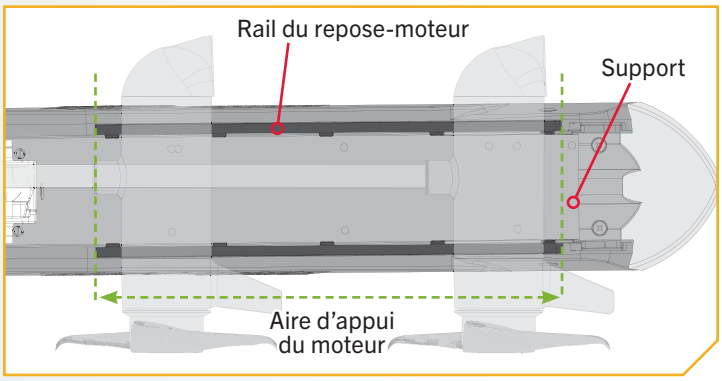

2

c. Lorsque le moteur est déployé, saisissez fermement l'arbre du moteur au-dessus du module du gouvernail.

d. Repérez le collier de réglage de la profondeur sur l'arbre. Tout en tenant l'arbre en place, ouvrez le bouton du collier de réglage de la profondeur de sorte que l'arbre glisse librement.

e. Remontez ou abaissez le moteur à la profondeur désirée.

f. Refermez le collier de réglage de la profondeur afin de fixer solidement le moteur.

g. Arrimez de nouveau le moteur et confirmez que l'unité inférieure repose sur les rails du repose-moteur dans l'aire d'appui du moteur. S'il ne repose pas à l'endroit recommandé, déployez à nouveau le moteur et rajustez-le jusqu'à ce qu'il repose à l'endroit recommandé lorsqu'il est arrimé.

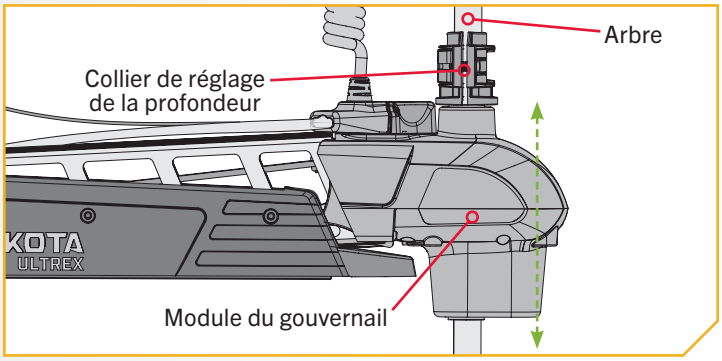

AVIS : Une fois que l'unité inférieure repose dans la bonne position sur le repose-moteur, fixez-le toujours en place avec la courroie de retenue.

©2024 Johnson Outdoors Marine Electronics, Inc.

Réglage de la profondeur du moteur

Une fois que le bateau est sur l'eau, il peut être nécessaire d'ajuster l'appareil inférieur pour que la performance du moteur permette une profondeur optimale. Au moment du réglage de la profondeur, assurez-vous que le haut du moteur est immergé à au moins 12 po (30,5 cm) afin d'éviter de brasser ou d'agiter l'eau à la surface.

1

a. Lorsque le moteur est déployé, saisissez fermement l'arbre du moteur au-dessus du module du gouvernail.

b. Repérez le collier de réglage de la profondeur sur l'arbre. Tout en tenant l'arbre en place, ouvrez le bouton du collier de réglage de la profondeur de sorte que l'arbre glisse librement.

⚠ AVERTISSEMENT

La tête de commande formera un point de pincement si le collier de réglage de la profondeur est ouverte et que la tête de commande glisse sur le dessus du collier de réglage de la profondeur. Saisissez l'arbre et empêchez-le de glisser jusqu'en bas pour prévenir le point de pincement.

c. Remontez ou abaissez le moteur à la profondeur désirée.

d. Refermez le collier de réglage de la profondeur afin de fixer solidement le moteur.

AVIS : Au moment du réglage de la profondeur, assurez-vous que le haut du moteur est immergé à au moins 12 po (30,5 cm) afin d'éviter de brasser ou d'agiter l'eau à la surface.

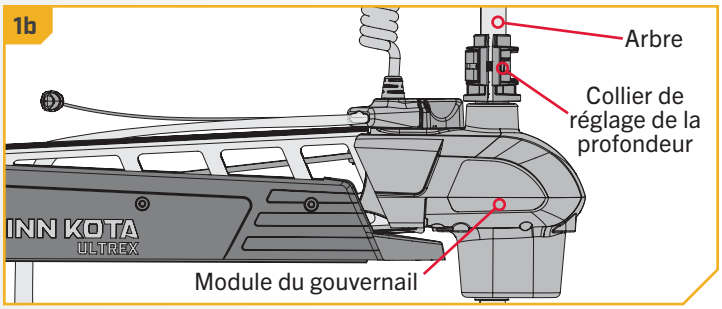

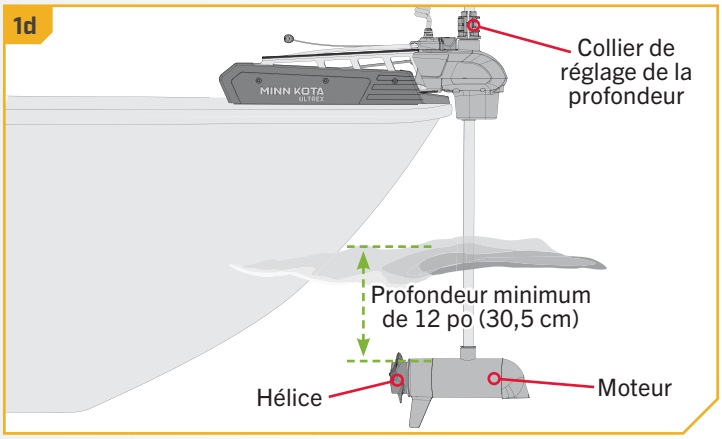

©2024 Johnson Outdoors Marine Electronics, Inc.

Ajustement de la poignée et de la corde de traction

Il est possible d'ajuster la longueur de la poignée et corde de traction selon ses propres préférences. Avant de commencer l'ajustement, il faut libérer le ressort à gaz et déposer le module du gouvernail. Veuillez vous référer à la section Dépose du moteur du gouvernail et suivre la procédure pour déconnecter le gaz ainsi que déposer le moteur du support. Il est important de retirer le gaz et le module du gouvernail afin d'accéder au câble et à la quincaillerie associée pour faire les ajustements.

1

⚠ AVERTISSEMENT

Veuillez consulter la section Dépose du module du gouvernail dans cette section et suivre la procédure pour déconnecter le ressort à gaz ainsi que déposer le moteur du support. Il est important de retirer module du gouvernail et le ressort à gaz afin d'accéder au câble et à la quincaillerie associée pour faire les ajustements. Le défaut d'exécuter ces étapes indispensables empêchera la possibilité de faire des ajustements et comporte un risque de blessure.

a. Lorsque le ressort à gaz est déconnecté et que le module du gouvernail est déposé, vérifiez que le support est en position déployée.

AVIS : observez l'acheminement de la corde dans le guide de la corde, autour de la goupille puis dans la ferrure du loquet/sangle de traction.

b. Repérez l'extrémité de la corde et le serre-câble de traction à l'intérieur du bras en aluminium du support.

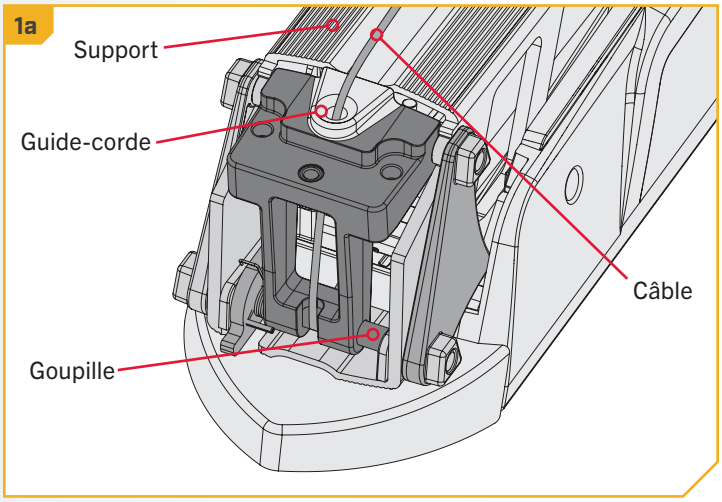

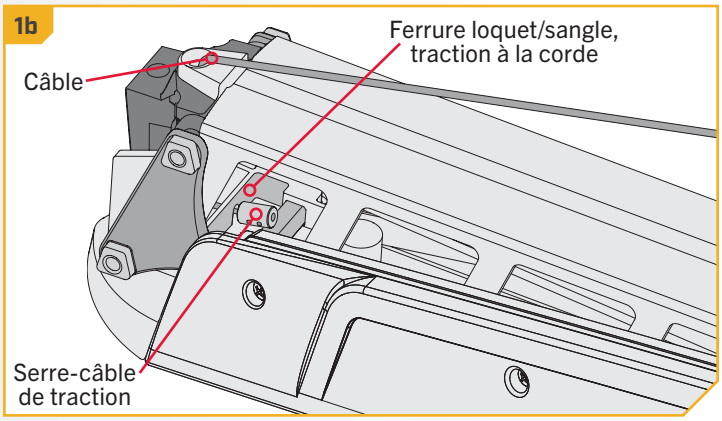

©2024 Johnson Outdoors Marine Electronics, Inc.

2

c. Saisissez le serre-câble de traction et le câble et le sortir du bras en aluminium.

d. Le serre-câble de traction contient deux vis de réglage. Desserrez, sans enlever, ces deux vis avec une clé hexagonale 5/64 (1,98 mm) jusqu'à ce que le câble glisse dans le serre-câble de traction.

e. Ajustez le câble à la longueur voulue.

f. Resserrez les deux vis de réglage à l'aide d'une clé 5/64 (1,98 mm). Serrez les vis de réglage à 16 à 19 po-lb (1,8 à 2,1 Nm). Assurez-vous que les vis de réglage sont bien appuyées contre le câble dans le serre-câble de traction. Les vis de réglage doivent appliquer une tension suffisante sur le câble pour le garder dans le serre-câble de traction pendant le fonctionnement normal. Lorsque les deux vis de réglage sont bien serrées, elles doivent être légèrement encastrées sous la surface du serre-câble de traction.

AVIS : Assurez-vous que les deux vis de réglage sont bien serrées. Lorsqu'elles sont bien serrées, les deux vis de réglage doivent être encastrées légèrement sous le serre-câble de traction pour maintenir la tension sur le câble dans le serre-câble de traction pendant le fonctionnement normal.

g. À l'aide d'une scie à métaux, coupez le câble afin qu'il n'y ait pas plus de 1/16 po (1,59 mm) qui dépasse après le serre-câble de traction.

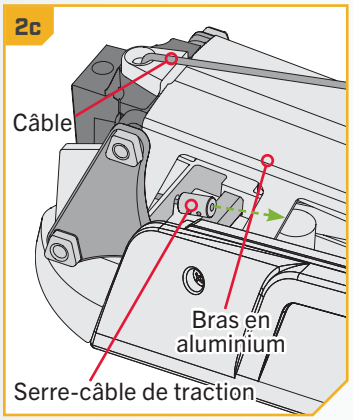

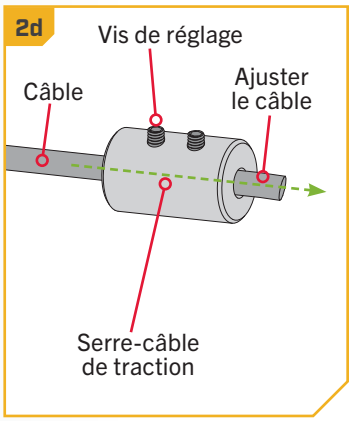

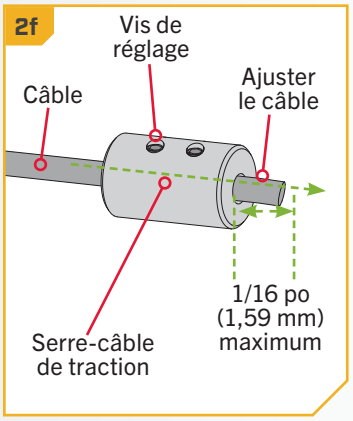

3

h. Une fois que la longueur du câble est coupée, prenez la poignée de traction et tirez sur le câble pour le mettre en place jusqu'à ce qu'il repose contre la ferrure du loquet de la sangle du câble de traction.

i. Une fois le câble en place, lisez la section « Dépose du module du gouvernail » de ces instructions et suivez la procédure pour « Remonter le module du gouvernail ».

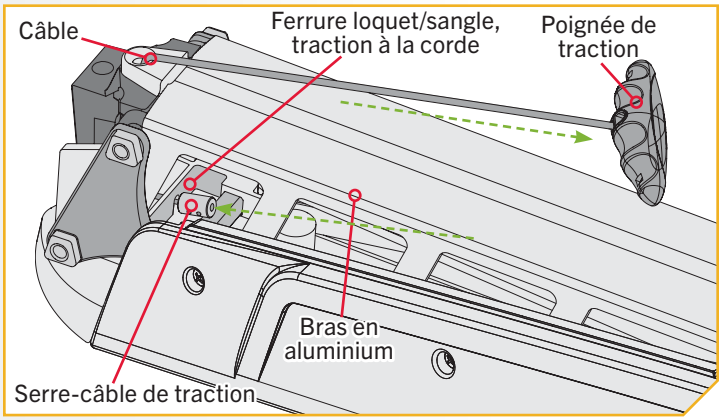

©2024 Johnson Outdoors Marine Electronics, Inc.

INSTALLATION D'UN TRANSDUCTEUR EXTERNE

Aucun transducteur externe n'est inclus avec votre moteur de pêche à la traîne. On peut installer un transducteur externe sur les moteurs qui sont équipés d'un système de navigation GPS avancée. L'installation d'un transducteur externe n'est pas recommandée pour les moteurs équipés d'un Down Imaging MEGA intégré.

1

a. Installez le transducteur externe conformément aux instructions fournies avec le transducteur.

b. Laissez suffisamment de jeu dans le câble du transducteur entre l'unité inférieure et la tête de commande pour que le moteur puisse être bien arrimé et déployé.

c. Utilisez deux attaches rapides pour fixer le câble du transducteur à l'arbre, juste au-dessus de l'unité inférieure et juste en dessous de la tête de commande.

d. Faites passer le câble du transducteur au travers du cordon enroulé jusqu'à l'alimentation.

⚠ ATTENTION

Le défaut de suivre l'acheminement recommandé pour les câbles du sonar et du transducteur externe peut causer des dommages au produit et annuler sa garantie. Assurez-vous de bien tester la longueur et la position du câble pour vérifier qu'il y a suffisamment de jeu là où nécessaire et que les câbles ne s'emmêleront pas dans des pièces mobiles. Effectuer l'acheminement des câbles d'une toute autre façon que celle dictée peut entraîner des dommages aux câbles par un pincement ou sectionnement.

AVIS : pour de plus amples précisions sur l'acheminement des câbles, consultez la section « Fixation des câbles de connexion » de ce manuel.

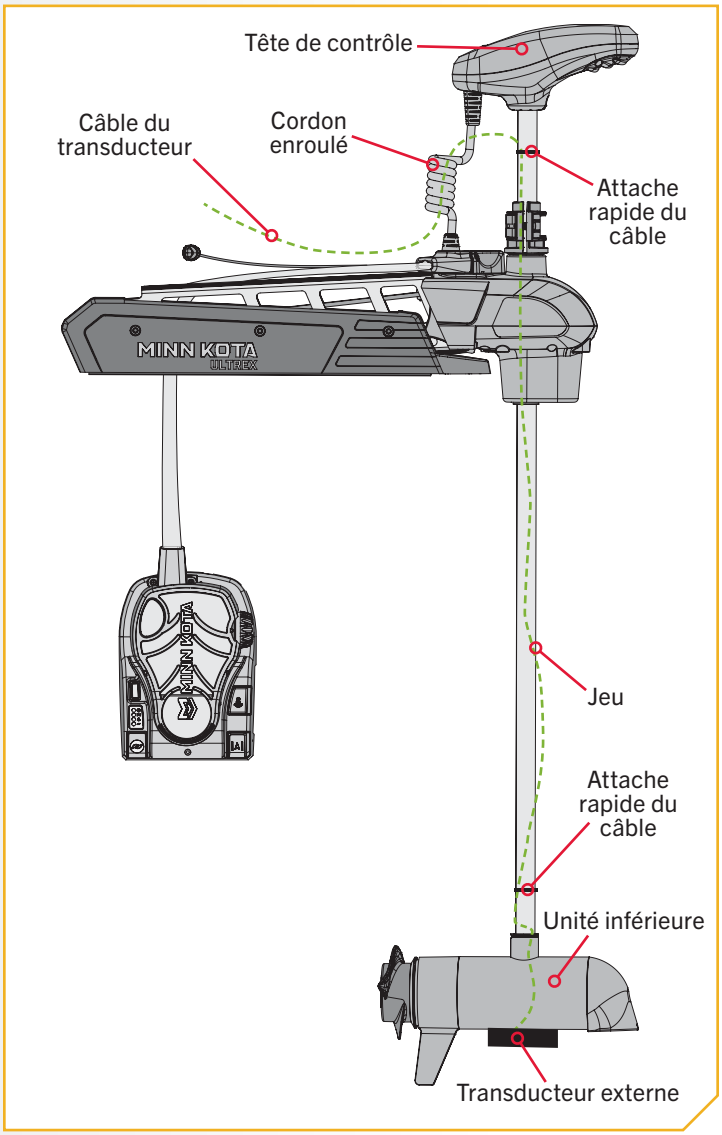

©2024 Johnson Outdoors Marine Electronics, Inc.

UTILISATION DE LA PÉDALE

CONTRÔLE DE LA VITESSE ET DE LA DIRECTION AVEC LA PÉDALE

La pédale est utilisée pour faire fonctionner le moteur. Les contrôles sur la pédale sont faciles à utiliser soit avec le pied ou la main. Le moteur peut aussi être contrôlé par une télécommande micro Minn Kota, ainsi qu'avec toute télécommande Minn Kota compatible. Veuillez consulter le manuel de la télécommande associée pour les instructions respectives. Pour en apprendre davantage sur les accessoires compatibles avec l'Ultrex, veuillez visiter minnkota.johnsonoutdoors.com.

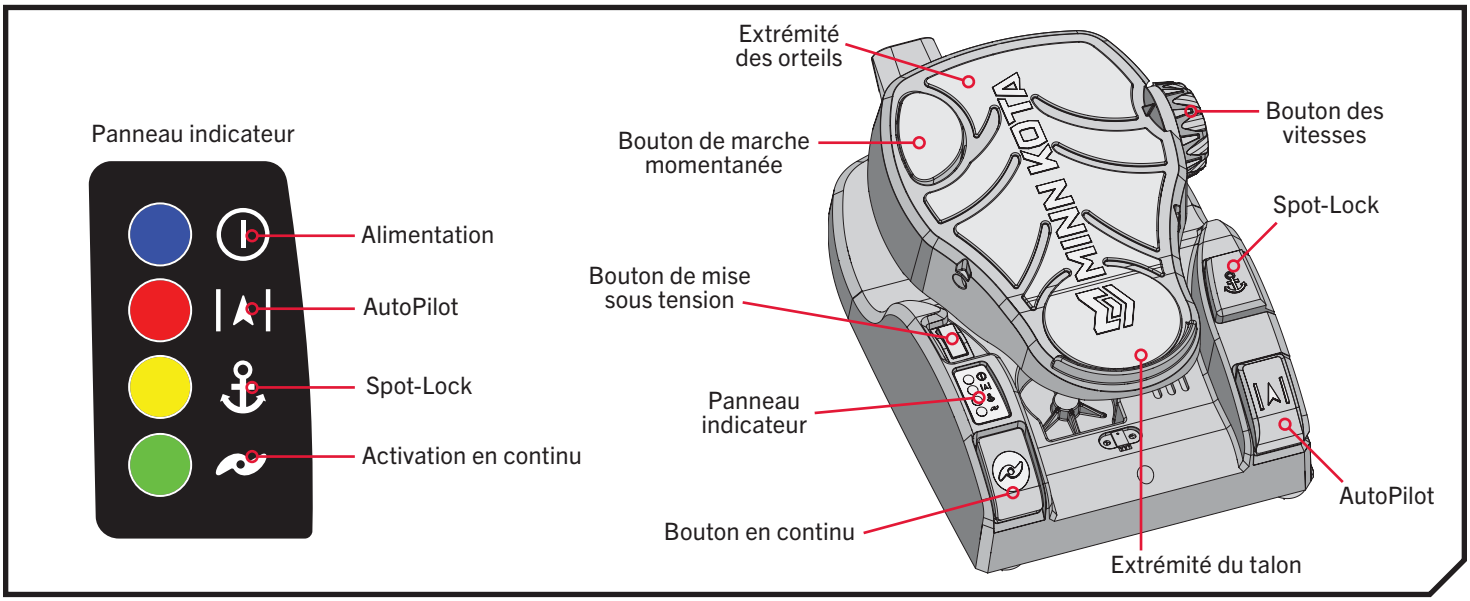

Alimentation

AVIS : N'oubliez pas de mettre hors tension lorsque le moteur n'est pas utilisé pour éviter qu'il n'épuise la pile.

Le commutateur d'alimentation se trouve sur le côté gauche de la pédale et sert à mettre le moteur sous et hors tension. La lumière bleue près de l'icône de mise sous tension ⏻ sur le panneau indicateur s'illumine lorsque le moteur est sous tension. Ne pas essayer de tourner ce moteur avec la pédale lorsqu'il n'est plus sous tension.

Vitesse du moteur

Le bouton des vitesses se trouve sur le côté droit supérieur de l'extrémité orteil de la pédale. Tournez le bouton des vitesses en sens horaire pour augmenter la vitesse et en sens antihoraire pour diminuer la vitesse. La vitesse peut aussi être ajustée à l'aide d'une télécommande Minn Kota compatible.

Opération du moteur en rappel

Dans le mode rappel, le moteur fonctionnera seulement lorsqu'une force vers le bas est appliquée sur le bouton de rappel sur le dessus du levier de commande à pied. Le bouton en rappel se trouve sur le côté gauche extrémité orteil de la pédale. Appliquez une pression vers le bas sur le bouton de rappel pour activer l'hélice. Le moteur tournera alors à la vitesse programmée sur le bouton de vitesse. Si la pression sur le bouton de rappel est enlevée, l'hélice s'arrête. Aucun témoin n'est associé au le bouton de rappel.

Opération constante du moteur

Pour passer en mode opération constante du moteur, appuyez sur le bouton d'activation constante. Le bouton d'activation constante se trouve sur le côté talon au bas de la pédale et est représenté par le symbole d'une hélice. En Mode Constant, l'hélice fonctionnera continuellement, peu importe si de la force est appliquée au bouton de rappel. En mode de fonctionnement continu, l'hélice tourne continuellement à la vitesse programmée par le bouton de vitesse ou par une télécommande sans fil Minn Kota. Le témoin vert près de l'icône d'activation constante sur le panneau indicateur s'allumera lorsque le moteur est en mode opération constante.

©2024 Johnson Outdoors Marine Electronics, Inc.

Si une hélice tourne et rencontre une obstruction en mode Momentané ou Constant, l'augmentation de la demande de courant électrique générée par l'obstruction signalera au moteur de réduire la puissance à l'hélice pour prévenir les dommages. Si la surcharge de courant est détectée pendant plus de 20 secondes, l'hélice sera désactivée pour prévenir un dommage au moteur. Dans ce cas, l'opérateur peut remettre l'hélice en marche après s'être assuré d'avoir dégagé l'obstruction.

Pour tourner à gauche ou à droite

Appuyez sur le côté orteil sur la pédale pour tourner à droite et appuyez sur le côté talon pour tourner à gauche. La position et la direction de la tête du gouvernail correspondent directement à la position du moteur. Lorsqu'on tourne à gauche ou à droite, le mouvement du gouvernail se terminera lorsque les câbles contrôlant la direction de la tête du gouvernail et le moteur ont atteint la fin de leur portée de mouvement. Vous devez garder votre pied sur la pédale pour contrôler la direction du bateau pendant le fonctionnement manuel. La pédale est sensible à la pression. Appliquez une pression graduelle soit sur le côté orteil ou talon de la pédale pour changer graduellement de direction. Une pression plus forte fera tourner l'appareil plus rapidement dans le sens engagé. Vous pouvez également commander la direction du moteur avec une télécommande. Puisque la direction du moteur est contrôlée par la pression appliquée à la pédale et la réaction des câbles à cette pression, le moteur ne tournera pas droit sans appliquer de la pression manuellement à la pédale (ou en utilisant la télécommande) afin d'aligner les câbles pour que le moteur avance tout droit. La fonction Verrouillage du gouvernail maintiendra la dernière position de la tête de gouvernail et du moteur. Tourner à gauche ou à droite peut également être contrôlé par la micro-télécommande Minn Kota. Reportez-vous au manuel de votre télécommande pour en savoir plus.

⚠ ATTENTION

Veillez à fermer le commutateur de mise sous tension lorsque le moteur n'est pas utilisé. Si le contrôle du moteur est laissé en marche et que la rotation de l'hélice est bloquée, cela peut endommager sérieusement le moteur.

Pour des raisons de sécurité, débranchez le moteur de la ou des batteries lorsque le moteur n'est pas utilisé ou pendant la charge.

Les pièces mobiles peuvent couper ou écraser. Évitez les pincements en utilisant la pédale.

Marche arrière

La tête de commande indique toujours le sens de navigation. Pour inverser le sens de navigation, tourner la tête de commande dans le sens complètement opposé de son emplacement actuel. N'oubliez pas que le mouvement se termine lorsque les câbles contrôlant la direction de la tête de commande arrivent au bout de leur portée de mouvement.

Spot-Lock

Le bouton Spot-Lock se trouve sur le côté droit de la pédale et est identifié par le symbole d'une ancre. Lorsque le bouton Spot-Lock est enfoncé, l'emplacement du moteur est enregistré en mémoire. Le témoin jaune près de l'icône du Spot-Lock ⚓ sur le panneau indicateur s'illumine lorsque le Spot-Lock est engagé. Pour activer le Spot-Lock, appuyez sur le bouton Spot-Lock. Pour désactiver, appuyez sur le bouton Spotlock de nouveau : Lorsque le Spot-Lock est engagé, une tonalité est émise. Lorsqu'il est désengagé par le bouton Spot-Lock, aucune tonalité n'est émise. Diriger le moteur avec la pédale ou ajuster la vitesse à l'aide du bouton des vitesses annulera le Spot-Lock et trois tonalités haute-basse seront émises. Le Spot-Lock peut aussi être contrôlé par la télécommande. Pour obtenir des instructions plus précises sur l'utilisation du Spot-Lock, veuillez consulter votre manuel à distance.

⚠ AVERTISSEMENT

Vous seul êtes responsable de la navigation sécuritaire et prudente de votre bateau. Nous avons conçu Ultrex pour qu'il soit un outil précis et fiable qui vous permettra d'améliorer l'utilisation de votre bateau et d'accroître votre capacité de pêcher des poissons. Ce produit ne vous exonère pas de la responsabilité de naviguer en toute sécurité avec votre bateau. Vous devez éviter les dangers liés à la navigation et toujours exercer une veille permanente afin de pouvoir réagir au fur et à mesure que les situations se présentent. Vous devez toujours être prêt à reprendre le contrôle manuel de votre bateau. Apprenez à utiliser votre Ultrex dans une zone exempte de dangers et d'obstacles.

©2024 Johnson Outdoors Marine Electronics, Inc.

AutoPilot

Le bouton de pilotage automatique, AutoPilot, se trouve sur le coin droit inférieur de la pédale et est représenté par un symbole directionnel. Le bouton AutoPilot permet d'activer et désactiver le pilote automatique. Le témoin rouge près de l'icône AutoPilot sur le panneau indicateur s'illumine lorsque cette fonction est engagée. Lorsque l'AutoPilot est engagé, une tonalité simple est émise. Aucune tonalité n'est émise lorsque l'AutoPilot est désengagé. Le système AutoPilot peut être contrôlé à l'aide d'une télécommande compatible. Pour obtenir des instructions plus précises sur l'utilisation du pilote automatique, veuillez consulter le manuel de votre télécommande.

Verrouillage du gouvernail

AVIS : Le moteur ne corrigera pas automatiquement pour piloter tout droit lorsqu'il rencontre une obstruction.

Lorsqu'on gouverne l'Ultrex avec soit la pédale ou une télécommande compatible Minn Kota, la fonction Verrouillage du gouvernail verrouillera automatiquement le moteur dans la dernière position indiquée, laissant l'opérateur enlever son pied de la pédale ou sa main de la télécommande tout en maintenant le sens choisi. L'opérateur peut fixer une nouvelle direction à tout moment à l'aide de la pédale ou la télécommande pour tourner le moteur. Dans le cas où le moteur rencontre une obstruction solide, le verrouillage du gouvernail tournera et verrouillera le moteur dans une nouvelle position pour éviter les dommages.

©2024 Johnson Outdoors Marine Electronics, Inc.

AJUSTEMENTS DE LA PÉDALE

Réglage du câble de direction

La tension du câble de direction est préréglée en usine. Avec une utilisation régulière, il peut être nécessaire d'effectuer un ajustement occasionnel.

1

a. La vis d'ajustement du câble de tension se trouve à la base de la pédale sur le côté orteil. La vis est sous le couvercle du câble du gouvernail. La tension de la vis peut être ajustée à l'aide d'un tournevis cruciforme nº 3.

b. Tournez la vis en sens horaire pour augmenter la tension et en sens antihoraire pour diminuer la tension.

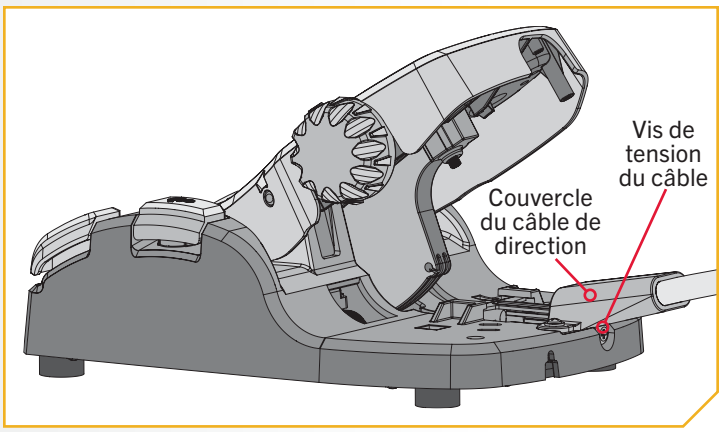

⚠ ATTENTION

Si le câble est trop lâche, il pourrait se dégager du tambour couvert dans le boîtier du gouvernail ou de la poulie dans la pédale.

⚠ ATTENTION

Ne pas trop serrer la vis de tension du câble au-delà de 10-12 lb (1,13-1,3 Nm). Le fait de trop serrer la vis entraînera des dommages causés par une surtension.

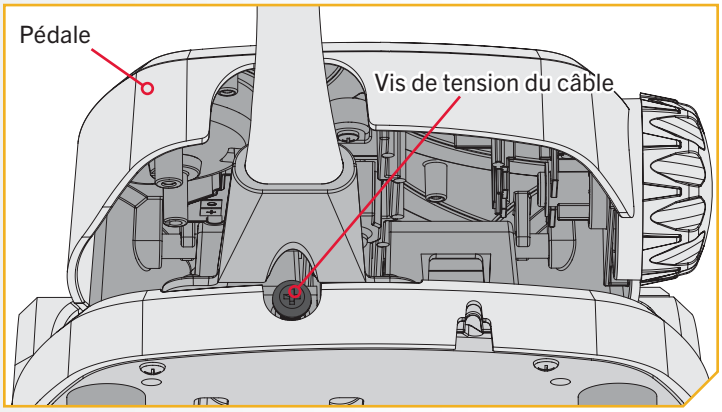

©2024 Johnson Outdoors Marine Electronics, Inc.

SERVICE ET ENTRETIEN

REMPLACEMENT DE L'HÉLICE

OUTILS ET RESSOURCES NÉCESSAIRES

- Clé plate 9/16 po (14,29 mm)
- Tournevis à lame plate

INSTALLATION

1

a. Débranchez le moteur de toute source d'alimentation avant de remplacer l'hélice.

b. Tenez l'hélice, puis desserrez l'écrou de l'hélice à l'aide d'une pince ou d'une clé.

c. Retirez l'écrou et la rondelle de l'hélice.

AVIS : Si l'ergot d'entraînement est cisaillé ou cassé, vous devrez tenir l'arbre stable à l'aide d'une lame de tournevis plat enfoncée dans la fente à l'extrémité de l'arbre pendant que vous desserrez l'écrou de l'hélice.

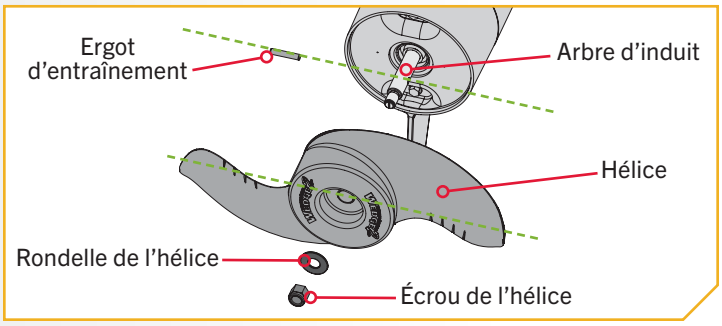

⚠ ATTENTION

Débranchez le moteur de la batterie avant d'effectuer tout travail ou entretien sur l'hélice.

2

d. Tournez la vieille hélice à l'horizontale, puis la retirer en tirant tout droit. Si l'ergot d'entraînement tombe, repoussez-le vers l'intérieur.

⚠ ATTENTION

Si l'hélice ne glisse pas facilement, tirez sur l'hélice de manière égale en faisant attention à ne pas plier l'arbre d'induit tout en retirant l'hélice hors de l'arbre d'induit.

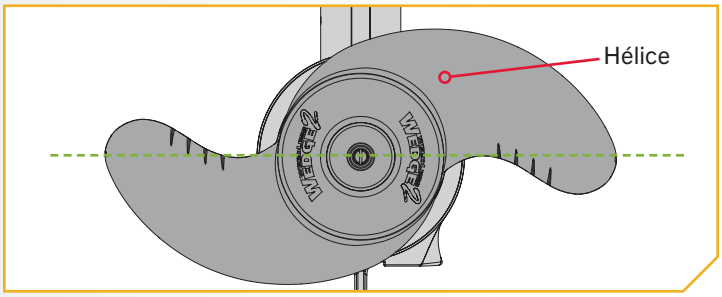

3

e. Alignez la nouvelle hélice avec l'ergot d'entraînement.

f. Installez la rondelle et l'écrou de l'hélice.

g. Serrez l'écrou de l'hélice 1/4 de tour passé le serrage confortable à un couple de 25 à 35 po-lb (2,8 à 4 Nm).

⚠ ATTENTION

Ne pas trop serrer pour ne pas endommager l'hélice.

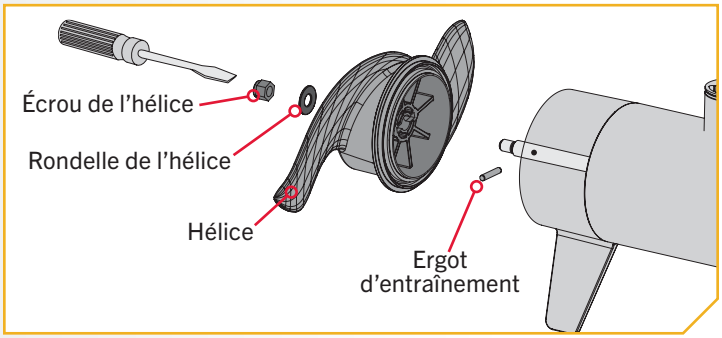

©2024 Johnson Outdoors Marine Electronics, Inc.

DÉPOSE DU MODULE DU GOUVERNAIL

› Débranchez le ressort à gaz

1

⚠ AVERTISSEMENT

Les pièces mobiles peuvent couper ou écraser. Le mécanisme de remontage au gaz est sous pression. Vous devez déconnecter le ressort à gaz avant de retirer le moteur du support. Ne pas engager la poignée de traction et le câble lorsque le moteur est retiré du support jusqu'à ce que le ressort à gaz soit déconnecté.

a. Afin de retirer le module du gouvernail, le ressort à gaz doit être déconnecté. Positionnez le moteur de manière à ce qu'il soit à mi-chemin entre la position arrimée et déployée. Laissez le moteur être positionné de façon à ce que l'unité inférieure repose sur la rampe du moteur.

b. Pour déconnecter le ressort à gaz, repérez le support sur le cylindre supérieur dans le bras extérieur. Deux vis à métaux cruciformes à tête cylindrique retiennent en place le support pour le ressort à gaz. À l'aide d'un tournevis cruciforme nº 3, desserrez et retirez les deux vis.

c. Il est maintenant possible de déplacer le moteur en position déployée pour retirer le module du gouvernail.

⚠ AVERTISSEMENT

Le mécanisme de remontage au gaz dans l'unité est sous haute pression lorsque le moteur est en position déployée. Ne retirez pas l'ensemble de module du gouvernail du support sans déconnecter une des extrémités du ressort à gaz. Le défaut de suivre cette consigne peut former une condition où une traction accidentelle de la poignée et corde de traction pourrait entraîner l'ouverture soudaine du ressort, frappant toute personne ou chose sur son chemin.

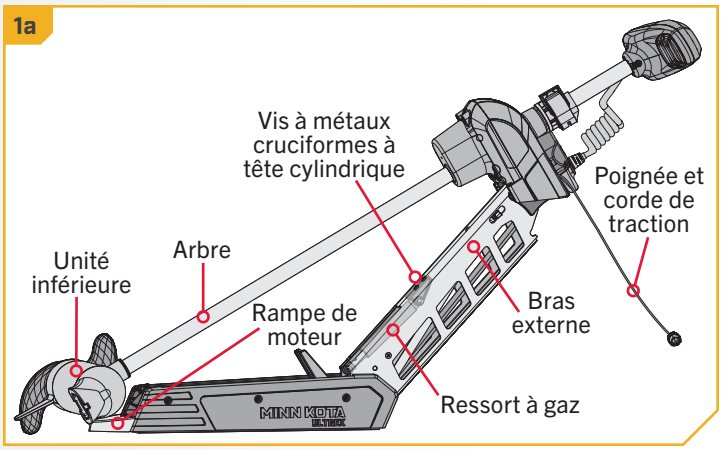

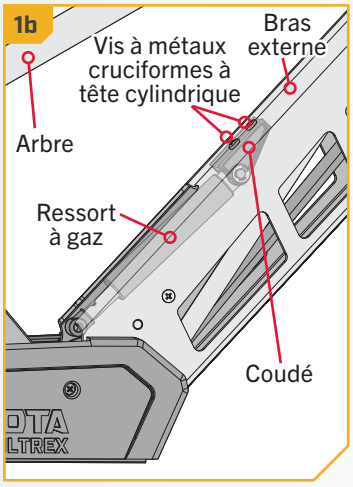

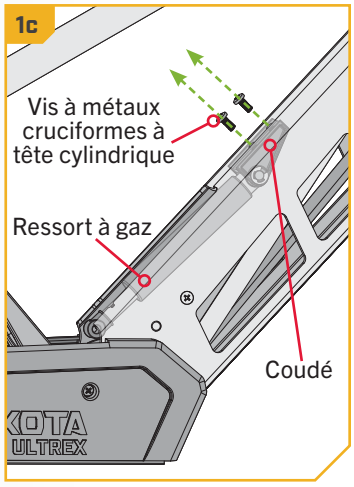

AVIS : Utilisez un tournevis cruciforme nº 3 pour retirer les vis. Elles sont préalablement enduites d'un frein-filet. Le défaut d'utiliser l'outil recommandé peut causer des dommages et empêcher que les vis soient retirées.

©2024 Johnson Outdoors Marine Electronics, Inc.

Retirez le module du gouvernail du support

1

a. Lorsque le ressort à gaz est déconnecté, placez le moteur en position déployée.

⚠ AVERTISSEMENT

Les pièces mobiles peuvent couper ou écraser. Le mécanisme de remontage au gaz est sous pression. Vous devez déconnecter le ressort à gaz avant de retirer le moteur du support. Ne pas engager la poignée et la corde de traction tant que le ressort à gaz est déconnecté.

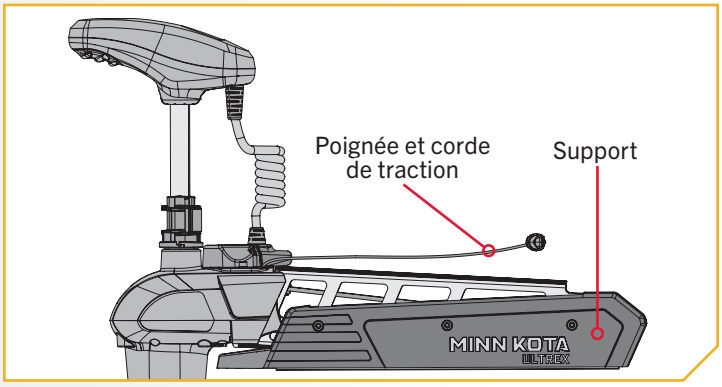

2

b. Retirez la vis hexagonale 5/16 po (7,9 mm) avec une clé hexagonale de 1/4 po (6,4 mm). La vis hexagonale de 5/16 po (7,9 mm) se trouve sur le côté opposé du support où se trouve la charnière qui s'ouvre et se ferme lorsque le support est arrimé et déployé.

c. Une fois la vis hexagonale et la rondelle de blocage enlevées, soulevez le module du gouvernail tout droit jusqu'à ce qu'il soit dégagé du support.

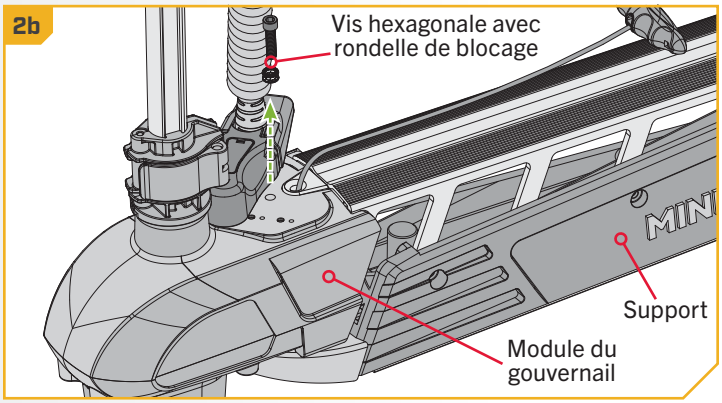

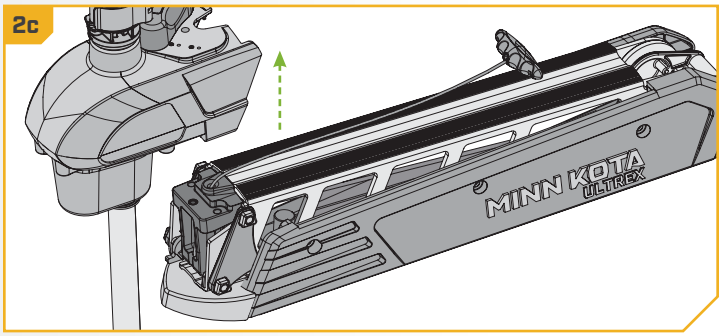

©2024 Johnson Outdoors Marine Electronics, Inc.

REMONTER LE MODULE DU GOUVERNAIL

1

a. Pour remonter le module du gouvernail, commencez avec le support en position déployée.

b. Alignez les chemins de clef sur l'intérieur du module du gouvernail avec les bielles de bout sur le support. Faites-le en positionnant le module du gouvernail au-dessus des bielles de bout sur le support.

c. Abaissez le module du gouvernail tout droit jusqu'au fond.

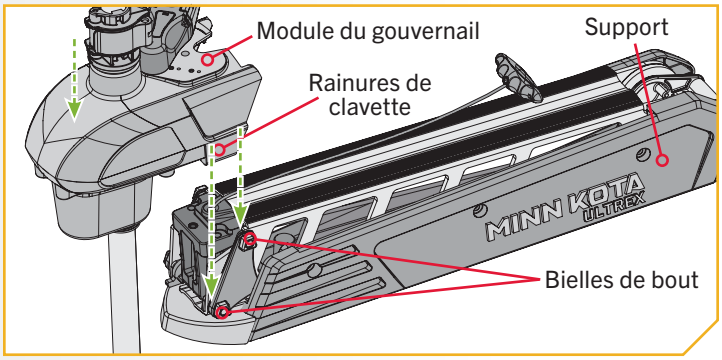

2

d. Reposez la vis hexagonale 5/16 po (7,94 mm) et la rondelle de blocage puis serrez entre 18 et 20 pi-lb (24,4 et 27,1 Nm) avec une clé de serrage.

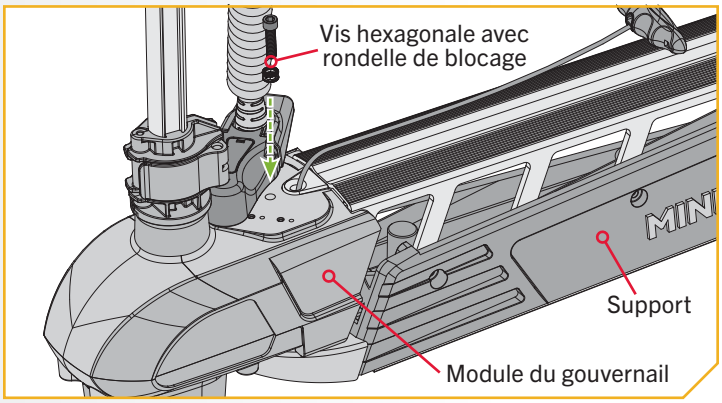

©2024 Johnson Outdoors Marine Electronics, Inc.

3

e. Utilisez la poignée de traction et le câble pour dégager la barre de verrouillage sur le support.

f. Positionnez le moteur de manière à ce qu'il soit à mi-chemin entre la position arrimée et déployée. Laissez le moteur être positionné de façon à ce que l'unité inférieure repose sur la rampe du moteur.

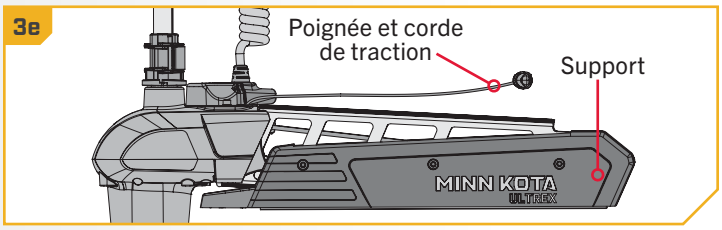

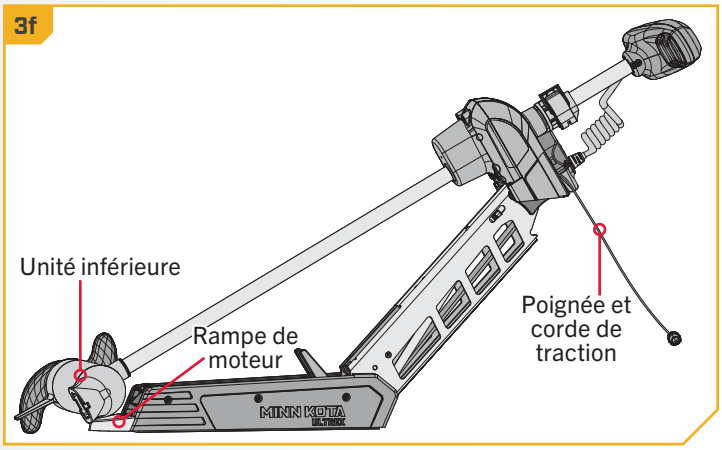

4

g. Le ressort à gaz est situé à l'intérieur du bras extérieur. Une fois le moteur correctement positionné, le ressort à gaz peut être fixé en place.

h. Il y a un support à l'extrémité du ressort à gaz avec des trous et des écrous Nylock encastrés pour installer le ressort à gaz. Alignez le support à l'extrémité du ressort à gaz avec les trous dans le bras extérieur. Les trous dans le bras extérieur doivent être sous l'arbre du bras extérieur.

i. Prenez les deux vis à métaux cruciformes à tête cylindrique et installez-les dans les trous du bras extérieur et dans le support à l'extrémité du ressort à gaz à l'aide d'un tournevis nº 3. Serrez à un couple de 35 po-lb (1,4 Nm).

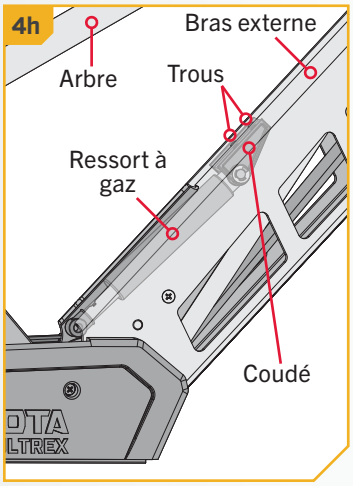

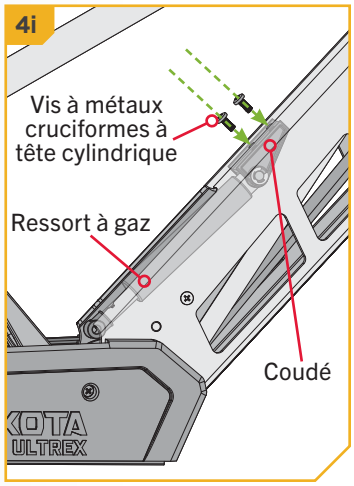

©2024 Johnson Outdoors Marine Electronics, Inc.

ENTRETIEN GÉNÉRAL

- Après l'utilisation, il faut rincer complètement le moteur avec de l'eau douce. Cette série de moteurs ne peut pas être exposée à l'eau salée.
- L'arbre composite doit être régulièrement nettoyé et lubrifié pour assurer une bonne rétraction et un bon déploiement. Une vaporisation de silicone à base aqueuse améliorera son fonctionnement.
- L'hélice doit être inspectée et exempte d'herbe et de ligne de pêche, après chaque utilisation. Les lignes de pêche et les herbes peuvent se nicher derrière l'hélice, abîmer les joints et laisser l'eau pénétrer dans le moteur.
- Chaque fois que le moteur est utilisé, assurez-vous que l'écrou de l'hélice est fixé solidement.
- Afin de prévenir les dommages accidentels, pendant le transport ou l'entreposage, débranchez la batterie lorsque le moteur est hors de l'eau. Pour un entreposage prolongé, enduisez légèrement toutes les parties métalliques d'un protecteur en silicone à base aqueuse.
- Pour une durée de vie maximale de la batterie, rechargez les batteries dès que possible après utilisation. Pour une performance maximale du moteur, rechargez la batterie complètement avant utilisation.
- Gardez les bornes de la batterie propres à l'aide de papier sablé fin ou de toile d'émeri.
- L'hélice est conçue pour assurer un fonctionnement exempt d'herbe avec un degré d'efficacité très élevé. Pour maintenir ce haut rendement, le bord d'attaque des pales doit être gardé lisse. S'ils sont rugueux ou entaillés par l'utilisation, rendez-les lisses en les ponçant avec du papier de verre fin.
- Les couvercles de rail sur le repose-moteur sont un article d'usure et ils doivent être remplacés à l'occasion.

DÉPANNAGE

1. Le moteur ne tourne pas ou manque de puissance :
   - Vérifiez la polarité des raccordements de la batterie.
   - Vérifiez que les bornes sont propres et exemptes de corrosion. Utilisez du papier sablé ou de la toile d'émeri pour nettoyer les bornes.
   - Vérifiez le niveau d'eau de la batterie. Ajoutez de l'eau, le cas échéant.
2. Le moteur baisse en puissance peu après son démarrage :
   - Vérifiez la charge de la batterie. Si le niveau est bas, remettez-la à pleine charge.
3. Le moteur est difficile à diriger :
   - Desserrez le bouton de tension de direction sur le support.
   - Lubrifiez l'arbre composite.
4. Si l'hélice vibre en cours de l'utilisation normale :
   - Retirez, puis tournez l'hélice à 180°. Consultez les directives pour le retrait dans la section portant sur le remplacement de l'hélice.
5. Votre détecteur de poissons fait l'objet d'interférences :
   - Dans certaines applications, de l'interférence à l'écran de l'échosondeur pourra survenir. Nous recommandons qu'une batterie marine à décharge poussée séparée soit utilisée pour votre propulseur électrique et que l'échosondeur soit alimenté à l'aide d'une batterie de démarrage ou à manivelle. Si les problèmes persistent, communiquez avec le service technique au 1-800-227-6433.

AVIS : Pour tous les autres dysfonctionnements, visitez un centre de service agréé. Vous pouvez rechercher un centre de service agréé dans votre région en visitant minnkota.johnsonoutdoors.com ou en appelant notre numéro de service à la clientèle au 800 227-6433.

©2024 Johnson Outdoors Marine Electronics, Inc.

POUR D'AUTRES SERVICES DE DÉPANNAGE ET DE RÉPARATION

Nous offrons plusieurs options de dépannage et de réparation pour votre produit. Veuillez parcourir les options énumérées ci-dessous.

Acheter des pièces en ligne

Vous pouvez acheter des pièces en ligne directement à partir de notre site Web à minnkota.johnsonoutdoors.com. Des vis aux plaques latérales, vous pouvez commander des pièces de rechange pour vos produits Minn Kota.

Foire aux questions

Trouvez des réponses aux questions d'ordre général, de l'installation de la batterie et du gréement, et des scénarios de réseautage. Notre site Web minnkota.johnsonoutdoors.com met à votre disposition des FAQ visant à répondre à toutes vos questions au sujet des produits Minn Kota.

Appelez-nous (pour les États-Unis et le Canada)

Nos représentants du service à la clientèle sont disponibles du lundi au vendredi, de 7 h à 16 h 30 (HNC), au 1 800 227-6433. Pour commander des pièces, veuillez avoir sous la main le numéro de série à 11 chiffres du produit, les numéros des pièces nécessaires et les renseignements relatifs à la carte de crédit. Vous économiserez ainsi du temps pour un service à la clientèle de qualité supérieure. Vous pouvez consulter la liste des pièces de votre manuel pour obtenir les numéros exacts de pièce.

Contactez-nous

Vous pouvez communiquer avec notre service technique pour vos questions au sujet des produits Minn Kota. Pour vous renseigner, visitez minnkota.johnsonoutdoors.com.

Centres de service agréés

On compte plus de 800 centres de service agréés Minn Kota aux États-Unis et au Canada pour acheter des pièces et faire réparer vos produits. Veuillez consulter notre site Web pour trouver un centre de service dans votre région.

Balayez pour visiter le service en ligne Minn Kota.

©2024 Johnson Outdoors Marine Electronics, Inc.

DÉCLARATIONS DE CONFORMITÉ

DÉCLARATION DE CONFORMITÉ ENVIRONNEMENTALE

Il est dans l'intention de JOME d'être une entreprise citoyenne responsable, dont l'exploitation est conforme à la règlementation environnementale en vigueur et qui est connue pour être un bon voisin dans les collectivités où nous fabriquons ou vendons nos produits.

DIRECTIVE DEEE

La directive européenne 2002/96/CE « Directive concernant les déchets d'équipements électriques et électroniques (DEEE) » a un impact sur la plupart des distributeurs, vendeurs et fabricants d'électronique pour le grand public au sein de l'Union européenne. La directive DEEE exige que le producteur d'électronique pour le grand public prenne une part de responsabilité, en ce qui concerne la gestion des déchets de leurs produits, afin d'atteindre une élimination écologique, et ce, tout au long du cycle de vie du produit.

Il se peut que, selon votre emplacement, vous ne soyez pas tenu (e) de vous conformer à la directive DEEE pour ce qui est des équipements électriques et électroniques (EEE), et il se peut qu'il en soit de même pour les EEE conçus et destinés à être utilisés comme installations fixes ou temporaires dans les véhicules de transport tels que les voitures, les avions et les bateaux. Dans certains États de l'Union européenne, ces véhicules sont réputés ne pas relever de la directive, et les EEE, pour ces applications peuvent être considérés comme exclus de l'exigence de la directive DEEE.

Ce symbole (DEEE poubelle sur roues) sur le produit indique que ce dernier ne doit pas être jeté avec les déchets domestiques. Il doit être éliminé et collecté pour le recyclage et la récupération des DEEE. Johnson Outdoors Inc. marquera tous les produits EEE en conformité avec la directive DEEE. C'est notre but de nous conformer à la collecte, au traitement, à la récupération et à l'élimination écologique judicieuse de ces produits, mais ces exigences varient au sein des différents États membres de l'Union européenne. Pour de l'information supplémentaire sur l'endroit où vous pouvez éliminer les équipements usagés pour leur recyclage et leur récupération et/ou ou selon les exigences particulières de l'État membre de l'Union européenne, veuillez communiquer avec le détaillant ou le distributeur duquel vous avez acheté le produit.

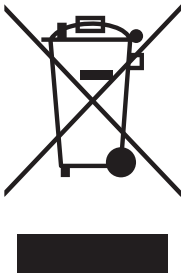

ÉLIMINATION

Les moteurs Minn Kota ne sont pas soumis à la réglementation concernant l'élimination VGE-VO (directive pour les dispositifs électriques), qui transpose la directive DEEE. Néanmoins, ne jamais jeter le moteur Minn Kota dans une poubelle, mais plutôt à l'endroit approprié où s'effectue la collecte, recommandé par le conseil municipal local.

Ne jamais jeter aucune batterie à la poubelle. Se conformer aux directives d'élimination du fabricant ou de son représentant et la jeter à l'endroit approprié où s'effectue la collecte, recommandé par le conseil municipal local.

INFORMATIONS DE CONFORMITÉ RÉGLEMENTAIRE

Moteurs avec navigation GPS avancée

Pour des informations réglementaires sur les moteurs ayant la navigation GPS avancée, veuillez vous reporter au manuel de la navigation GPS avancée en ligne sur minnkota.johnsonoutdoors.com.

©2024 Johnson Outdoors Marine Electronics, Inc.

CONFORMITÉ FCC

Cet appareil est conforme à la section 15 des règles de la FCC. **Son fonctionnement est soumis aux deux conditions suivantes :**

1. Ce dispositif ne doit pas causer d'interférences nuisibles.
2. Cet appareil doit accepter toute interférence qui peut être reçue, y compris les interférences susceptibles de perturber son fonctionnement.

Les changements ou modifications non expressément approuvés par Johnson Outdoors Marine Electronics, Inc. peuvent annuler le droit d'utilisation de cet équipement accordé à l'utilisateur.

AVIS : Cet équipement a été testé et s'est avéré conforme aux limites pour un appareil numérique de classe B, conformément à la section 15 des règles de la FCC. Ces limites sont conçues pour fournir une protection raisonnable contre les interférences nuisibles dans une installation résidentielle. Cet équipement génère, utilise et peut émettre des fréquences radio et, s'il n'est pas installé et utilisé conformément aux instructions, peut causer des interférences nuisibles pour les communications radio. Il n'existe cependant aucune garantie que des interférences ne se produiront pas dans une installation donnée. **Si cet équipement provoque des interférences nuisibles à la réception radio ou télévision, ce qui peut être déterminé en l'éteignant et en le rallumant, l'utilisateur est encouragé à essayer de corriger l'interférence par une ou plusieurs des mesures suivantes :**

- Réorienter ou déplacer l'antenne de réception.
- Augmenter la distance entre l'équipement et le récepteur.
- Connecter l'équipement à une sortie sur un circuit différent de celui sur lequel est branché le récepteur.
- Consulter le revendeur ou un technicien radio/TV expérimenté.

CONFORMITÉ AUX NORMES D'INDUSTRIE CANADA

Ce produit est conforme aux spécifi cations techniques applicables d'Industrie Canada. Son fonctionnement est soumis aux deux conditions suivantes: (1) cet appareil ne peut causer d'interférences et (2) il doit tolérer toute interférence, même celle pouvant causer un fonctionnement indésirable de l'appareil.

Les changements ou les modifi cations non expressément approuvés par johnson outdoors marine electronics, inc. Peuvent annuler l'autorisation de l'utilisateur de faire fonctionner cet équipement.

COTES ENVIRONNEMENTALES

Température ambiante de fonctionnement : 14 °F à 122 °F (-10 à 50 °C)
Humidité ambiante de fonctionnement : 5 à 95 %
Altitude maximale de fonctionnement : 10 000 pieds (3 048 mètres)

©2024 Johnson Outdoors Marine Electronics, Inc.

SCHÉMA DES PIÈCES ET LISTE DES PIÈCES

ULTREX - POUSSÉE DE 80/112 LB (36,3/50,8 KG) - 24/36 VOLTS - ARBRE DE 45/52/60 PO (114,3/132,1/152,4 CM)

Ce schéma des pièces et cette liste des pièces fournissent les directives pour la dépose de Minn Kota[MD] en conformité avec la directive DEEE. Pour de l'information supplémentaire sur l'endroit où vous pouvez éliminer les équipements usagés pour leur recyclage et leur récupération et/ou selon les exigences particulières de l'État membre de l'Union européenne, veuillez communiquer avec le détaillant ou le distributeur duquel vous avez acheté le produit. Outils requis, entre autres : tournevis à tête plate, tournevis cruciforme, jeu de douilles, pinces, cisailles.

TÊTE DE CONTRÔLE DE ULTREX

Schéma des pièces de la tête de contrôle

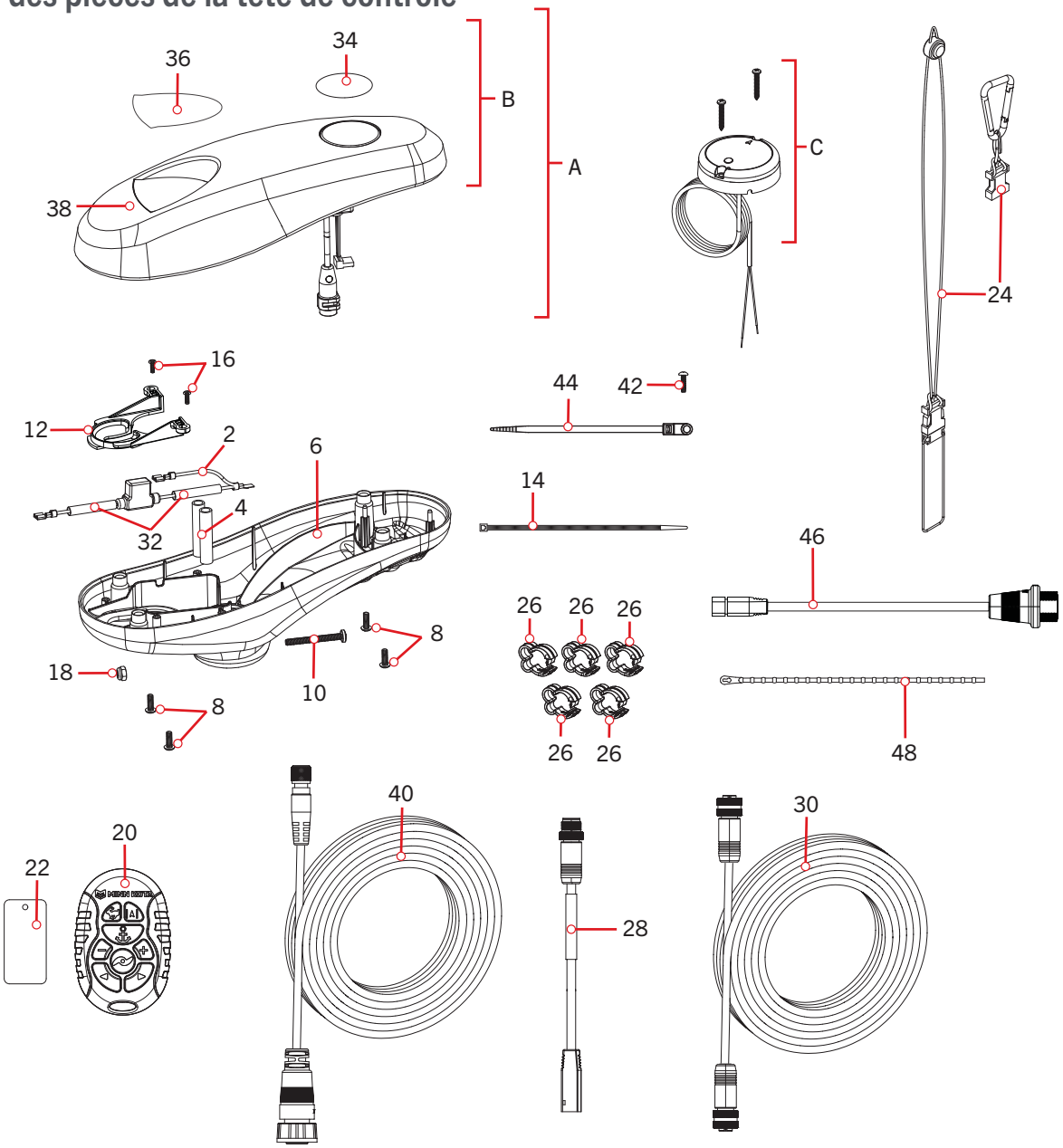

©2024 Johnson Outdoors Marine Electronics, Inc.

Liste des pièces de la tête de contrôle

Ensemble	Nº de Pièce	Description	Remarques	Quantité
A	2774103	CONTROLLER,ADV GPS NAV,TRV/UTX		1
B	2770242	CVR KIT, ADV GPS NAV, TRV/UTX	*COUVERCLE ET AUTOCOLLANTS SEULEMENT*	1
C	2996400	HEADING SENSOR ASSEMBLY		1
Nº d'Article	**Nº de Pièce**	**Description**	**Remarques**	**Quantité**
▲	✖	SEAL, BUNG LOWER		1
▲	✖	SEAL, BUNG UPPER		1
2	2218201	FUSE HOLDER ASSEMBLY		1
4	2065400	WIRE INSULATOR-LGE 1-3/4,BLUE		2
6	2292500	CONTROL BOX, ULTREX, T2		1
8	2372100	SCREW-#8-18 X 5/8 THD* (SS		4
10	2263406	SCREW-#10-24 X 2" S/S PPH		1
12	2224706	PLUG, SCREW-DOWN, BLK		1
14	9953310	TIE WRAP-8.5"		1
16	2372103	SCREW-#6 X .375 PLASTITE SS		2
18	2333101	NUT-HEX #10-24 UNC-2B NYL SS		1
20	2994102	ASSY, REMOTE, MICRO MK		1
22	2394110	TAG, MICRO REMOTE		1
24	2390802	LANYARD W/CARABINR,IP RMT		1
26	2290844	CLIP, CABLE ROUTINGS		5
28	490380-1	CABLE, ETHERNET PIGTAIL-700 HD		1
30	490384-4	CABLE, ETHERNET (M12-M12), 30'		1
32	2375400	SHRINK TUBE-1/4OD X 1-3/4		2
34	2395524	DECAL, DOMED IP LINK 4.0 FW		1
36	2395573	DECAL, PUSH BUTTON TOP, 80 LB UTX 1.5	*80 LB (36,3 KG)*	1
	2395574	DECAL,PUSH BUTTON TOP, 112LB UTX 1.5	*112 LB (50,8 KG)*	1
38	✖	COVER,CTRL BOX IP, PD PRINTED		1
40	490575-2	CABLE, ADPTR, 14 PIN, 175"-DSC	*CHIRP À DOUBLE SPECTRE*	1
	490507-2	CABLE, ADP-INT MDI 14 M12-174"	*DOWN IMAGING MEGA INTÉGRÉ*	1
42	2203441	SCREW-#6 X 1/2" THRD FORM, SSTL		1
44	2206302	TIE WRAP, SCREW MOUNT 6.3"		1
46	2994961	BAG ASM, CABLE,ADPTR, 490537-2	*490537-2* *MKR-MI-1*	1
48	2206304	TIE WRAP, REUSABLE RED, 6”		1
▲	2205412	SHRINK TUBE-.75 ID X 2"		1
▲	2297165	MANUAL DISCLAIMER DOWNLOAD INFO		1
▲	2297162	MANUAL, ULTREX		1
▲	2297163	QCK REF/INSTALL GUIDE,UTX		1
▲	2394900	INSTRUCTIONS, HEADING SENSOR		1

▲ *Non visible sur le schéma des pièces.*

✖ *Cette pièce est incluse dans un ensemble et ne peut pas être commandée individuellement.*

©2024 Johnson Outdoors Marine Electronics, Inc.

SCHÉMA DES PIÈCES ET LISTE DES PIÈCES

Nº d'Article	Nº de Pièce	Description	Remarques	Quantité
▲	2205810	DECAL-MINN KOTA 12" PROMO		1
▲	2394910	INSTRC. SHEET, MICRO REMO		1
▲	2207131	STANDARD QS SETUP GUIDE		1
▲	2394911	QCK REF. GUIDE, MICRO REMOTE		1
▲	2294950	INSTRC-OBN & REMOTE PAIR		1

▲ *Non visible sur le schéma des pièces.*

✖ *Cette pièce est incluse dans un ensemble et ne peut pas être commandée individuellement.*

©2024 Johnson Outdoors Marine Electronics, Inc.

MOTEUR DE 24 VOLTS, 4 PO (10,16 CM) ULTREX

Schéma des pièces du moteur de 24 volts, 4,0 po (10,16 cm)

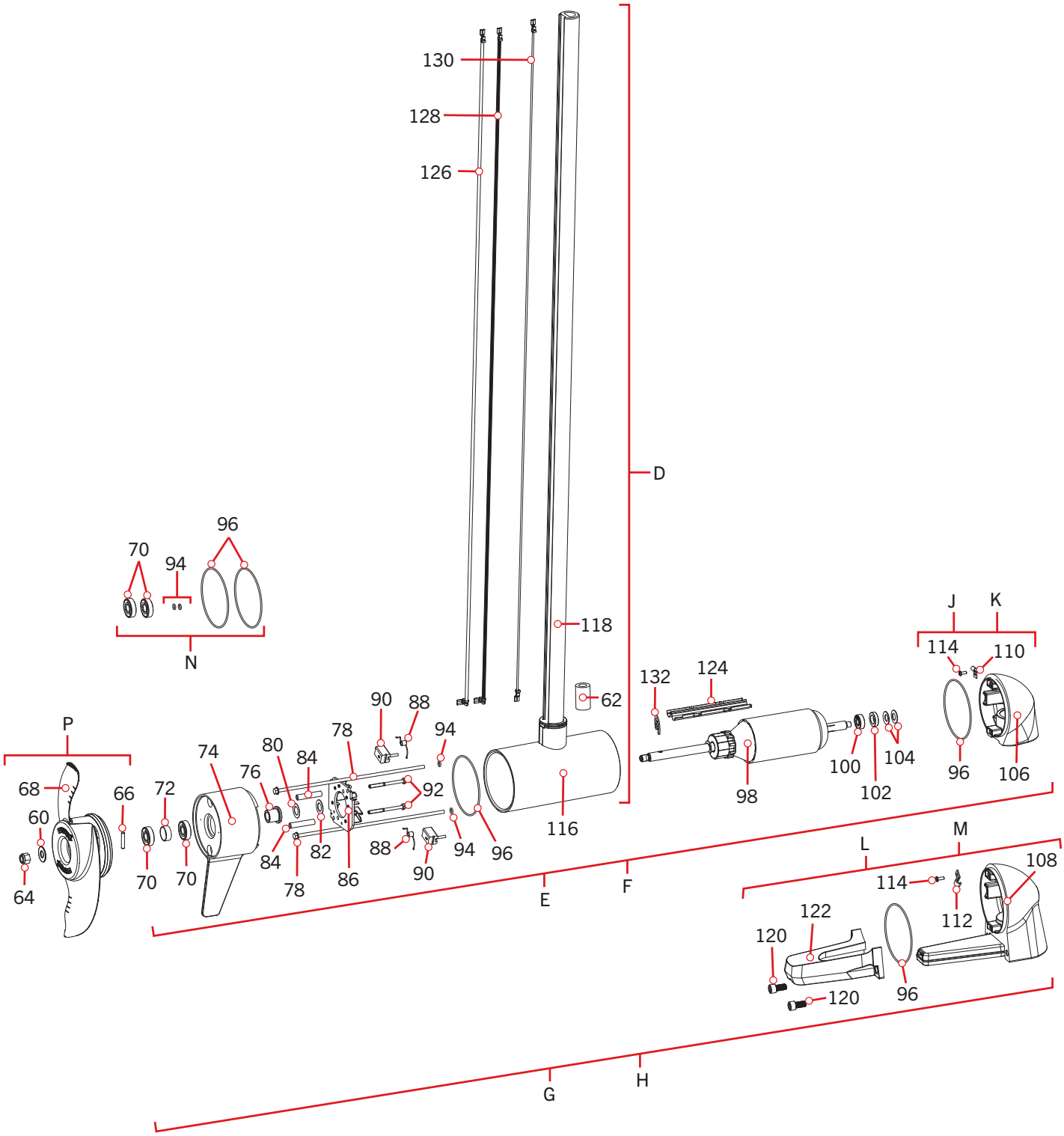

©2024 Johnson Outdoors Marine Electronics, Inc.

Liste des pièces du moteur de 24 volts, 4,0 po (10,16 cm)

Ensemble	Nº de Pièce	Description	Remarques	Quantité
D	2777196	CTR HSG,CB,80#,FW, UP TO 60"	*SECTION CENTRALE ET TUBE* *COUPER À LA LONGUEUR* *DOWN IMAGING MEGA INTÉGRÉ*	1
E	2437025	MTR ASY 24V 4" 80# DSC CB	*CHIRP À DOUBLE SPECTRE* *45 PO (114,3 CM)* *MOTEUR ET TUBE*	1
F	2437026	MTR ASY 24V 4" 80# DSC CB	*CHIRP À DOUBLE SPECTRE* *52 PO (132,1 CM)* *MOTEUR ET TUBE*	1
G	2777135	MTR/TUBE ASM 80# 45”UTX/MDI BT	*DOWN IMAGING MEGA INTÉGRÉ* *45 PO (114,3 CM)* *MOTEUR ET TUBE*	1
H	2777131	MTR/TUBE ASM 80# 52”UTX/MDI BT	*DOWN IMAGING MEGA INTÉGRÉ* *52 PO (132,1 CM)* *MOTEUR ET TUBE*	1
J	2993020	PLN END HSG/TRDCR 4.0 DSC	*CHIRP À DOUBLE SPECTRE* *45 PO (114,3 CM)*	1
K	2993021	PLN END HSG/TRDCR 4.0 DSC	*CHIRP À DOUBLE SPECTRE* *52 PO (132,1 CM)*	1
L	2993001	PLN END HSG/TRNDCR 4.0 MDI ASM	*DOWN IMAGING MEGA INTÉGRÉ* *45 PO (114,3 CM)*	1
M	2993003	PLN END HSG/TRNDCR 4.0 MDI ASM	*DOWN IMAGING MEGA INTÉGRÉ* *52 PO (132,1 CM)*	1
N	2889460	80# THRUST SEAL KIT		1
P	1378132	80# THRUST PROP KIT		1
Nº d’Article	Nº de Pièce	Description	Remarques	Quantité
60	2091701	WASHER-PROP (LARGE)		1
62	✖	BEAD-FERRITE		1
64	2093101	NUT-PROP,NYLOC,LG,MX101 3/8 SS		1
66	2262658	PIN-DRIVE 1" X 3/16" S/S		1
68	2331161	PROP-WW2 4" WELDED		1
70	880-025	SEAL		2
72	725-095	PAPER TUBE - SEAL BORE		1
74	92-300-170	BRUSH END HSG ASY 4.0 FW		1
76	144-017	BEARING - FLANGE		1
78	830-095	THRU BOLT 12-24 X 9.79		2
80	990-052	WASHER - NYLATRON		1
82	990-051	WASHER - STEEL THRUST		1
84	973-025	SPACER - BRUSHPLATE		2
86	9-738-015	BRUSH PLATE-4" TERMINAL		1
88	975-041	SPRING - TORSION		2
90	188-094	BRUSH W/TERMINAL		2
92	830-027	SCREW - SELF-THREAD 10-32X2.25		2
94	701-009	O-RING	*BOULON TRAVERSIER*	2
96	701-043	O-RING		2
98	2-100-214	ARM ASSY 24V 4" 80# (WW2)		1
100	140-010	BEARING - BALL		1
102	990-045	SPACER - THRUST		1

▲ *Non visible sur le schéma des pièces.*

✖ *Cette pièce est incluse dans un ensemble et ne peut pas être commandée individuellement.*

©2024 Johnson Outdoors Marine Electronics, Inc.

Nº d'Article	Nº de Pièce	Description	Remarques	Quantité
104	992-010	WASHER - BELLEVILLE		2
106	✖	PLN END 4.0"US2.5/DSC PNT	*CHIRP À DOUBLE SPECTRE*	1
108	✖	PLAIN END HOUSING, PNT 4.0 DI	*DOWN IMAGING MEGA INTÉGRÉ*	1
110	230-038	CABLE CLAMP	*CHIRP À DOUBLE SPECTRE*	1
112	230-040	CABLE CLAMP, 1/4" STEEL	*DOWN IMAGING MEGA INTÉGRÉ*	1
114	2302104	SCREW-#6-20 X 3/8 THD CUTS,RIE		1
116	✖	CTR HSG ASY 4.0 FW -MGNTZ		1
118	✖	TUBE-COMP,BLK,48",1/4" WALL	*45 PO (114,3 CM)*	1
	✖	TUBE-CMP,BLK,54",1/4" WALL	*52 PO (132,1 CM)*	1
120	830-110	SCREW 5-16 - 18 X 5/8 SHCS SS	*DOWN IMAGING MEGA INTÉGRÉ*	2
122	792-001	GUARD TRANSDUCER, PNT 4.0 DI	*DOWN IMAGING MEGA INTÉGRÉ*	1
124	582-013	CLIP, RETAINING SHORT		1
126	640-118	LEADWIRE RED 10 AWG 56 XLP	*45 PO (114,3 CM)*	1
	640-132	LEADWIRE RED 10AWG 60-1/4 XLP	*52 PO (132,1 CM)*	1
128	640-016	LEADWIRE BLK 10 AWG 56 1/2 XLP	*45 PO (114,3 CM)*	1
	640-017	LEADWIRE BLK 10 AWG 61 XLP	*52 PO (132,1 CM)*	1
130	640-315	LEADWIRE BROWN 18 AWG 62" GPT	*45 PO (114,3 CM)*	1
	640-316	LEADWIRE BROWN 18 AWG 71" GPT	*52 PO (132,1 CM)*	1
132	788-040	RETAINING RING		1
▲	✖	DSC XDUCER ASSY 62" HW T	*CHIRP À DOUBLE SPECTRE* *45 PO (114,3 CM)*	1
	✖	DSC XDUCER ASSY 73" HW T	*CHIRP À DOUBLE SPECTRE* *52 PO (132,1 CM)*	1
▲	✖	SCREW-#6-32X1/2"TORX PH SS	*CHIRP À DOUBLE SPECTRE*	3
▲	✖	BUILT- IN MDI 63"	*DOWN IMAGING MEGA INTÉGRÉ* *45 PO (114,3 CM)*	1
	✖	BUILT- IN MDI 74"	*DOWN IMAGING MEGA INTÉGRÉ* *52 PO (132,1 CM)*	1
▲	✖	SCREW-#6-20 X 3/4"THRD CUT,RIE	*DOWN IMAGING MEGA INTÉGRÉ*	3
▲	810-001	RIVET-.25"		6
▲	2260730	CONNECTOR 1/4 MALE TAB QD		2

▲ *Non visible sur le schéma des pièces.*

✖ *Cette pièce est incluse dans un ensemble et ne peut pas être commandée individuellement.*

©2024 Johnson Outdoors Marine Electronics, Inc.

MOTEUR DE 36 VOLTS, 4,5 PO (11,43 CM) ULTREX

Liste des pièces du moteur de 36 volts, 4,5 po (11,43 cm)

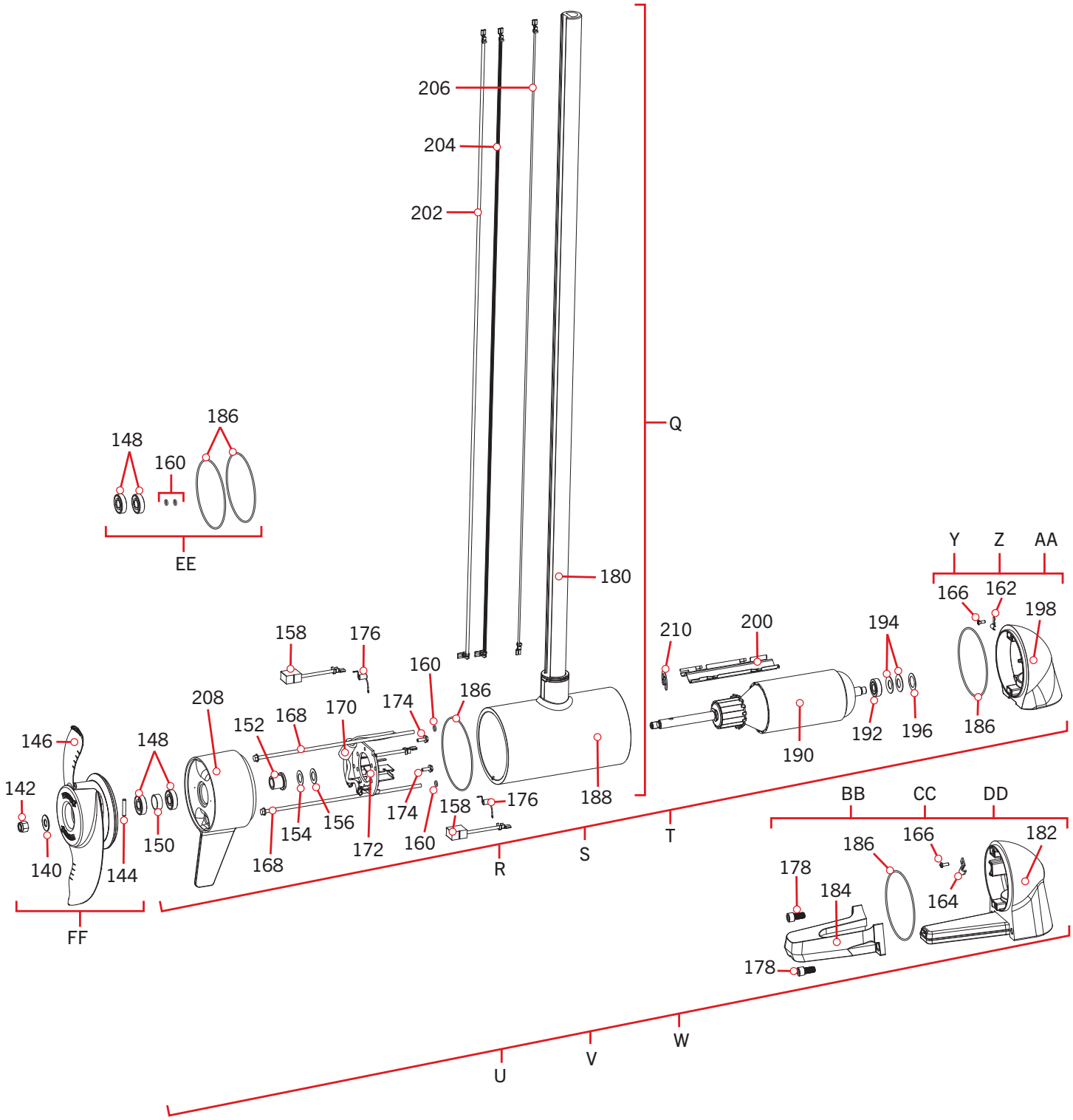

©2024 Johnson Outdoors Marine Electronics, Inc.

› Liste des pièces du moteur de 36 volts, 4,5 po (11,43 cm)

Ensemble	Nº de Pièce	Description	Remarques	Quantité
Q	2777241	CTR HSG,CB,112#,FW, UP TO 60"	*SECTION CENTRALE ET TUBE* *COUPER À LA LONGUEUR* *DOWN IMAGING MEGA INTÉGRÉ*	1
R	2437065	MTR ASY 36V 4.5" 112# DSC	*CHIRP À DOUBLE SPECTRE* *45 PO (114,3 CM)* *MOTEUR ET TUBE*	1
S	2437066	MTR ASY 36V 4.5" 112# DSC	*CHIRP À DOUBLE SPECTRE* *52 PO (132,1 CM)* *MOTEUR ET TUBE*	1
T	2437067	MTR ASY 36V 4.5" 112# DSC	*CHIRP À DOUBLE SPECTRE* *60 PO (152,4 CM)* *MOTEUR ET TUBE*	1
U	2777150	MTR/TUBE ASM 112#45"UTX/MDI BT	*DOWN IMAGING MEGA INTÉGRÉ* *45 PO (114,3 CM)* *MOTEUR ET TUBE*	1
V	2777151	MTR/TUBE ASM 112#52"UTX/MDI BT	*DOWN IMAGING MEGA INTÉGRÉ* *52 PO (132,1 CM)* *MOTEUR ET TUBE*	1
W	2777153	MTR/TUBE ASM 112#60"UTX/MDI BT	*DOWN IMAGING MEGA INTÉGRÉ* *60 PO (152,4 CM)* *MOTEUR ET TUBE*	1
Y	2993022	PLN END HSG/TRDCR 4.5 DSC	*CHIRP À DOUBLE SPECTRE* *45 PO (114,3 CM)*	1
Z	2993023	PLN END HSG/TRDCR 4.5 DSC	*CHIRP À DOUBLE SPECTRE* *52 PO (132,1 CM)*	1
AA	2993024	PLN END HSG/TRDCR 4.5 DSC	*CHIRP À DOUBLE SPECTRE* *60 PO (152,4 CM)*	1
BB	2993052	PLN END HSG/TRNDCR 4.5 MDI	*DOWN IMAGING MEGA INTÉGRÉ* *45 PO (114,3 CM)*	1
CC	2993059	PLN END HSG/TRNDCR 4.5 MDI	*DOWN IMAGING MEGA INTÉGRÉ* *52 PO (132,1 CM)*	1
DD	2993056	PLN END HSG/TRNDCR 4.5 MDI	*DOWN IMAGING MEGA INTÉGRÉ* *60 PO (152,4 CM)*	1
EE	2881450	SEAL & O-RING KIT 112#		1
FF	1378160	PROP KIT 2341160 112# WW2		1
Nº d'Article	**Nº de Pièce**	**Description**	**Remarques**	**Quantité**
140	2091701	WASHER-PROP (LARGE)		1
142	2093101	NUT-PROP,NYLOC,LG,MX101 3/8 SS		1
144	2262658	PIN-DRIVE 1" X 3/16" S/S		1
146	2341161	PROP-WW2(4.5)W/ADP.RING		1
148	880-025	SEAL		2
150	725-095	PAPER TUBE - SEAL BORE		1
152	144-017	BEARING - FLANGE		1
154	990-052	WASHER - NYLATRON		1
156	990-051	WASHER - STEEL THRUST		1
158	188-095	BRUSH		2
160	701-009	O-RING, THRU BOLTS	*BOULON TRAVERSIER*	2
162	230-038	CABLE CLAMP	*CHIRP À DOUBLE SPECTRE*	1
164	230-040	CABLE CLAMP, 1/4" STEEL	*DOWN IMAGING MEGA INTÉGRÉ*	1
166	2302104	SCREW-#6-20 X 3/8 THD CUTS,RIE		1
168	830-094	THRU BOLT 12-24 X10.31		2
170	2307312	BEAD-FERRITE		1

▲ *Non visible sur le schéma des pièces.*

✖ *Cette pièce est incluse dans un ensemble et ne peut pas être commandée individuellement.*

©2024 Johnson Outdoors Marine Electronics, Inc.

SCHÉMA DES PIÈCES ET LISTE DES PIÈCES

Nº d'Article	Nº de Pièce	Description	Remarques	Quantité
172	9-738-011	BRUSH PLATE ASSY, 4.5"		1
174	2053410	SCREW-BRUSH PLATE, 10-32		2
176	975-045	SPRING-TORSION		2
178	830-110	SCREW-5-16-18 X 5/8 SHCS SS	*DOWN IMAGING MEGA INTÉGRÉ*	2
180	✖	TUBE-COMP,BLK,48",1/4" WALL	*45 PO (114,3 CM)*	1
	✖	TUBE-CMP,BLK,54",1/4" WALL	*52 PO (132,1 CM)*	1
	✖	TUBE-COMP,BLK,60",W/1/4" WALL	*60 PO (152,4 CM)*	1
182	✖	PLAIN END HSG, PNT 4.5 DI	*DOWN IMAGING MEGA INTÉGRÉ*	1
184	792-005	GUARD, TRANSDUCER, PNT 4.5 DI	*DOWN IMAGING MEGA INTÉGRÉ*	1
186	701-098	O-RING, 98MM X 2MM		2
188	✖	CTR HSG ASY 4.5" MAG FW CB TER		1
190	2-100-245	ARMATURE ASY 4.5"LWR UNIT		1
192	140-014	BEARING-BALL		1
194	992-011	WASHER-BELLEVILLE		2
196	990-011	WASHER-SHIM OD 1",ID.630"SS		1
198	✖	PLN END 4.5"US2.5/DSC PNT	*CHIRP À DOUBLE SPECTRE*	1
200	582-016	CLIP-RETAINING, SONAR		1
202	640-140	LEADWIRE RED 10AWG 61 1/2" GPT	*45 PO (114,3 CM)*	1
	640-142	LEADWIRE RED 10AWG 65" GPT	*52 PO (132,1 CM)*	
	640-145	LEADWIRE RED 10AWG 75 7/8" GPT	*60 PO (152,4 CM)*	1
204	640-040	LEADWIRE BLK 10AWG 62 1/4" GPT	*45 PO (114,3 CM)*	1
	640-042	LEADWIRE BLK 10AWG 66 1/4" GPT	*52 PO (132,1 CM)*	1
	640-039	LEADWIRE BLK 10 AWG 74" GPT	*60 PO (152,4 CM)*	1
206	640-315	LEADWIRE BROWN 18 AWG 62" GPT	*45 PO (114,3 CM)* *52 PO (132,1 CM)*	1
	640-316	LEADWIRE BROWN 18 AWG 71" GPT	*60 PO (152,4 CM)*	1
208	92-300-175	BRUSH END HSG 4.5" FW		1
210	788-040	RETAINING RING		1
▲	✖	DSC XDUCER ASSY 67" HW T	*CHIRP À DOUBLE SPECTRE* *45 PO (114,3 CM)*	1
	✖	DSC XDUCER ASSY 73" HW T	*CHIRP À DOUBLE SPECTRE* *52 PO (132,1 CM)*	1
	✖	DSC XDUCER ASSY 79" HW T	*CHIRP À DOUBLE SPECTRE* *60 PO (152,4 CM)*	1
▲	✖	SCREW-#6-32X1/2"TORX PH SS	*CHIRP À DOUBLE SPECTRE*	3
▲	✖	BUILT- IN MDI 68"	*DOWN IMAGING MEGA INTÉGRÉ* *45 PO (114,3 CM)*	1
	✖	BUILT- IN MDI 74"	*DOWN IMAGING MEGA INTÉGRÉ* *52 PO (132,1 CM)*	1
	✖	BUILT- IN MDI 80"	*DOWN IMAGING MEGA INTÉGRÉ* *60 PO (152,4 CM)*	1
▲	✖	SCREW-#6-32X1/2"TORX PH SS	*DOWN IMAGING MEGA INTÉGRÉ*	3
▲	810-001	RIVET-.25"		8
▲	2260731	TERMINAL 1/4" MALE TAB-THREE		2

▲ *Non visible sur le schéma des pièces.*

✖ *Cette pièce est incluse dans un ensemble et ne peut pas être commandée individuellement.*

©2024 Johnson Outdoors Marine Electronics, Inc.

MODULE DU GOUVERNAIL ULTREX

Schéma des pièces du module du gouvernail

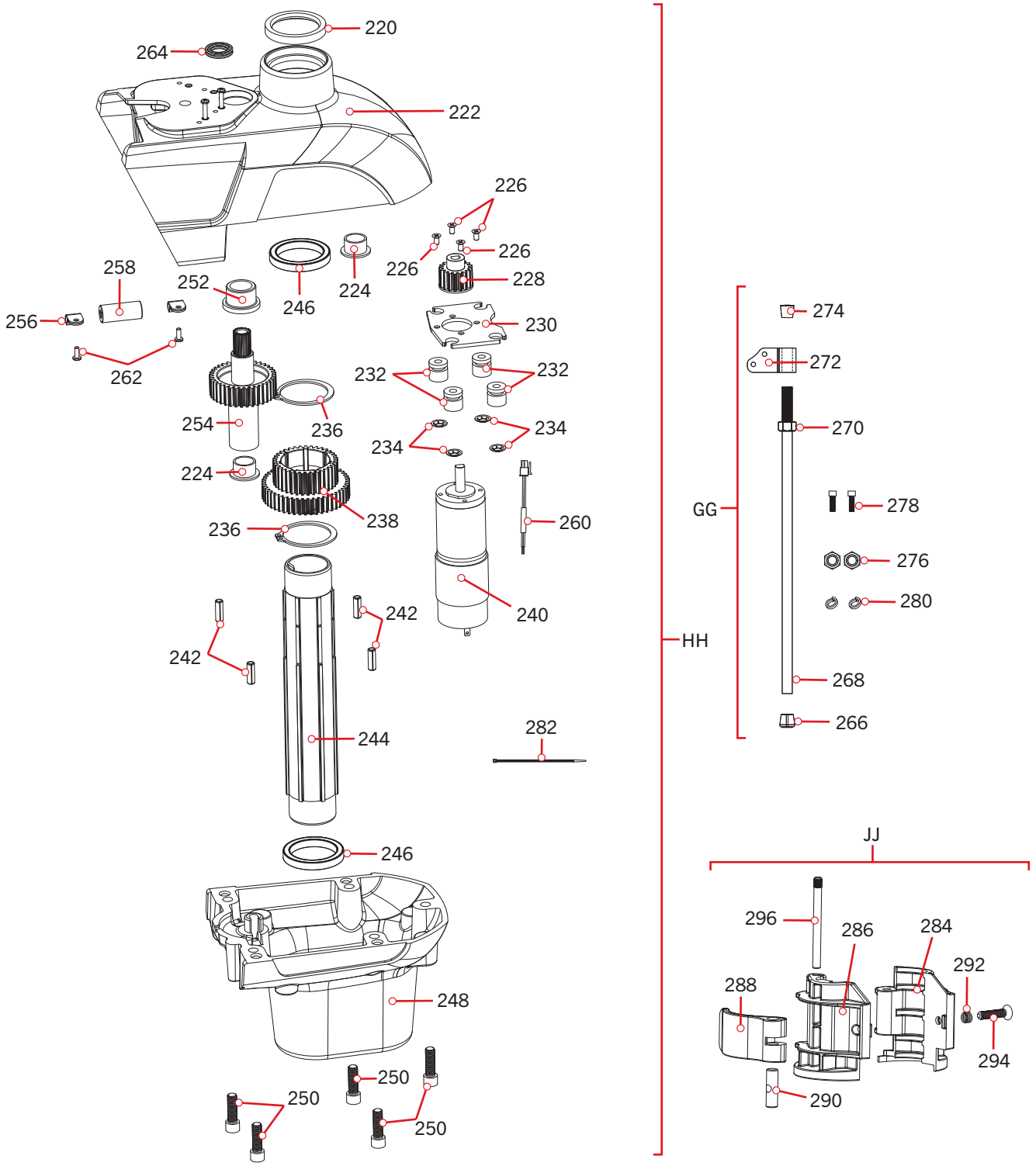

©2024 Johnson Outdoors Marine Electronics, Inc.

Liste des pièces du module du gouvernail

Ensemble	Nº de Pièce	Description	Remarques	Quantité
GG	2991925	BRACKET,STABILZR ARM ASY		1
HH	2991896	STEERING MODULE ASM FW		1
JJ	2991531	CLAMP COLLAR ASM 1.3" DIA		1
Nº d'Article	Nº de Pièce	Description	Remarques	Quantité
220	✖	SEAL		1
222	✖	HOUSING, UPPER, PAINTED		1
224	✖	BUSHING-1012-08		2
226	✖	SCREW-M4 X 8MM, FHP, SS		4
228	✖	GEAR-MOTOR		1
230	✖	PLATE, MOTOR		1
232	✖	BUSHING, DAMPENING		4
234	✖	NUT-PUSH, 1/4" ZP		4
236	✖	RETAINING RING, 1 3/4" SHAFT		2
238	✖	GEAR-CLUSTER, 35-48T		1
240	✖	MOTOR-DRIVE		1
242	✖	PIN-SPRING, 1/4 X 3/4, ZP		4
244	✖	TUBE-STEER, MACHINED		1
246	✖	BEARING		2
248	✖	HOUSING, LOWER, PAINTED		1
250	✖	SCREW-5/16-18 X 1" SHCS ZP		5
252	✖	BUSHING-1216-12		1
254	✖	GEAR, CABLE		1
256	✖	CABLE CLAMP, 3/16", NYLON		2
258	✖	BEAD-FERRITE		1
260	✖	WIRE HARNESS, MOTOR,SHORT		1
262	✖	SCREW-#6-20 X 3/8 THD*(SS)		2
264	✖	SEAL, QUAD RING, 3/4"		1
266	2265100	BUMPER (CRUTCH TIP)		1
268	2263624	ROD,3/4" ANDZD ALUM.,22"		1
270	2263107	NUT-HEX 3/4-10 UNC NYLON		1
272	2281929	BRACKET, STABILIZER ARM		1
274	2260221	CAP,VINYL, FRTRX / ULTX STBLZR		1
276	2223100	NUT-5/16-18 NYLOCK S/S		2
278	2263422	SCREW-5/16-18 X 1" SHCS SS		2
280	2281700	5/16 "ID X .457 OD HIGH COLLAR LOCK WASHER		2
282	9953310	TIE WRAP-8.5"		1
284	✖	CLAMP COLLAR, BOLT SIDE 1.3”		1

▲ *Non visible sur le schéma des pièces.*

✖ *Cette pièce est incluse dans un ensemble et ne peut pas être commandée individuellement.*

©2024 Johnson Outdoors Marine Electronics, Inc.

Nº d'Article	Nº de Pièce	Description	Remarques	Quantité
286	✖	CLAMP COLLAR, CAM SIDE 1.3"		1
288	✖	LEVER, CAM LOCK		1
290	✖	PIN 3/8" DIA., CAM LOCK		1
292	✖	SPRING,DEPTH COLLAR,TRAXX		1
294	✖	SCREW-1/4-28X1 1/4 PFH 316SS		1
296	✖	PIN, HINGE		1
▲	✖	PAD, FRICTION		1

▲ *Non visible sur le schéma des pièces.*

✖ *Cette pièce est incluse dans un ensemble et ne peut pas être commandée individuellement.*

©2024 Johnson Outdoors Marine Electronics, Inc.

PÉDALE ULTREX

Schéma des pièces de la pédale

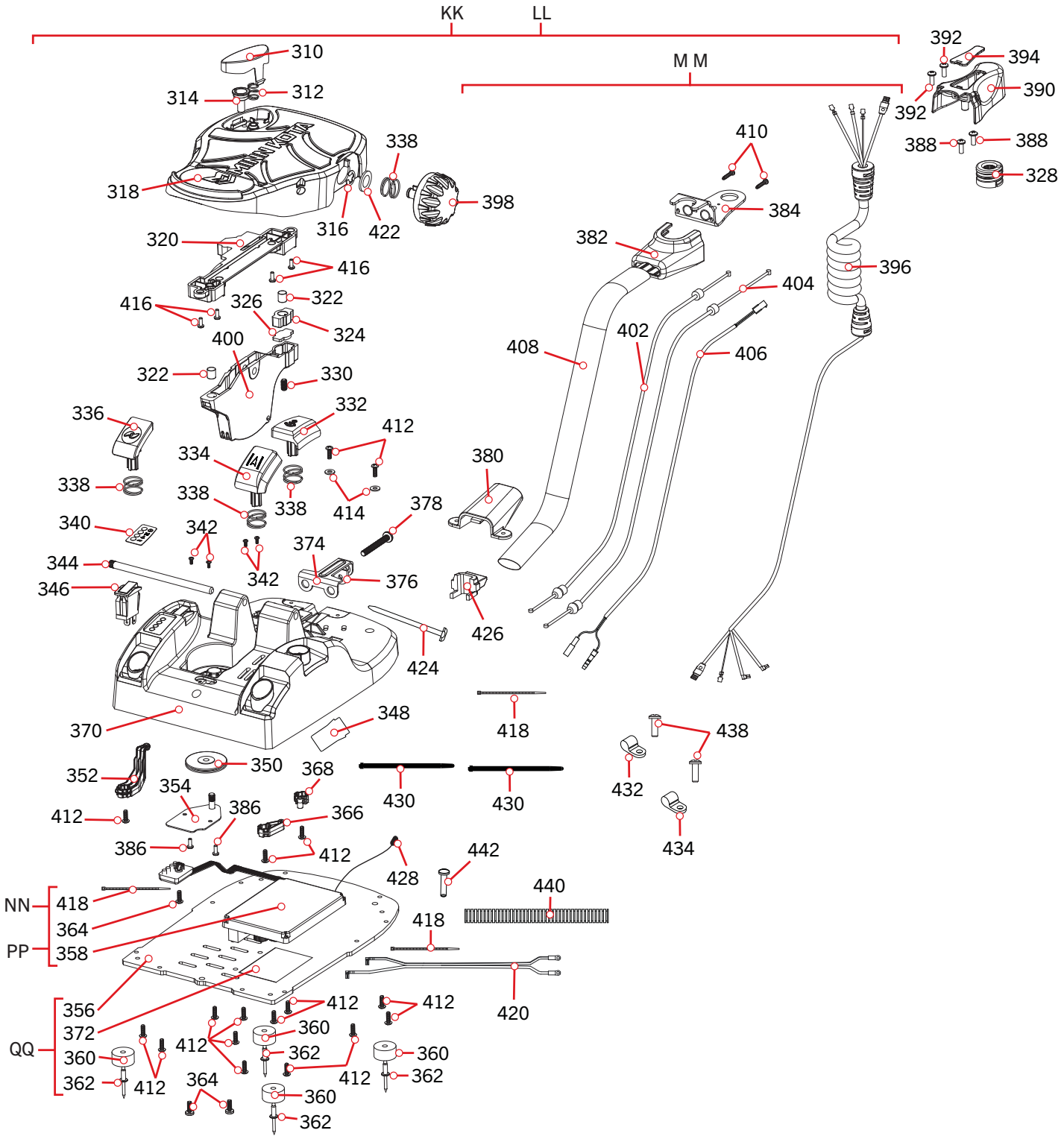

©2024 Johnson Outdoors Marine Electronics, Inc.

Liste des pièces de la pédale

Ensemble	Nº de Pièce	Description	Remarques	Quantité
KK	2992158	FT PED W/BASE ASM 24V UTX	*80 LB (36,3 KG)*	1
LL	2992159	FT PED W/BASE ASM 36V UTX	*112 LB (50,8 KG)*	1
MM	2771201	CORD-CABLE ASM, ULTREX		1
NN	2774060	CONTROL BOARD KIT, 24V ULTREX	*80 LB (36,3 KG)*	1
PP	2774061	CONTROL BOARD KIT, 36V ULTREX	*112 LB (50,8 KG)*	1
QQ	2771923	ULTREX FOOT PEDAL PLATE ASM		1
Nº d'Article	**Nº de Pièce**	**Description**	**Remarques**	**Quantité**
310	2993705	PUSH BTTN/MAGNET ASSY		1
312	2302732	SPRING-LOWER PEDAL S/S		1
314	2260810	CLIP, REED SENSOR		1
316	2263000	E-RING TRU-ARC#5133-43		1
318	2994451	FOOT PEDAL W/MAGNET, ULTREX		1
320	2294027	CONTROL BRD,SENSOR BRD		1
322	2294410	ACTUATOR-SENSOR, DIA. .375 MAX		2
324	2294420	CARRIER, ACTUATOR		1
326	2294430	BACKER, CARRIER		1
328	2292300	PULLEY, CABLE DRUM		1
330	2293401	SCREW-1/4-20 X 1/2 SET, 316 SS		1
332	2293720	BUTTON-SL, FOOT PEDAL		1
334	2293731	BUTTON, AP FOOT PEDAL		1
336	2293710	BUTTON-PROP, FOOT PEDAL		1
338	2292700	SPRING, BUTTON, FOOT PEDAL		4
340	2295628	DECAL, INDICTOR LIGHTS		1
342	2373440	SCREW-#4-24 X 1/4 PHCR SS TY B		4
344	2260511	PIN-PIVOT A/T FT PDL		1
346	2294011	SWITCH-POWER W/WIRES, UTX FP		1
348	2266413	TENSION SCREW PLATE FTPEDAL		1
350	2262301	PULLEY (FOOT PEDAL)		1
352	2993715	ARM-SENSOR, PROP W/MAGNET		1
354	2266401	COVER-PULLEY (STAMPING)		1
356	2291920	PLATE-BOTTOM		1
358	2294060	CONTROL BOARD,24V,ULTREX	*80 LB (36,3 KG)*	1
	2294061	CONTROL BOARD,36V,ULTREX	*112 LB (50,8 KG)*	1
360	2265126	BUMPER PAD, FOOT PEDAL		4
362	2378600	RIVET-POP,3/16 X 3/4 ALUM.SHNK		4
364	2223455	SCREW-#10-32 X 1/2" ZP MACHINE		2
366	2993735	ARM-SENSOR, AP W/MAGNET		1
368	2993725	ARM-SENSOR, SL W/MAGNET		1

▲ *Non visible sur le schéma des pièces.*

✖ *Cette pièce est incluse dans un ensemble et ne peut pas être commandée individuellement.*

©2024 Johnson Outdoors Marine Electronics, Inc.

SCHÉMA DES PIÈCES ET LISTE DES PIÈCES

Nº d'Article	Nº de Pièce	Description	Remarques	Quantité
370	2994505	BASE W/PIN, FOOT PEDAL, BL		1
372	2365107	INSULATING PAD(2.3 X 3.2)		1
374	2263210	BRACKET-CONDUIT ADJUSTMEN		1
376	2263140	KEEPER-NYLOCK		1
378	2263466	SCREW-1/4-20 X 2" PPH SS/REI		1
380	2265115	BOOT-FOOT PEDAL BASE		1
382	2296410	COVER, COIL CORD		1
384	2291910	BRACKET, CABLE ANCHOR		1
386	2373450	SCREW-#8-18 X 3/8" THRD.CUT SS		2
388	2323406	SCREW-#10-24 X .50 CRPH SS		2
390	2296400	COVER, WRAP DRUM		1
392	2293403	SCREW-#6-32 X .625 PPH SS		2
394	2296405	COVER, MOTOR CONNECTION		1
396	2291200	COIL CORD ASSEMBLY		1
398	2290100	KNOB-SPEED CONTROL		1
400	2294400	LOWER-ROCKER, FOOT PEDAL		1
402	2297505	CABLE ASM, RIGHT (5')		1
404	2297515	CABLE ASM, LEFT (5')		1
406	2297411	WIRE HARNESS, MOTOR, LONG		1
408	2265430	CABLE JACKET 1.00" OD X 62.50		1
410	3393450	SCREW-#6-19 X .75 PPH HI-LO		2
412	2372100	SCREW-#8-18 X 5/8 THD* (SS		17
414	2261714	WASHER-MAXXUM FT PDL 18/8 SS		2
416	2332103	SCREW-#6-20 X 3/8 THD*(SS)		4
418	2256300	TIE WRAP-6.0" BLACK		3
420	2290605	LEAD WIRE, FOOT PEDAL		1
422	3391722	WASHER, FLAT 7/16		1
424	2296300	TIE WRAP, PANEL MOUNT		1
426	2292915	STRAIN RELIEF, BASE, BL		1
428	2884019	SWITCH-REED,MAGNETIC W/CONNECT		1
430	9953310	TIE WRAP-8.5"		2
432	2290840	P-CLIP, ULTREX FOOT PEDAL		1
434	2052510	CABLE CLAMP, 3/16", NYLON		1
438	2301310	SCREW-#8-18 X 1/2 (SS)*		2
440	2298800	LOOM-WIRE, 1/4 X 4"		1
442	2223430	SCREW-#8X3/4 PPH, TYPE 25,SS		1
▲	2040340	CONNECTOR, SCOTCHLOK, UY2		2
▲	✖	DECAL, COMPLIANCE, KIT 1.6, 3.0		1
▲	✖	DECAL, FCC STATEMENT		1

▲ *Non visible sur le schéma des pièces.*

✖ *Cette pièce est incluse dans un ensemble et ne peut pas être commandée individuellement.*

©2024 Johnson Outdoors Marine Electronics, Inc.

SUPPORT ULTREX

Schéma des pièces du support

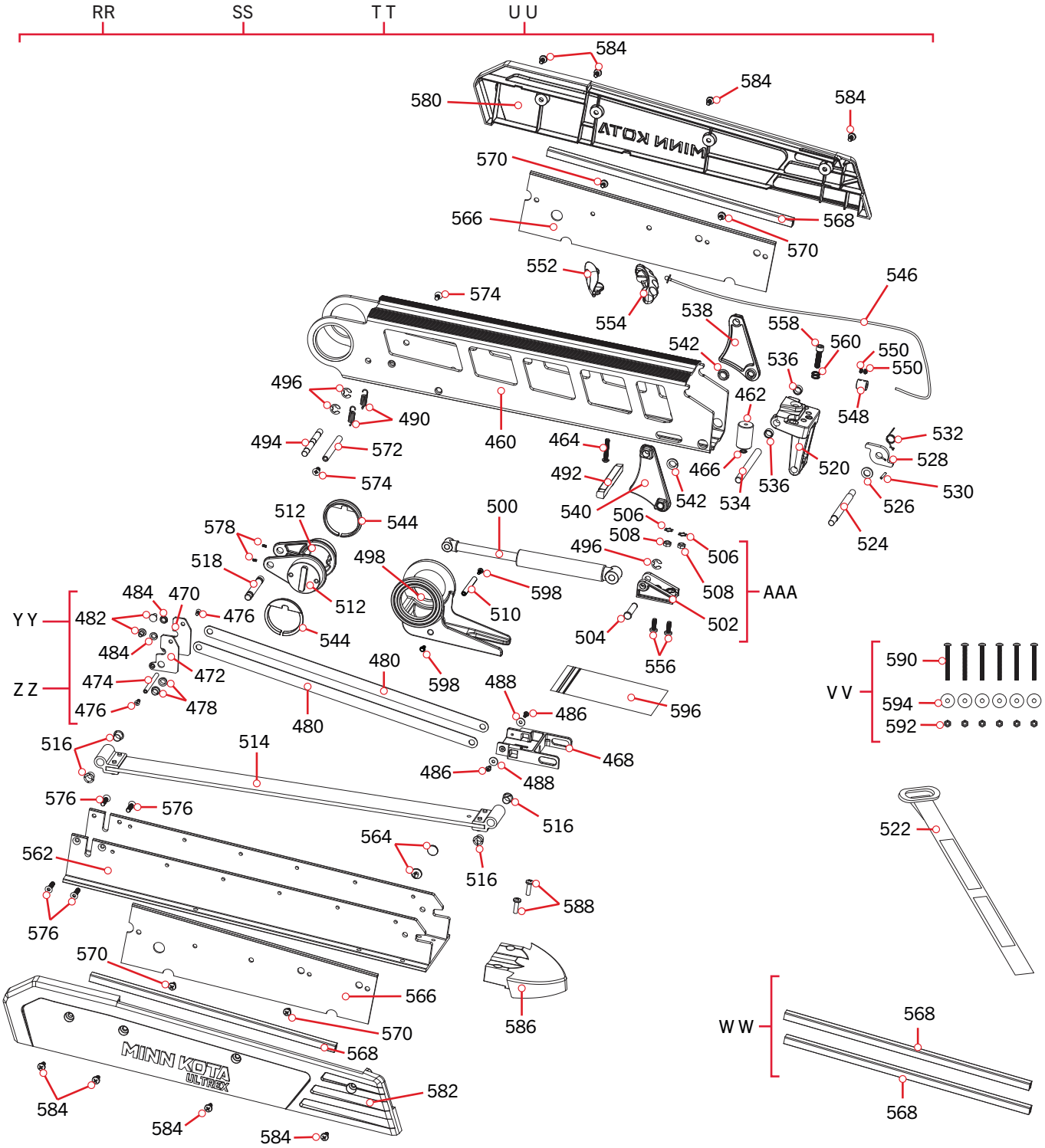

Liste des pièces du support

Ensemble	Nº de Pièce	Description	Remarques	Quantité
RR	2771670	MOUNT KIT ASM, ULTREX 80#, 45"	*80 LB (36,3 KG)* *45 PO (114,3 CM)*	1
SS	2771671	MOUNT KIT ASM, ULTREX 80#, 52"	*80 LB (36,3 KG)* *52 PO (132,1 CM)*	1
T T	2771672	MOUNT KIT ASM, ULTREX 112#,45"	*112 LB (50,8 KG)* *45 PO (114,3 CM)*	1
U U	2771673	MOUNT KIT ASM,UTX 112#,52"/60"	*112 LB (50,8 KG) 52/60 PO (132,1/152,4 CM)*	1
V V	2994887	INSTALLATION HARDWARE BAG ASSEMBLY		1
W W	2886400	RAIL COVER KIT, MOTOR REST		1
YY	2773601	LATCH STRAP ASSY,LONG	*112 LB (50,8 KG) 52/60 PO (132,1/152,4 CM)* *80 LB (36,3 KG) 52 PO (132,1 CM)*	1
ZZ	2773600	LATCH STRAP ASSY,SHORT	*112 LB (50,8 KG) 45 PO (114,3 CM)* *80 LB (36,3 KG) 45 PO (114,3 CM)*	1
AAA	2991662	MNT ASM,GAS SPRNG,OUTR ARM		1
Nº d'Article	**Nº de Pièce**	**Description**	**Remarques**	**Quantité**
460	2294226	ARM-OUTER, LONG, ANODIZED	*52 PO (132,1 CM)* *60 PO (152,4 CM)*	1
	2294216	ARM-OUTER, SHORT, ANODIZED	*45 PO (114,3 CM)*	1
462	2281516	SPACER,INNER ARM		1
464	2293417	SCREW-1/4-20 X 1.50" BHCS SS		1
466	2281702	WASHER-LOCK,1/4" EXT. SS		1
468	2283610	BRKT-LATCH/STRAP,ROPE PULL		1
470	✖	BRACKET, REAR LATCH, RIGHT		1
472	✖	BRACKET, REAR LATCH, LEFT		1
474	2292625	PIN, REAR LATCH		1
476	2223468	SCREW-#8-32 X 7/16 FH,MCH		2
478	✖	BEARING-I GLIDE 3/8 SHAFT		2
480	✖	LATCH STRAP, LONG MNT SS	*52 PO (132,1 CM)* *60 PO (152,4 CM)*	2
	✖	LATCH STRAP, SS	*45 PO (114,3 CM)*	2
482	✖	RIVET,SHLDR 5/16"X.159"SS		2
484	✖	BEARING,NYLINER 5/16" (5L1-FF)		2
486	2373450	SCREW-#8-18 X 3/8" THRD.CUT SS		2
488	2261732	WASHER-#8, NYLON BLACK		2
490	2292725	SPRING, LATCH		2
492	2283616	LATCH BAR, STAINLESS STEEL	*112 LB (50,8 KG) 52/60 PO (132,1/152,4 CM)*	1
	2283615	LATCH BAR	*112 LB (50,8 KG) 45 PO (114,3 CM)* *80 LB (36,3 KG) 52 PO (132,1 CM)* *80 LB (36,3 KG) 45 PO (114,3 CM)*	1
494	2282602	PIN 3/8" X 3 3/4" SS		1
496	2263011	E-RING 3/8 DIA. SHAFT		3
498	2281501	YOKE, FORTREX		1

▲ *Non visible sur le schéma des pièces.*

✖ *Cette pièce est incluse dans un ensemble et ne peut pas être commandée individuellement.*

©2024 Johnson Outdoors Marine Electronics, Inc.

Nº d'Article	Nº de Pièce	Description	Remarques	Quantité
500	2298412	GAS SPRING, U1.5	*112 LB (50,8 KG) 52/60 PO (132,1/152,4 CM)*	1
	2298411	GAS SPRING, U1.5	*112 LB (50,8 KG) 45 PO (114,3 CM)* *80 LB (36,3 KG) 52 PO (132,1 CM)*	1
	2298410	GAS SPRING, U1.5	*80 LB (36,3 KG) 45 PO (114,3 CM)*	1
502	2291960	MOUNT, GAS SPRING, OUTER ARM		1
504	2292630	PIN-CLEVIS, 3/8, ZP		1
506	3394722	INSERT, PUSH ON		2
508	2073100	NUT-HEX 1/4-20 NYLOC-JAM SS		2
510	2292618	PIN, UPPER SHOCK		1
512	2281932	BRACKET-REAR PIVOT FW		2
514	2993821	ASSY,INNER ARM,LNG,FW	*52 PO (132,1 CM)* *60 PO (152,4 CM)*	1
	2993819	ASSY,INNER ARM,SHORT,FW	*45 PO (114,3 CM)*	1
516	2280005	BEARING,NYLINER 7/16" (7L7-F)		4
518	2282606	PIN-PIVOT, 7/16" X 3 1/8" SS		1
520	2992333	ROPE GUIDE ASSEMBLY		1
522	2773806	STRAP, HOLD DOWN		1
524	2282613	PIN, BOW GUARD, LOWER	*112 LB (50,8 KG) 52/60 PO (132,1/152,4 CM)*	1
	2282608	PIN 7/16" X 5.15" SS	*112 LB (50,8 KG) 45 PO (114,3 CM)* *80 LB (36,3 KG) 52 PO (132,1 CM)* *80 LB (36,3 KG) 45 PO (114,3 CM)*	1
526	2281704	WASHER-7/16 NYLON		1
528	2283620	LATCH, SAFETY		1
530	2282611	PIN-SPRING 3/32"		1
532	2042711	SPRING-TORSION, SS		1
534	2282600	PIN 7/16" X 4.80" SS		1
536	2287303	BUSHING, UPPER PIN		2
538	2280810	END LINK, LEFT, MACHINED	*112 LB (50,8 KG) 52/60 PO (132,1/152,4 CM)*	1
	2280800	LINK,BOWGUARD MOUNT,LEFT	*112 LB (50,8 KG) 45 PO (114,3 CM)* *80 LB (36,3 KG) 52 PO (132,1 CM)* *80 LB (36,3 KG) 45 PO (114,3 CM)*	1
540	2280815	END LINK, RIGHT, MACHINED	*112 LB (50,8 KG) 52/60 PO (132,1/152,4 CM)*	1
	2280805	LINK,BOWGUARD MOUNT,RIGHT	*112 LB (50,8 KG) 45 PO (114,3 CM)* *80 LB (36,3 KG) 52 PO (132,1 CM)* *80 LB (36,3 KG) 45 PO (114,3 CM)*	1
542	2287305	BUSHING, END LINK	*112 LB (50,8 KG) 52/60 PO (132,1/152,4 CM)*	2
544	2287300	BUSHING-REAR PIVOT		2
546	2291400	CABLE, PULL HANDLE, SS		1
548	2290800	CLAMP, PULL CABLE		1
550	2293404	SCREW-SET-#8X 5/16,POINTED,SS		2
552	2280401	PULL GRIP,SFT,TOP,FTX,UTX		1
554	2280405	PULL GRIP, SOFT, BOTTOM		1

▲ *Non visible sur le schéma des pièces.*

✖ *Cette pièce est incluse dans un ensemble et ne peut pas être commandée individuellement.*

©2024 Johnson Outdoors Marine Electronics, Inc.

SCHÉMA DES PIÈCES ET LISTE DES PIÈCES

Nº d'Article	Nº de Pièce	Description	Remarques	Quantité
556	2373434	SCREW-1/4-20 X 3/4 SS PPMS		2
558	2293402	SCREW-5/16-18, SHCS, RIE,STEEL		1
560	2291700	WASHER-5/16, M8 WEDGE LCK		1
562	2281903	BASE-EXTRUSION, SHORT, MACH	*45 PO (114,3 CM)*	1
	2281913	BASE-EXTRUSION, LONG, MACH	*52 PO (132,1 CM)* *60 PO (152,4 CM)*	1
564	2286700	PLUG-SPACER,BASE EXTRUSION		2
566	2283631	RAIL, MACH., MOTOR REST		2
568	2286400	COVER-RAIL, MOTOR REST		2
570	2323403	SCREW-1/4-20 X.375 MCH SS CRPH		4
572	2282610	PIN, UPPER SHOCK		1
574	2283410	SCREW-1/4-20 X .500" PFH		2
576	2283411	SCREW-1/4-20X1.00 FHS RIE TORX		4
578	2283402	SCREW-SET 6-32 X .25" SS		2
580	2283949	SIDEPLATE, LEFT LONG FW UTX	*112 LB (50,8 KG) 52/60 PO (132,1/152,4 CM)* *80 LB (36,3 KG) 52 PO (132,1 CM)*	1
	2283939	SIDEPLATE, LEFT SHORT FW UTX	*112 LB (50,8 KG) 45 PO (114,3 CM)* *80 LB (36,3 KG) 45 PO (114,3 CM)*	1
582	2283944	SIDEPLATE, RIGHT LONG FW UTX	*112 LB (50,8 KG) 52/60 PO (132,1/152,4 CM)* *80 LB (36,3 KG) 52 PO (132,1 CM)*	1
	2283934	SIDEPLATE, RIGHT SHORT FW UTX	*112 LB (50,8 KG) 45 PO (114,3 CM)* *80 LB (36,3 KG) 45 PO (114,3 CM)*	1
584	2323405	SCREW-1/4-20 X 1/2" MCH SS	*112 LB (50,8 KG) 45 PO (114,3 CM)* *80 LB (36,3 KG) 45 PO (114,3 CM)*	6
	2323405	SCREW-1/4-20 X 1/2" MCH SS	*112 LB (50,8 KG) 52/60 PO (132,1/152,4 CM)* *80 LB (36,3 KG) 52 PO (132,1 CM)*	8
586	2283900	RAMP-MOTOR		1
588	2073408	SCREW-1/4-20 X 7/8 PPH S/S		2
590	2263468	SCREW-1/4-20X2.5" S/S PPH		6
592	2263103	NUT-1/4-20 NYLOCK SS		6
594	2261713	WASHER-1/4 FLAT 18-8 SS		6
596	2295800	HANG TAG, ULTREX 1.5		1
598	2293408	SCREW-#8-32X.375 FLNG HH		2
▲	2015800	HANG TAG "CAUTION..TILT HINGE"		1
▲	2285801	HANG TAG, HOOK AND LOOP STRAP		1

▲ *Non visible sur le schéma des pièces.*

✖ *Cette pièce est incluse dans un ensemble et ne peut pas être commandée individuellement.*

©2024 Johnson Outdoors Marine Electronics, Inc.

REMARQUES

©2024 Johnson Outdoors Marine Electronics, Inc.

ACCESSOIRES RECOMMANDÉS

CHARGEURS DE BATTERIE EMBARQUÉS ET PORTATIFS

Ne plus acheter de nouvelles batteries et commencer à prendre soin de celles déjà en votre possession. Plusieurs chargeurs peuvent en fait endommager les batteries à la longue, pouvant entraîner une autonomie réduite et une durée de vie plus courte. Les chargeurs Minn Kota à commande numérique assurent une charge rapide pour une protection et une durée de vie prolongée.

MK212PCL

MK210D

MK110PD

ANCRE POUR EAUX PEU PROFONDES TALON

Talon est la seule ancre pour eaux peu profondes avec jusqu'à 15 pi (4,6 m) de profondeur d'ancrage, plusieurs modes d'ancrage et le contrôle à partir de la proue, du tableau arrière, de la console, de la télécommande ou d'un appareil mobile.

ÉCLAIRAGE DE TRAVAIL INTÉGRÉ

Vous permet de fixer les lignes et de travailler à partir du tableau arrière à tout moment de la journée, ou de la nuit. Comprend des lumières DEL blanches et bleues avec trois intensités.

JUSQU'À UNE PROFONDEUR DE 15 PI (4,6 M)

Contrôlez plus d'eau et attrapez plus de poissons avec la première ancre de 15 pi (4,6 m) pour eau peu profonde.

CONNECTIVITÉ BLUETOOTH[MD]

Vous permet de contrôler votre Talon à partir de votre appareil mobile, ainsi que le mettre à jour facilement. Elle ouvre aussi la communication à d'autres options de contrôle.

D'AUTRES OPTIONS DE COMMANDE

- Panneau de commande
- Télécommande sans fil
- Application mobile
- Pédale sans fil
- Connectivité Humminbird[MD]
- Télécommande du système de navigation GPS avancé

ACCESSOIRES MINN KOTA

Nous offrons un large éventail d'accessoires pour les propulseurs électriques, y compris:

- Un Disjoncteur de 60 A
- Des Supports de Montage
- Des Ensembles Stabilisateur
- Des Rallonges de Poignée
- Des connecteurs de batterie
- Bacs à Batterie
- Des fiches de connexion rapide

MINN KOTA®

minnkota.johnsonoutdoors.com

Minn Kota Consumer & Technical Service
Johnson Outdoors Marine Electronics, Inc.
PO Box 8129
Mankato, MN 56001

121 Power Drive
Mankato, MN 56001
Phone (800) 227-6433
Fax (800) 527-4464

JOHNSON OUTDOORS

©2024 Johnson Outdoors Marine Electronics, Inc.
All rights reserved.

Part #2297162 ECN 45050 Rev H 10/24